Volvo Trucks. Driving Progress

VOLVO FM

مالک گرامی خودروي ولوو!

بابت کامیون جدیدتان به شما تبریک می‌گوییم و از اعتماد شما سپاسگزاریم! امیدواریم برای سالیان متمادی از کامیون‌تان به نحو احسن بهره ببرید و از آن رضایت کامل داشته باشید.

این کتابچه راهنمای راننده حاوي اطلاعاتي متناسب با کامیون شما است. تجهیزات کامیون، مراقبت و نگهداري، و نیز نکاتي در مورد رانندگي ایمن و همراه با مصرف بهینه سوخت در این راهنما تشریح گردیده است. براي اینکه بتوانید بیشترین بهره را از کامیون خود ببرید، توصیه می‌کنیم به راهنمایی‌ها و نکاتي که مطرح کرده‌ایم، توجه نمایید.

یک دفترچه ضمانت به‌عنوان مدرک مکمل کتابچه راهنمای راننده ارائه می‌شود. اگر کامیون مجهز به تاخوگراف باشد، دستورالعمل‌های مربوط به استفاده از آن نیز ارائه خواهد شد.

کتابچه راهنمای راننده همچنین با فرمت اینترنتی در نشانی زیر موجود است:
https://drivershandbook.volvotrucks.com

یک برنامه کاربردی برای دستگاه‌های Android و Apple نیز موجود است.

چنانچه سوالي دارید یا مایلید در مورد کامیون خود بیشتر بدانید، لطفاً با نمایندگی مجاز ولوو تماس بگیرید.

Volvo Lastvagnar AB
GÖTEBORG

©Volvo Trucks, Göteborg 2012.

تکثیر محتویات این کتابچه راهنماي راننده، به صورت جزیي یا کلي، بدون کسب مجوز کتبي از Volvo Trucks، قانوناً ممنوع مي‌باشد.

Provided by Volvo Trucks

فهرست مطالب

01 مقدمه

علائم..... ۲
اطلاعات مهم..... ۳

02 نکات مربوط به رانندگی

محل استقرار راننده..... ۸
روشن کردن..... ۱۰
رانندگی در محیط شهري..... ۱۲
بارگيري و تخليه..... ۱۴
رانندگی در اتوبان..... ۱۶
رانندگی در سراشيبي و سربالايي..... ۱۸
رانندگی بر روي سطح جاده لغزنده..... ۲۰
رانندگی در سطوح جاده زمستاني..... ۲۲
رانندگی در محيط پرگردوغبار و دود..... ۲۴
رانندگی در باران..... ۲۶
پارک کردن..... ۲۸
سوخت‌گيري..... ۳۰
حمل‌ونقل بر روي کشتي..... ۳۲
تعمير و نگهداري..... ۳۴

03 ايمني

کمربند ايمني..... ۳۸
آشکارساز دود..... ۳۹
ايمني آتش..... ۴۰
هشدار دنده عقب..... ۴۲

Provided by Volvo Trucks

04 قفل‌ها و آلارم‌ها

قفل درب..... ۴۶
کنترل ازراه‌دور..... ۴۸
پوشش سرویس..... ۵۰

05 محل استقرار راننده

کلیات..... ۵۴
نمایشگرها..... ۵۶
صفحه‌نمایش‌ها..... ۶۳
سرعت‌نگار..... ۷۳
غربیلک فرمان..... ۷۴
کنترل‌ها..... ۷۶
کلید..... ۸۲
آب‌وهوا..... ۸۵
روشنایی داخلی..... ۹۲
صندلی‌ها..... ۹۳
اقامت در کابین راننده..... ۹۴
پریز برق الکتریکی..... ۹۵
دریچه سقف..... ۹۶
بار..... ۹۷

06 روشن کردن و رانندگی

منبع تغذیه..... ۱۰۰
معاینات روزانه کامیون..... ۱۰۳
روشن کردن..... ۱۰۵
سوخت‌گیري..... ۱۰۸
گیربکس..... ۱۱۰
ترمزها، عملکردهاي درگیرشده به صورت دستي..... ۱۲۷
ترمزها، عملکردهاي خودکار..... ۱۳۱
قفل دیفرانسیل..... ۱۳۳
کنترل حرکت با سرعت ثابت (کروز کنترل).. ۱۳۵
معرفي تعلیق بادي..... ۱۳۷
رانندگي با کامیون با تعلیق بادي..... ۱۳۹
حمل‌ونقل بر روي کشتي..... ۱۴۱

Provided by Volvo Trucks

07 تجهيزات بيروني

حفاظ زيرگيري جانبي..... ۱۴۴
ريش..... ۱۴۶

08 بارگيري، تخليه و كار

تريلر، جفت..... ۱۵۰
بارگيري و تخليه..... ۱۵۱

09 اطلاعات‌سرگرمي

اطلاعات‌سرگرمي، كليات..... ۱۵۸
راديو..... ۱۶۰
پخش CD..... ۱۶۳
مدياپلي‌يرها..... ۱۶۴
تنظيمات صوتي..... ۱۶۶
®Bluetooth..... ۱۶۷

Provided by Volvo Trucks

فهرست مطالب

10 کنترل سوخت و آلايندگي

سوخت ديزل..... ۱۷۲
تميزكردن گاز اگزوز SCR..... ۱۷۶

11 تعمير و نگهداري

مقدمه..... ۱۸۲
برنامه‌ريزي سرويس..... ۱۸۳
پارک طولانی مدت..... ۱۸۴
تجهيزات..... ۱۸۵
کج‌کردن اتاقک..... ۱۸۷
تميزكردن خودرو..... ۱۹۰
تعميرات ساده‌تر..... ۱۹۴
چرخ‌ها و تايرها..... ۲۰۲
سامانه تهويه مطبوع..... ۲۰۸
سيستم سوخت..... ۲۰۹
تسمه‌هاي محرک..... ۲۱۲
سيستم برق..... ۲۱۳
روانساز..... ۲۲۳
تميزكننده هوا..... ۲۳۳
سيستم خنک‌كننده..... ۲۳۴
سيستم ترمز..... ۲۳۶
ويژگي‌ها..... ۲۳۸

12 اقدام اضطراري

بكسل كردن..... ۲۴۴
تعليق بادي در حالت قفل‌شده..... ۲۴۶
استارت اضطراري..... ۲۴۷
علائم هشدار و كمک‌هاي اوليه..... ۲۴۸
آزادكردن ترمز دستي..... ۲۴۹
ايراد اهرم براي ترمز دستي..... ۲۵۱
عمليات اضطراري، گيربكس..... ۲۵۲
گيربكس، روشن‌كردن بدون فشار هوا..... ۲۵۳
عملكرد پشتيباني سيستم ترمز..... ۲۵۴

Provided by Volvo Trucks

Provided by Volvo Trucks

Provided by Volvo Trucks

01

مقدمه

P

علائم

نمادها

علائم زیر ممکن است بر روي کامیون شما موجود باشد

معنای نمادها به شرح زیر می باشد:

از عینک‌هاي ایمني استفاده کنید.

از دسترس اطفال دور نگه دارید.

ایجاد جرقه یا شعله بی‌حفاظ خودداری نمایید.

اطلاعات موجود در کتابچه راننده را مطالعه نمایید.

خورنده

خطر بروز انفجار

متون ویژه

کتابچه راهنماي راننده از سطوح مراقبت و متون هشداردهنده زیر استفاده می‌کند.

خطر

نشانگر یک موقعیت بالقوه خطرناک است که ممکن است، در صورت عدم پرهیز از آن، منجر به مرگ یا صدمات شدید جسمي شود.

هشدار

نشانگر یک موقعیت بالقوه خطرناک است که ممکن است، در صورت عدم پرهیز از آن، منجر به صدمات مرگبار، صدمات شدید جسمي یا آسیب‌دیدگي خودرو شود.

احتیاط

نشانگر یک موقعیت بالقوه خطرناک است که ممکن است، در صورت عدم پرهیز از آن، منجر به صدمات جسمي خفیف یا متوسط یا آسیب‌دیدگي تجهیزات شود.

توجه

نشانگر موقعیتي، کاربرد یا وضعیتي است که باید موردتوجه قرار گیرد.

متن منو

هنگامي که متن به یکي از منوها اشاره دارد، مسیر جستجو در یک جدول نشان داده می‌شود.

صفحه‌نمایش اطلاعات راننده

منوي اصلي 1

↳ منوي فرعي 2

↳ منوي فرعي 3

Provided by Volvo Trucks

اطلاعات مهم

کتابچه راهنماي راننده را مطالعه نمايید.

محتويات اين كتابچه راهنماي راننده براساس تجهيزات، سامانه‌ها و عملكردهايي كه كاميون از آنها برخوردار است (يا به اصطلاح كنترل شاسي) تعيين مي‌شود. شماره شاسي كاميون در ذيل هر صفحه چاپ شده است. به خاطر كنترل شاسي، كتابچه راهنماي راننده به طور خاص به كاميون داراي اين شماره شاسي مربوط مي‌شود و بايد در كاميوني كه به آن تعلق دارد، نگهداري شود.

لطفاً قبل از اولين رانندگي با كاميون خود، كتابچه راهنماي راننده را به طور كامل مطالعه نماييد. اين روشي مناسب براي آشنايي با عملكردها و تجهيزات كاميون و كسب توانايي استفاده صحيح از آنها مي‌باشد.

فهرست مندرجات موجود در ابتداي كتابچه به شما ديدي كلي از ساختار و محتويات هر فصل آن ارائه مي‌دهد. در نمايه الفبايي آخر كتاب مي‌توانيد ويژگي‌ها يا عملكردهاي خاص را جستجو نماييد.

سيستم LVD (Logged vehicle data)

اين كاميون به يک سامانه الكتريكي مجهز است كه انواع مختلف اطلاعات درمورد كاميون و نحوه استفاده از آن را ذخيره مي‌كند. اين اطلاعات ذخيره‌شده شامل كيلومتر، سرعت، مصرف سوخت، دنده انتخاب‌شده، دور موتور، و موارد ديگر است.

اين اطلاعات به Volvo Trucks منتقل‌شده و براي توسعه محصول و تضمين كيفيت استفاده مي‌شود. Volvo Trucks و تعميرگاه‌هاي مجاز آن از اين اطلاعات استفاده خواهد نمود.

سوالات خود را در ارتباط با استفاده از اين اطلاعات مي‌توانيد از تعميرگاه مجاز ولووتان و يا با شركت بازاريابي ولوو در ميان بگذاريد.

راه‌اندازي

در طول 500 كيلومتر اول كاركرد كاميون، سيستم انتقال قدرت نبايد درمعرض بارهاي سنگين قرار گيرد زيرا اين كار ممكن است باعث ايجاد گرماي بسيار بالا در چرخ‌دنده‌هاي خاردار و پينيون‌ها شود.

به خاطر داشته باشيد، پس از 4 هفته كار يا 10000 كيلومتر كاركرد، بسته به اينكه كدام زودتر اتفاق مي‌افتند، كاميون را براي سرويس ضمانت‌نامه ببريد. (درمورد خودروهاي توليدشده در اروپا، سرويس ضمانت‌نامه تنها درصورتيكه كاميون‌ها محرک تمام‌چرخ هستند، ارائه مي‌شود)

Provided by Volvo Trucks

نبود موقت خروجي توان

هنگام رانندگي در شرايط دشوار، مانند دماهاي بالا، دورهاي بالاي موتور، بارهاي داراي ارتفاع زياد، دما در سامانه اگزوز ممكن است به شكل غيرعادي بالا برود. اين بدان معناست كه سامانه محافظ موتور فعال مي‌شود، و خروجي توان موتور به صورت موقت كاهش مي‌يابد. خروجي موتور هنگامي كه دما افت نمايد، به عملكرد عادي بازمي‌گردد.

درصورتي كه خروجي موتور به حالت عادي بازنگشت، با تعميرگاه مجاز ولوو تماس بگيريد.

Provided by Volvo Trucks

Provided by Volvo Trucks

Provided by Volvo Trucks

02

نكات مربوط به رانندگي

P

محل استقرار راننده

- همواره از کمربند ایمني استفاده نمایید
- صندلي راننده و آینه‌ها را براي قرارگرفتن در وضعیت مناسب رانندگي، تنظیم کنید
- از قسمت‌های نگهداری موجود در کابین راننده استفاده کنید

Produced by Volvo Trucks

محل استقرار راننده

محیط اطراف راننده

براي حفظ ايمني خود در هنگام رانندگي، همواره از کمربند ايمني استفاده کنيد. به خاطر داشته باشيد، که در بسياري از کشورها اين کار از لحاظ قانوني اجباري است.

وضعيت رانندگي

در هنگام رانندگي لازم است در وضعيت راحتي قرار گرفته و داراي ديد مناسب باشيد. دست‌ها و پشت بايد در حالت بدون فشار و طبيعي قرار گرفته باشند. بنابراين قبل از شروع رانندگي، مطابق با وضعيت رانندگي خود، زماني را صرف تنظيم آينه‌ها، غربيلک فرمان و صندلي نماييد.

چنانچه در مسافت‌هاي طولاني رانندگي مي‌کنيد، بايد در فواصل زماني منظم، وضعيت رانندگي خود را تغيير دهيد. به خاطر داشته باشيد که وضعيت خم‌شده در هنگام رانندگي مي‌تواند در هنگام عبور از روي سطوح ناهموار جاده به پشت و گردن شما آسيب بزند. به همين دليل، در هنگام رانندگي بر روي سطوح ناهموار جاده، بايد پشتي صندلي و پشت‌سري را به حالت مستقيم درآوريد.

سامانه آب‌وهوا

از عملکرد گردش هواي سامانه آب‌وهوا مي‌توانيد براي بالابردن يا پايين آوردن سريع دما در کابين راننده استفاده کنيد.

از بخاري پارک براي بالابردن سريع دما در يک کابين راننده سرد در هنگام رانندگي استفاده کنيد.

Provided by Volvo Trucks

روشن کردن

- از راه‌اندازي كاميون با موتور سرد پرهيز كنيد
- به جاي درجا روشن نگاه داشتن كاميون در دور آرام، آنرا با رانندگي در دورهاي پايين موتور گرم كنيد.

Provided by Volvo Trucks

روشن کردن

روشن کردن کامیون

هنگامی که کامیون خود را روشن می‌کنید، کارهاي متعددي را باید انجام دهید تا بتوانید به شکل هوشمندانه آنرا روشن کرده، در مصرف سوخت صرفه‌جویی نموده و استهلاک کامیون را کاهش دهید.

از استارت زدن کامیون با موتور سرد پرهیز کنید

چنانچه با موتور سرد کامیون را روشن می‌کنید، باید عملکرد گرم‌کن ورودي هوا را در کامیون‌تان روشن نمایید. پس از آن هواي پیش‌گرم‌شده به موتور داده می‌شود که با این کار استارت راحت‌تر و با تولید آلودگي کمتري براي محیط‌زیست انجام خواهد شد.

هرگز در حالت سرد دور موتور را با گازدادن افزایش ندهید. به جاي اینکه موتور را در حالت درجا با دور آرام روشن نگه دارید، آن را با رانندگی با سرعت کم و در دورهاي پایین موتور گرم کنید.

روش‌هاي روشن کردن موتور

براي بررسي سامانه الکترونیکي، ترمز را به آرامي فشار دهید. چنانچه این آزمایش انجام نشود، سامانه‌ی کنترل سرعت پیمایش (کروز کنترل) کار نخواهد کرد.

شروع به حرکت بر روی سربالایی

براي ساکن نگه‌داشتن کامیون در هنگام شروع به حرکت، عملکرد پشتیبان صعود در سربالایی را فعال نمایید.

Provided by Volvo Trucks

رانندگي در محيط شهري

- رانندگی‌تان را برنامه‌ریزی کنید
- از آینه‌ها و چراغ‌هاي راهنماي كاميون استفاده كنيد.
- مراقبت عابرین و سایر کاربران جاده باشید

Provided by Volvo Trucks

رانندگي در محيط شهري

رانندگي در محيط شهري

هنگام رانندگي در يک محيط شهري، ترفندهاي رانندگي متعددي براي رانندگي کارآمد و مصرف بهينه سوخت وجود دارد.

رانندگي هوشمندانه

قانون اصلي رانندگي در محيط شهري، برنامه‌ريزي براي رانندگي و پرهيز از توقف‌هاي غيرضروري است. بوسيله استفاده از ترمزهاي کمکي کاميون به دفعاتي که لازم است، در مصرف سوخت و نيز در استهلاک ترمزهاي اصلي کاميون صرفه‌جويي نماييد. چنانچه داراي کروزکنترل هستيد، در ترافيک سنگين بايد از آن فقط به مقدار نياز استفاده کنيد. استفاده غلط از آن منجر به ترمزگيري و گازدادن غيرضروري و در نتيجه افزايش مصرف سوخت خواهد شد.

مراقبت کاربران ضعيف‌تر جاده باشيد!

بسياري از تصادفات شديد بين کاميون‌ها و کاربران ضعيف‌تر جاده مانند دوچرخه‌سواران، موتورسواران و عابران پياده رخ مي‌دهد. تنظيم صحيح آينه‌ها به شما ديد مناسبي از اطراف خودرو مي‌دهد، با اينحال مراقب نقاط کور جلو و عقب کاميون و همينطور سمت شاگرد باشيد.

واحد هشدار دنده‌عقب

واحد هشدار دنده‌عقب براي جلوگيري از تصادفات در هنگام دنده‌عقب رفتن، بر روي کاميون شما قرار گرفته‌است. شما بايد همواره آنرا فعال کنيد. درجه صداي واحد هشدار دنده‌عقب را مي‌توان بر روي زياد، کم يا خاموش (واحد هشدار دنده‌عقب غيرفعال) تنظيم کرد. واحد هشدار دنده‌عقب را تنها در محيط‌هاي تحت نظارت، هنگامي که اين کار کاملاً موجه است، غيرفعال کنيد.

Provided by Volvo Trucks

بارگيري و تخليه

- بار را به طور مناسب و محکم مهار کنيد
- از سامانه حافظه تعليق بادي براي ارتفاع بار و ارتفاع رانندگي استفاده کنيد

Provided by Volvo Trucks

بارگيري و تخليه

بارگيري و تخليه بار

با استفاده از سامانه تعليق بادي كاميون، بارگيري و تخليه بار را راحت‌تر انجام داده و در زمان و انرژي صرفه‌جويي نماييد.

بارگيري بارهاي سنگين

چنانچه مي‌خواهيد يک بار بسيار سنگين را به سرعت تخليه كنيد، بايد ارتفاع سامانه‌ي تعليق بادي كاميون را به پايين‌ترين سطح آن برسانيد، در غير اينصورت ممكن است تعليق بادي چرخ آسيب ببيند.

هنگامي كه بارگيري را انجام داده يا ارتفاع كاميون را تغيير داده‌ايد، چنانچه داراي چراغ‌هاي جلوي قابل‌تنظيم هستيد، بايد چراغ‌ها را مطابق با شرايط جديد بازنشاني كنيد. با اين كار ديد شما بهتر شده و از تابيدن نور شديد به چشم ساير كاربران جاده جلوگيري مي‌شود.

محكم نمودن بارها

به ياد داشته باشيد براي جلوگيري از تصادفات و آسيب‌ديدن كالا و خودروها، حتماً بار را به شكل مناسب مهار كنيد. يک قاعده كلي اين است كه بار را در جلو با نيرويي حداقل برابر با وزن كل بار مهار كنيد. بار را در عقب و طرفين با حداقل نيرويي برابر با نصف وزن بار مهار كنيد.

ترمز تريلر

براي تنظيم موقعيت ريش تريلر، از ترمز تريلر در هنگام متصل‌نمودن تريلر، استفاده كنيد. مطمئن شويد تريلر به شكل مناسب متصل است.

حركت به جلو و عقب براي تخليه كفي

هشدار

شرايط فعلي، وضعيت ترافيک و تصميم‌گيري راننده استفاده يا عدم استفاده از عملكرد «جلو و عقب رفتن براي تخليه كفي» و زمان آن را تعيين مي‌كند. هميشه مسئوليت كامل با راننده است.

اين روش را مي‌توان براي شل كردن بارهايي كه روي كفي كاميون گير كرده‌اند به كار برد.

1 گاز دهيد و با نيروي زياد ترمز بگيريد.

2 اين كار را در صورت لزوم در جهت عكس هم تكرار كنيد.

Provided by Volvo Trucks

رانندگي در اتوبان

- رانندگي‌تان را برنامه‌ريزی كنيد
- با سرعت مناسب حركت كرده و حتي‌الامكان سرعت ثابت را حفظ كنيد.

Provided by Volvo Trucks

رانندگي در اتوبان

رانندگي در بزرگراه

در هنگام رانندگي در بزرگراه، راه‌هاي فراواني براي رانندگي كارآمد، همراه با مصرف سوخت بهينه وجود دارد. برنامه‌ريزي سفر از اهميت زيادي برخوردار است.

به خاطر داشته باشيد كه جاده‌هاي داراي سربالايي و پيچ‌وخم‌هاي فراوان باعث مصرف سوخت بيشتر خواهد شد.

كروز كنترل (سامانه كنترل سرعت پيمايش)

كروز كنترل يا سامانه كنترل سرعت پيمايش كاميون ابزاري مناسب براي حفظ سرعت ثابت است. چنانچه از سامانه‌ی كروزكنترل استفاده مي‌كنيد، بايد به خوبي بتوانيد با يكي از پدال‌هاي پايي آنرا غيرفعال كنيد تا در شرايط حساس با انجام كمترين مراحل ممكن به طور خودكار واكنش نشان دهيد.

انطباق سرعت

انطباق سرعت حركت با شرايط محيط بسيار مهم است. سرعت‌هاي بالاتر باعث بالارفتن مقاومت باد و درنتيجه افزايش مصرف سوخت خواهد شد. به خاطر داشته باشيد كه دوبرابرشدن سرعت حركت باعث چهاربرابرشدن مقاومت باد خواهد شد. با استفاده از مجموعه بادگير ولوو، مي‌توانيد مقاومت كاميون در مقابل باد و در نتيجه مصرف سوخت را كاهش دهيد.

تعويض‌دنده هوشمندانه

در سريع‌ترين زمان ممكن، سرعت را به سرعت دلخواه افزايش دهيد. توصيه مي‌كنيم مطابق با سرعت‌سنج دور موتور رانندگي كنيد و دور موتور را در قسمت سبزرنگ درجه نگهداريد. از توان كشش موتور در دورهاي پايين استفاده كنيد. اين تكنيك رانندگي در مصرف سوخت صرفه‌جويي نموده و سايش موتور و جعبه‌دنده را كاهش مي‌دهد. به خاطر داشته باشيد كه تعويض‌دنده بيش از حد ممكن است باعث افزايش مصرف سوخت شود.

از ترمزهاي كمكي استفاده كنيد

بوسيله استفاده از ترمزهاي كمكي كاميون، فرسايش ترمزهاي اصلي كاميون را كاهش دهيد. چنانچه در هنگام رانندگي فقط از ترمزهاي كمكي استفاده مي‌كنيد، توصيه مي‌شود به طور منظم از ترمز اصلي براي پيشگيري از تشكيل پوشش بر روي لنت‌هاي ترمز استفاده كنيد تا از بروز نقص در عملكرد ترمزگيري جلوگيري شود.

همچنين مي‌توانيد از عملكرد «ترمز تركيبي» براي ترمزگيري كنترل‌شده استفاده كنيد. «ترمز تركيبي» به ترمزهاي كمكي، در هنگام ترمزگيري كمك مي‌كند.

مقاومت (اصطكاك) غلتشي تايرها

مقاومت (اصطكاك) غلتشي تايرها نقش مهمي را در ميزان مصرف سوخت شما ايفا مي‌نمايد. استفاده از تايرهايي كه به شكل صحيح انتخاب شده‌اند و اطمينان يافتن از فشار صحيح تاير مسائل مهمي هستند. فشار تاير را حداقل هر 14 روز يک بار بررسي كنيد. فشار اشتباه تاير تاير منجر به افزايش سايش تاير و مصرف سوخت بيشتر خواهد شد. تنظيمات محور چرخ را به طور منظم در يک تعميرگاه مجاز ولوو بررسي كنيد.

Provided by Volvo Trucks

رانندگي در سراشيبي و سربالايي

- در سربالايي‌ها سرعت را افزايش دهيد
- در صورتي كه پستي و بلندي جاده اجازه مي‌دهد، بدون گازدادن حركت كنيد

Provided by Volvo Trucks

رانندگي در سراشيبي و سربالايي

تكنيک‌هاي رانندگي شما در جاده‌هاي داراي سربالايي و سرپايينی تاثير زيادي در مصرف سوخت دارد.

سربالايي

هنگام نزديک شدن به سربالايي، بايد سعي كنيد سرعت خود را حفظ كرده و اجازه دهيد موتور با قدرت كار كند تا بتوانيد به سرعت به بالاي شيب برسيد. درست قبل از رسيدن به بالاي شيب، پدال گاز را رها كنيد تا از روي آن بدون گازدادن عبور كنيد. هنگامي كه دنده را تعويض مي‌كنيد، سعي كنيد به جاي توجه به صداي موتور، مطابق با دورسنج موتور رانندگي كنيد. دور موتور را در قسمت سبزرنگ درجه نگهداريد و از توان كششي كاميون در دورهاي پايين استفاده كنيد.

جعبه‌دنده خودكار

براي دستيابي به حداكثر قدرت موتور براي رانندگي، به طور مثال بر روي سربالايي، مي‌توانيد از عملكرد «Kick-down» استفاده كنيد. با اين روش به صورت خودكار دنده پايين‌تر انتخاب مي‌شود.

Provided by Volvo Trucks

رانندگي بر روي سطح جاده لغزنده

- سرعت را مطابق با سطح جاده انتخاب نماييد
- از سامانه‌هاي كمكي كاميون بر روي سطوح دشوار جاده استفاده كنيد

Provided by Volvo Trucks

رانندگي بر روي سطح جاده لغزنده

رانندگي جاده‌هاي لغزنده

حتی با وجودیکه کامیون شما به عملکرهای مختلفی مجهز است که رانندگی بر روی سطوح لغزنده جاده را تسهیل می‌نماید، همواره مهمترین عامل حفظ ایمنی انطباق سرعت متناسب با شرایط جاده است.

TCS

TCS یک سامانه است که به طور خودکار از بکسواد چرخ جلوگیري می‌نماید. چنانچه در موقعیتی هستید که لازم است چرخ‌ها هرزه‌گردي بیشتري داشته باشند، عملکرد «Off-road TCS» را فعال کنید. فراموش نکنید هنگامی که محل لغزنده را ترک نمودید، عملکرد را غیرفعال کنید.

قفل دیفرانسیل

بر روي یک سطح بسیار لغزنده می‌توانید قفل دیفرانسیل را درگیر کنید تا چرخ‌ها با سرعتی یکسان به حرکت دریایند.
هنگامی که قفل دیفرانسیل درگیر است، با احتیاط رانندگی کنید. فراموش نکنید هنگامی که محل لغزنده را ترک نمودید، آنرا غیرفعال کنید. در صورت رانندگي با قفل دیفرانسیل درگیر بر روي زمین سفت، خطر آسیب دیدن محورهاي متحرک و چرخ‌ها وجود دارد.

Provided by Volvo Trucks

رانندگي در سطوح جاده زمستاني

- شيشه جلو را سرد نگه‌داريد تا برف روي آن آب نشود
- مطمئن شويد داراي ديد مناسب هستيد
- سرعت خود را منطبق نماييد
- از زنجيرها يا موارد مشابه استفاده كنيد

Provided by Volvo Trucks

رانندگي در سطح جاده‌های زمستاني

در هنگام رانندگي در جاده‌هاي زمستاني، عملكردهاي متعددي براي استفاده شما وجود دارد.

براي اطلاعات بيشتربه بخش رانندگي جاده‌هاي لغزنده، صفحه ۲۱ مراجعه نماييد .

سامانه تهويه مطبوع

چنانچه بر روي پنجره‌ها بخار يا يخ تشكيل شده است، از عملكرد يخ‌آب‌كن واحد تهويه مطبوع مي‌توانيد براي تميزكردن پنجره‌ها استفاده كنيد. به عنوان مثال در هنگام بارش برف خفيف، بايد وزش باد را تنها به سمت كف خودرو تنظيم كنيد تا از آب كردن برف بر روي پنجره جلوی خودرو كه پس از آن بر اثر وزش باد مستقيم منجمد مي‌شود، جلوگيري شود. يخ و برف روي آينه‌هاي درب به آساني بوسيله فعال‌كردن گرم‌كن آينه درب، از بين مي‌روند.

زنجير چرخ

چنانچه نياز داريد از زنجير چرخ استفاده كنيد، به خاطر داشته باشيد كه زنجير چرخ بر روي محور چرخ جلو بايد در وهله اول در سمت شاگرد نصب شود تا از آسيب ديدن ميله اتصال فرمان در سمت راننده جلوگيري شود.

Provided by Volvo Trucks

رانندگي در محيط پرگردوغبار و دود

- *از گردش هوا استفاده کنید*
- *آشکارساز دود را در کابین راننده به طور موقت خاموش کنید*

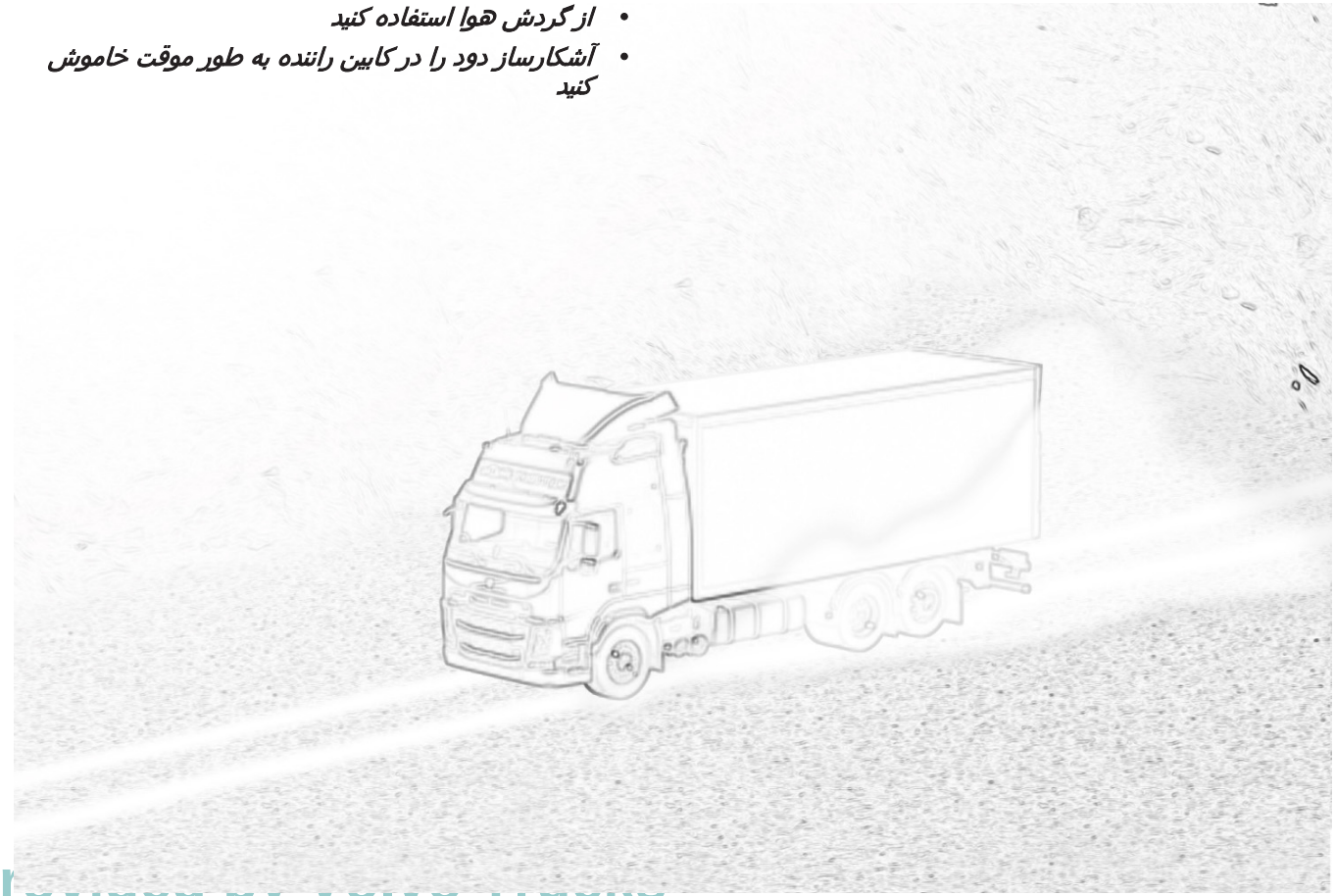

Provided by Volvo Trucks

رانندگي در محيط پرگردوغبار و دود

رانندگي در محيط غبارآلود و پردود

چنانچه در یک محیط بسیار غبارآلود رانندگی می‌کنید، باید آشکارساز دود کابین راننده را به طور موقت خاموش کنید. براي جلوگيري از ورود گردوغبار و هواي نامناسب، می‌توانید از عملکرد گردش هواي کابین راننده استفاده کنید. از گردش هوا تنها براي مدتي کوتاه استفاده کنید. سمت داخلیی شیشه جلوی خودرو را با یک ماده شیشه‌شور معمولی به صورت منظم تمیز کنید.

Provided by Volvo Trucks

رانندگي در باران

- مطمئن شويد داراي ديد مناسب هستيد
- سرعت خود را منطبق نماييد
- عمق شيار تايرها را بررسي كنيد

Provided by Volvo Trucks

رانندگي در باران

هنگام رانندگي در زير باران، بايد ديد خوب داشته و سرعت مناسب را حفظ كنيد. چنانچه كاميون شما به تهويه مطبوع مجهز است، مي‌توانيد از آن براي خارج كردن رطوبت كابين راننده استفاده كنيد. چنانچه مي‌خواهيد يخ را از روي پنجره‌ها پاک كنيد، مي‌توانيد از «يخ‌آب‌كن» سامانه تهويه مطبوع استفاده كنيد.

لغزيدن بر روي سطح خيس جاده

بهترين راه براي جلوگيري از سرخوردن:

- وجود آج سالم بر روي تايرها
- كاهش سرعت

Provided by Volvo Trucks

پارک کردن

- از ترمز دستی استفاده کنید
- از بکارگیری سرعت دور آرام خودداری کنید

Provided by Volvo Trucks

پارک کردن

پارک کردن

هنگامی که براي پارک کردن توقف مي‌کنید، نکات متعددي وجود دارد که باید مدنظر داشته باشید:

از درجاکارکردن خودداري کنید

قبل از شروع حرکت، کامیون نیازي به کارکردن موتور آن در سرعت پایین ندارد. موتور را در دورهاي پایین موتور گرم کنید. در طول رانندگي در شرایط عادي نیز، از کارکردن در دور آرام خودداري کنید. معمولاً 5 الی 6 درصد کل مصرف سوخت به خاطر کارکردن در دور آرام است، که 50 الی 80 درصد آن به خاطر کارکردن غیرضروري در دور آرام است.

رانندگي سنگین

قبل از خاموش کردن کامیون پس از مقدار زیادی رانندگی سنگین، باید اجازه دهید که موتور برای چند دقیقه در وضعیت درجا با دور آرام کار کند. این کار برای کاهش فرسایش موتور مفید می‌باشد.

AdBlue

چنانچه با کامیون خود را در آب‌وهواي مربوط به اروپاي شمالي (زیر 0 °C) رانندگي مي‌کنید، باید قبل از خاموش کردن کلید اصلي کامیون، 90 ثانیه صبر کنید. بدین ترتیب محلول AdBlue از سامانه خارج خواهد شد. در کامیون‌هاي داراي کلید اصلي الکتریکي، مي‌توانید جریان را با استفاده از کنترل‌ازراه‌دور خاموش کنید.

تایرهاي داغ

تایرهاي ممکن است پس از رانندگي طولاني داغ شوند. در هنگام پارک خودرو بر روي یک شیب و یا بر روي سطوح یخ‌زده در زمستان، تایرها ممکن است سطح زیر خود را آب کرده و باعث سرخوردن کامیون شوند. سعي کنید بر روي یک سطح افقي پارک کنید.

انتخاب‌کننده دنده در حالت خلاص

همواره در هنگامی که کامیون پارک شده است یا هنگامی که شما محل استقرار راننده را به هر دلیلی ترک می‌کنید، دنده خلاص، N، را انتخاب کنید.

Provided by Volvo Trucks

سوخت‌گيري

- فشار باد تاير را بررسي كنيد
- مايع شيشه‌شور را پر كنيد
- سطح AdBlue را بررسي كنيد

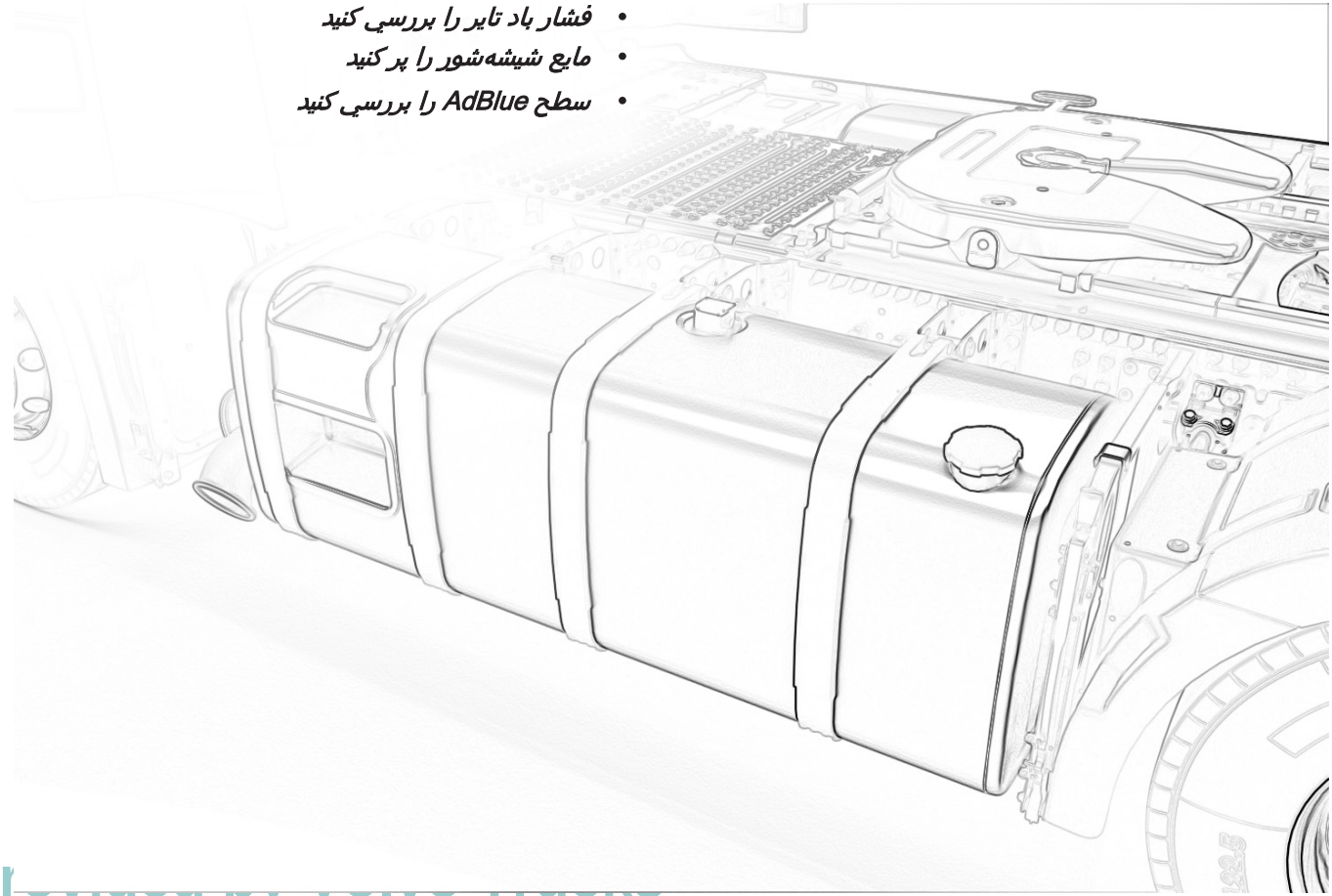

Produced by Volvo Trucks

سوخت‌گيري

هنگامي كه براي سوخت‌گيري توقف مي‌كنيد، بايد از اين فرصت براي بازرسي كاميون خود استفاده كنيد.

AdBlue

عادت كنيد در هنگام سوخت‌گيري، سطح مخزن AdBlueرا بررسي كنيد. روشن‌نگه‌داشتن موتور بدون AdBlue مي‌تواند به سامانه كاهنده آلايندگي گاز اگزوز آسيب وارد نمايد.

درصورت ريخته‌شدن AdBlue.، آنرا حتماً تميز كنيد. اين محلول ممكن است بر روي برخي سطوح فلزي واكنش نشان دهد. مخزن AdBlue تنها براي AdBlue درنظرگرفته شده است. ساير سوخت‌ها يا آلودگي در مخزن مي‌تواند به موتور و سامانه سوخت آسيب وارد نمايد.

فشار صحيح باد تاير

فشار باد تاير را در هنگام سوخت‌گيري يا حداقل هر 14 روز يک بار بررسي كنيد. فشار تاير اشتباه منجر به افزايش سايش تاير و مصرف سوخت بيشتر خواهد شد. وضعيت رانندگي كاميون نيز مي‌تواند تحت‌الشعاع فشار تاير نامناسب باشد.

Provided by Volvo Trucks

حمل‌ونقل بر روي كشتي

- كاميون را به طور محكم مهار كنيد
- بالشتک‌هاي هوا را تخليه نموده و سامانه تعليق بادي را خاموش كنيد

Provided by Volvo Trucks

حمل‌ونقل بر روي كشتي

هنگامي كه كاميون را بر روي يک كشتي مي‌بريد، بايد سامانه تعليق بادي كاميون را تخليه كنيد. هنگامي كه كاميون را بر روي يک كشتي منتقل مي‌كنيد، سامانه تعليق بادي كاميون بايد به طور كامل از هوا تخليه و خاموش شود.

كاميون و بار را به شكلي محكم مهار كنيد تا در طول حمل‌ونقل در كشتي، امكان حركت كردن آنها وجود نداشته باشد.

تخليه كامل باد

از حالت اتوماتيک ارتفاع كاميون موسوم به «Ferry level» (سطح حمل بر روی كشتی) استفاده كنيد تا بتوانيد بالن‌های هوا را به سرعت و به شكل مؤثر تخليه كنيدبه بخش حمل‌ونقل بر روي كشتي، صفحه ۱۴۱ مراجعه نماييد .

Provided by Volvo Trucks

تعمير و نگهداري

- براي كاميون خود از سوخت صحيح استفاده كنيد
- برنامه زمان‌بندي تعمير را براي كاميون خود رعايت نماييد

Provided by Volvo Trucks

تعمیر و نگهداري

بوسیله انجام نگهداري مرتب و حفظ کامیون در وضعیت مناسب، هزینه‌هاي خود را کاهش دهید. چنانچه از سوخت و روغن‌هایی که از سوي ولوو توصیه شده است، استفاده کنید، موتور کامیون به بهترین صورت کار کرده و عمر آن بیشتر خواهد بود.

از تعمیرگاه ولوو خود بخواهید تا به شما در تهیه یک برنامه زمانبندي تعمیر مخصوص براي کامیون شما کمک کند.

میزان فرمان

به خاطر داشته باشید که تراز چرخ جلو و زوایاي محورها را هم در کشنده و هم در تریلر، به صورت منظم بررسی کنید. میزان فرمان براي پایین نگه داشتن مصرف سوخت و کاهش ساییدگي تایرها لازم است. چنانچه تایرها داراي بار متعادل و بدون بار اضافي باشند، ساییدگي آنها حداقل خواهد بود.

هنگام تعویض تایرها، به عنوان مثال در هنگام پنچگیري، می‌توانید از سامانه تعلیق بادي کامیون براي بلندکردن کامیون استفاده کنید.

سامانه هواي فشرده

براي اینکه سامانه باد در کامیون به شکل صحیحی کار کند، باید عملکرد خشک‌کن باد را با تخلیه دوره‌اي مخزن اصلی یا یکي از مخزن‌هاي مدار، بررسی کنید. چنانچه از تانک‌های باد آب خارج می‌شود، مدخل فیلتر خشک‌کن باد باید در اسرع وقت تعویض شود.

در طول زمستان، در هنگامی که فشار آزاد می‌شود، یک صداي هیس نشان می‌دهد که سیم‌پیچ حرارتی در سامانه باد در حال کار است.

باطري‌ها

چنانچه باطري‌ها باید قطع شوند، کامیون باید در حالت کارکردي «Parked» (پارک‌شده) باشد.

Provided by Volvo Trucks

Provided by Volvo Trucks

03

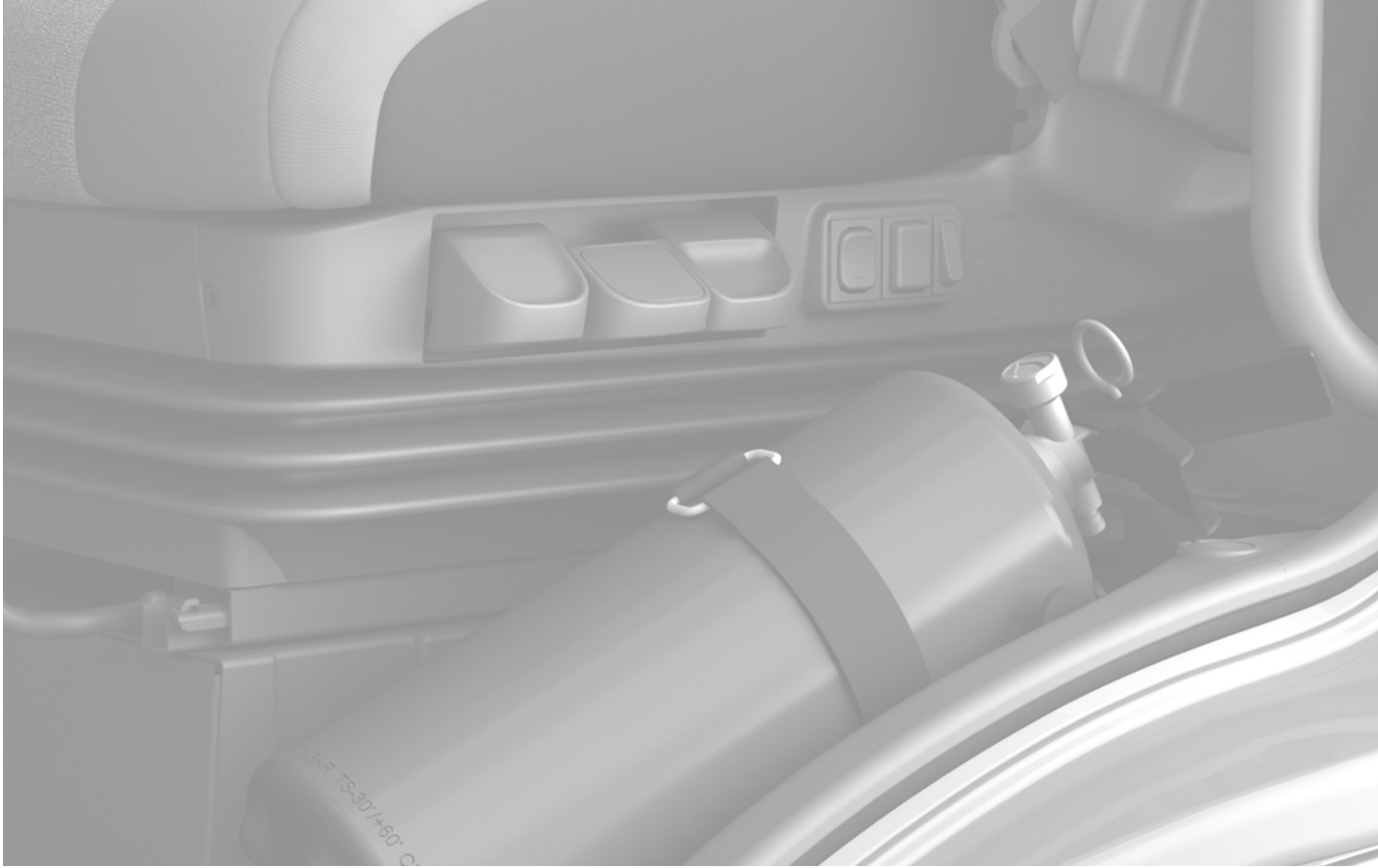

ايمني

P

كمربند ايمني

كمربند ايمني

همواره در حين رانندگی کمربند ايمنی خود را ببنديد! چنانچه کمربند ايمنی را نبنديد، چراغ هشدار مربوطه در مجموعه نمايشگرها روشن خواهد شد. در سرعت‌هاي بالاي 15 کيلومتردرساعت يک سيگنال صوتي نيز فعال مي‌شود.

هشدار کمربند ايمني.

کليه مسافران بايد از کمربند ايمني استفاده کنند.

Provided by Volvo Trucks

آشکارساز دود

آشکارساز دود درصورت وجود دود در کابین راننده، بوسیله یک سیگنال صوتی قوی، یک هشدار می‌دهد.

آشکارساز دود را موقتاً خاموش کنید

دکمه را یک بار فشار دهید.

آشکارساز دود براي 10 دقیقه خاموش می‌شود. از این عملکرد در هنگام سیگارکشیدن یا رانندگی در محیط‌هاي پرگردوغبار استفاده کنید.
آشکارساز دود را می‌توان هم هنگامی که بی‌صداست و هم هنگامی که تحریک شده است، خاموش نمود. هنگامی که آشکارساز دود خاموش می‌شود، چراغ هر 10 ثانیه روشن و خاموش می‌شود. پس از 10 دقیقه، آشکارساز دود مجدداً فعال می‌شود.

باتری دودیاب

هنگامي که باطري در شرف خالي شدن است، یک سیگنال کوتاه هر 45 ثانیه یکبار به صدا درخواهد آمد. باطري را تعویض نمایید.

آشکارساز دود را حداقل ماهي یک بار (بررسي باطري) و همواره پس از تعطیلات یا سایر وقفه‌هاي طولاني دیگر آزمایش کنید.

باطري را با فشاردادن دکمه براي 5 الی 10 ثانیه بررسي کنید. چنانچه باطري در وضعیت مناسب باشد، سیگنال آلارم مادامي که دکمه فشار داده شده است، به صدا درخواهد آمد. هنگامي که باطري درحال بررسي‌شدن است، آشکارساز دود براي مدت 10 دقیقه خاموش مي‌شود.

آشکارساز دود باید هر پنج سال یک بار، براي معاینه تحویل داده شود. با یک تعمیرگاه مجاز ولوو تماس بگیرید.

توجه
وقتی باتری کنترل می شود دودیاب به مدت ده دقیقه خاموش می شود.

Provided by Volvo Trucks

قطعات داغ

گرم‌کردن

موتور و فرآیند تمیزکردن گازهای اگزوز گرمای زیادی ایجاد می‌کند. در نتیجه، گازهای اگزوز و قطعات داخل و اطراف سیستم اگزوز بسیار داغ خواهند شد. کامیون برای انطباق با این شرایط طراحی شده است. با اینحال، برای پرهیز از مشکلات، مسائل متعددی را باید مدنظر داشت:

- اطراف قطعات داغ را تمیز نگه دارید.
- مطمئن شوید هیچ ماده حساس به گرمایی در کنار خروجی لوله اگزوز وجود نداشته باشد.

هشدار

اگزوز و قطعات داخل و اطراف سیستم اگزوز بسیار داغ خواهند شد.

تمیزکردن

تمیزکردن اطراف سیستم اگزوز بسیار مهم است. به خاطر داشته باشید که تمام محل‌های تجمع گرد و غبار را تمیز کنید.

در برخی موارد، بدنه ممکن است تمیزکردن قسمت‌های داغ را دشوار نماید. به خاطر داشته باشید درصورتیکه دسترسی از بالا مشکل است، تمیزکردن را می‌توان از محفظه چرخ و از زیر انجام داد.

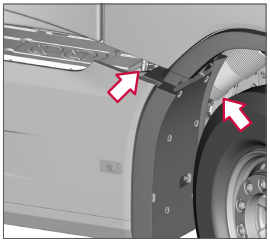

تمیزکردن از محفظه چرخ

هشدار

اطراف قطعات داغ را تمیز نگه دارید.

فیلتر ذره‌ای دیزل

وقتی فرآیند باز-زایی آغاز می‌شود، پیام "High" "Regeneration in progress..." "exhaust temperature" به همراه یک نماد ظاهر می‌شود.

نماد مربوط به بالا بودن بیش از حد دمای اگزوز در هنگام باز-زایی

در هنگام رانندگی با سرعت پایین یا در حالت سکون، به سطح توجه کنید تا از نبودن خطر آتش‌سوزی مطمئن شوید. اقدام دیگری لازم نیست.

در پایان فرآیند باز-زایی، چراغ هشدار خاموش می‌شود.

احتیاط

اگر بار بسیار سنگین باشد، دمای اگزوز ممکن است، حتی پس از فرآیند باز-زایی و خاموش شدن نماد، همچنان بالا باشد.

Provided by Volvo Trucks

كپسول آتش‌نشاني

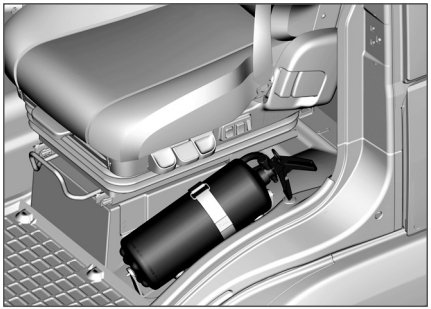

محل نصب كپسول آتش‌نشاني

Provided by Volvo Trucks

هشدار دنده عقب

سیگنال هشدار واحد هشدار دنده عقب به افراد حاضر در اطراف کامیون هشدار می‌دهد کامیون درحال دنده عقب رفتن است. سیگنال هشدار به چراغ دنده عقب کامیون متصل است و در هنگامی که دنده عقب انتخاب می‌شود به طور خودکار هشدار می‌دهد.

سیگنال واحد هشدار دنده‌عقب داراي تنها یک نوع آژیر است.

- براي فعال‌سازي واحد هشدار دنده عقب، دنده عقب را فعال نمایید.

Provided by Volvo Trucks

Provided by Volvo Trucks

Provided by Volvo Trucks

04

قفل‌ها و آلارم‌ها

P

قفل درب

قفل درب

کامیون دارای قفل مرکزی است. از طرف راننده همزمان می‌توانید درب سمت راننده و درب سمت شاگرد را قفل کنید یا قفل آنرا باز کنید.

کلید

بازکردن قفل

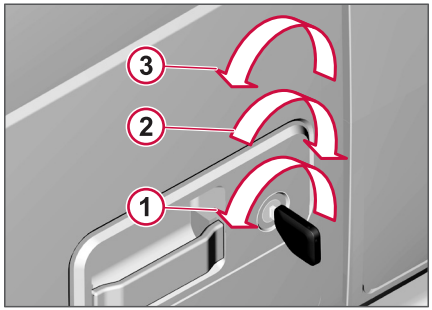

1 قفل را باز کنید.
قفل درب سمت راننده باز است.

2 قفل کنید.

3 قفل را مجدداً باز کنید.
هر دو درب باز است.

مراحل 1 تا 3 را در ظرف 3 ثانیه انجام دهید تا هر دو درب باز شوند.

برچسب شماره

یک برچسب شماره مجزا همراه با کلیدهاي کامیون ارائه شده است.

کلیه کلیدها داراي شماره‌اي بر روي یک برچسب شماره هستند. برچسب را از دسته‌کلید جدا کنید تا افراد متفرقه نتوانند شماره را ببینند. برچسب را در جایی امن نگهداري کرده یا به جایی بچسبانید (در پست آن چسب قرار دارد).

پلاک شماره.

دسته درب

قفل‌کردن

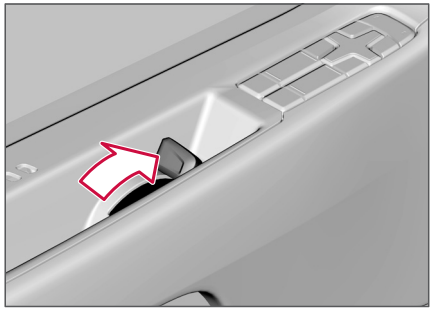

درب را بوسیله فشاردادن دسته به سمت داخل قفل کنید. هر دو درب قفل هستند.

بازکردن قفل

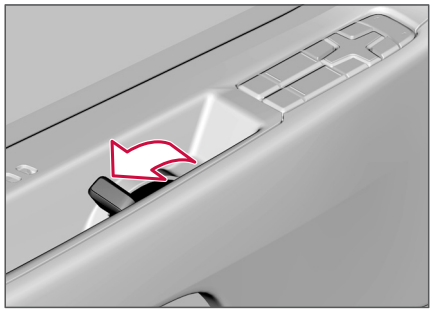

درب را بوسیله کشیدن دسته به سمت بیرون باز کنید. تنها درب فعلي باز می‌شود. قفل‌کردن و

Provided by Volvo Trucks

قفل درب

بازکردن دوباره درب سمت راننده هر دو درب را باز مي‌کند.

توجه
بدون درنظرگرفتن اینکه درب‌ها با کلید، کنترل ازراه‌دور، پانل کنترل سمت راننده یا دستگیره درب قفل هستند، همواره می‌توان آنها را با استفاده از دستگیره درب از داخل کابین راننده باز نمود.

سایر گزینه‌هاي قفل

درب‌ها را می‌توان با پانل کنترل موجود در درب سمت راننده قفل کرد یا قفل آن را باز کرد،به بخش درب، پانل کنترل، صفحه ۸۰ مراجعه نمایید .

Provided by Volvo Trucks

کنترل ازراه‌دور

قفل‌کردن

درب‌ها را بوسیله فشاردادن دکمه LOCK، قفل کنید.
چراغ‌هاي راهنما براي دو ثانیه روشن می‌شوند.

بازکردن قفل

درب سمت راننده را بوسیله فشاردادن دکمه UNLOCK باز کنید.

چراغ‌هاي راهنما سه بار به صورت کوتاه روشن و خاموش می‌شوند.

هر دو درب را بوسیله فشاردادن مجدد دکمه UNLOCK باز کنید.
چراغ‌هاي راهنما سه بار به صورت کوتاه روشن و خاموش می‌شوند.

براي تعویض باطري فرستنده،به بخش تعویض باطري در کنترل ازراه‌دور، صفحه ۱۹۴ مراجعه نمایید .

چراغ‌ها هدایت

به محض فعال‌شدن چراغ‌هاي هدایت، چراغ‌هاي پارک کامیون، چراغ‌هاي ورودي، چراغ‌هاي جانبي، چراغ‌هاي راهنما و چراغ‌هاي داخلي روشن می‌شوند.

چراغ‌ها را بوسیله فشاردادن دکمه GUIDE LIGHTING روشن کنید.

چراغ را به یکي از روش‌هاي زیر خاموش کنید:

- دکمه GUIDE LIGHTING را فشار دهید
- درب‌ها را ببندید
- کلید را به اولین موقعیت آن بچرخانید (موقعیت برق تجهیزات جانبي)، یا
- منتظر بمانید تا چراغ به صورت خودکار خاموش شود.

آلارم خطر

دکمه روي کنترل ازراه‌دور را براي دو ثانیه نگه دارید تا بوق کامیون و چراغ‌هاي راهنما فعال شوند.

حتي هنگامي که آلارم فعال است، امکان قفل کردن یا بازکردن درب‌ها و رانندگي وجود دارد.

دکمه را چند ثانیه نگه دارید تا آلارم خطر خاموش شود.

دو بار فشاردادن دکمه به مدت کوتاه در ظرف 2 ثانیه، آلارم خطر را نیز فعال/خاموش خواهد نمود.

Provided by Volvo Trucks

کنترل ازراه‌دور

گم‌کردن کنترل ازراه‌دور

درصورت گم‌کردن کنترل ازراه‌دور، با تعمیرگاه مجاز ولوو تماس بگیرید.

Provided by Volvo Trucks

پوشش سرویس

در پشت پوشش سرویس کامیون، نقاط پرکردن مایع شیشه‌شو، مایع خنک‌کننده و روغن موتور و مایعات دیگر وجود دارد.

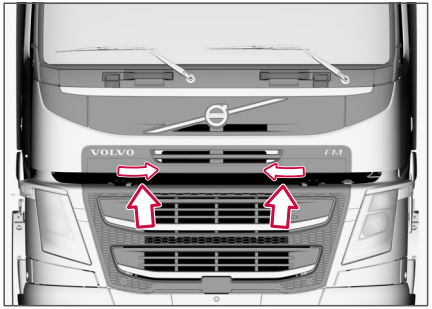

دسته را به داخل به سمت مرکز فشار دهید تا پوشش سرویس باز شود.

توجه
دستگیره‌ها باید به داخل گرفته شوند تا بتوان دریچه را بست، دریچه را ببندید

برای پیش‌گیری از خطرات ناشی از افتادن، دستگیره‌ها را به داخل و به سمت یکدیگر فشار دهید در حالی که آن‌ها را پایین گرفته‌اید، درست مثل زمانی که دریچه را باز کردید.

Provided by Volvo Trucks

Provided by Volvo Trucks

Provided by Volvo Trucks

05

محل استقرار راننده

P

کلیات

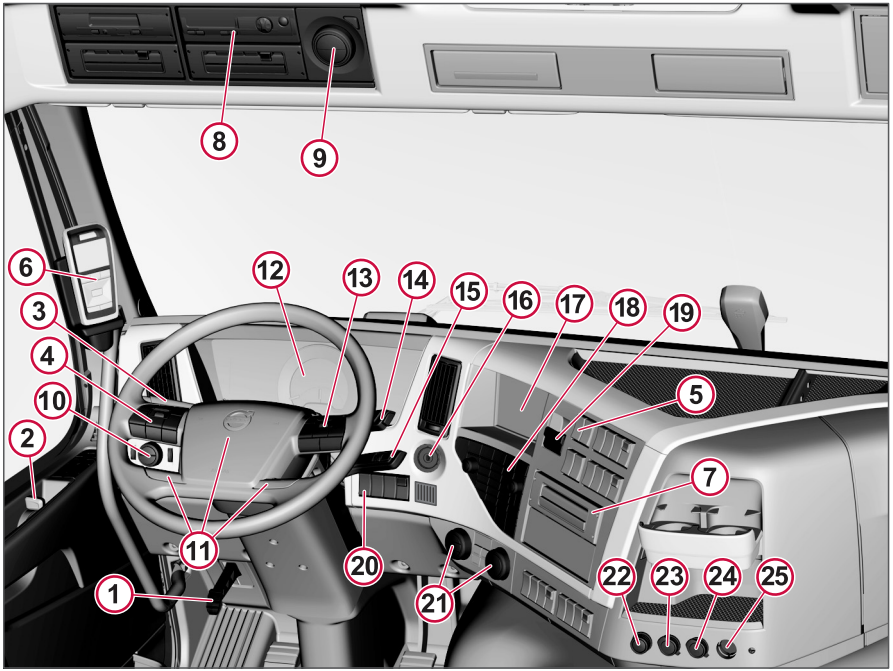

دکمه‌ها، کنترل‌ها، اهرم‌ها در محل استقرار راننده

1 پدال تنظیم غربیلک فرمان
2 پانل کنترل در درب سمت راننده
3 چراغ‌هاي راهنما
4 غربیلک فرمان، صفحه کلید
5 چراغ‌هاي هشدار خطر
6 تجهیزات اضافي: کنترل‌ازراه‌دور کاري (Work Remote Control)
7 پخش CD
8 سرعت‌نگار
9 روشنايي داخلي
10 کلید چراغ
11 بوق
12 مجموعه نمایشگرها
13 غربیلک فرمان، صفحه کلید
14 ترمزهاي کمکی
15 برف‌پاک‌کن‌هاي شیشه جلو
16 سوئیچ استارت

Provided by Volvo Trucks

T 945784

کلیات

17 صفحه‌نمایش ثانویه
18 پانل کنترل صفحه‌نمایش ثانویه
19 ترمز دستی
20 دکمه اضطراري VAS
21 پانل کنترل براي سامانه تهویه مطبوع
22 فندک
23 سوکت 12V/10A
24 سوکت 24V/10A
25 آلارم اضطراري

Provided by Volvo Trucks

نمایشگرها

نمایشگرها

1 صفحه‌نمایش اطلاعات: ساعت، دماي بيرون، مسافت‌سنج، کیلومترشمار، درجه سوخت، درجه AdBlue، دماي مايع سردکننده

2 علائم چراغ بيروني

3 چراغ‌هاي راهنما

4 سرعت‌سنج

5 صفحه‌نمایش مرکزي: سامانه‌ی کنترل سرعت پیمایش (کروز کنترل)، اطلاعات دنده و ترمز کمکي

6 چراغ‌هاي کنترل و هشدار

7 صفحه‌نمایش اطلاعات راننده

8 علائم مربوط به موتور

9 سرعت‌سنج دور موتور

10 علائم بوژي و دیفرانسیل

11 کنترل مسافت‌سنج*

* واردآوردن فشار مختصر بر روي کنترل (11) مسافت‌سنج T1 را به T2 و بالعکس تغییر مي‌دهد. واردآوردن فشار ممتد، مسافت‌سنج فعال را بازنشاني مي‌کند.

پانل نمایشگرها، کلیات

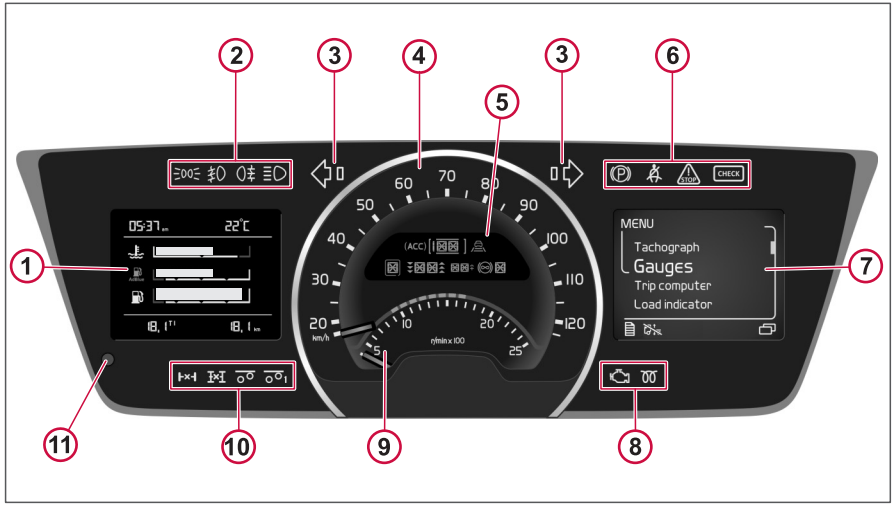

Provided by Volvo Trucks
T 945784

نمایشگرها

سرعت‌سنج و سرعت‌سنج موتور

1 سرعت‌سنج

2 سرعت‌سنج دور موتور به سه قسمت سبز، سیاه و قرمز تقسیم می‌شود:
- از قسمت سبز براي رانندگي عادي استفاده کنید.
- هنگام استفاده از ترمز موتور، از قسمت تیره استفاده کنید.
- هیچگاه اجازه ندهید موتور به قسمت قرمز وارد شود!

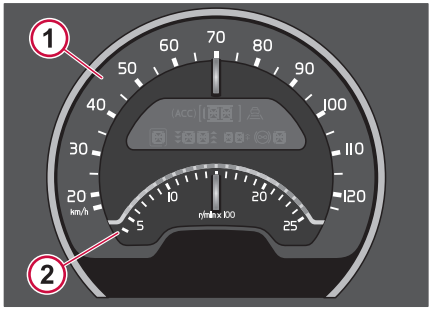

دما و درجات سطح

1 درجه دما براي مایع خنک‌کننده.
درصورت روشن‌شدن چراغ هشدار قرمزرنگ در سمت راست نوار، خودرو را بلافاصله متوقف نمایید! اجازه دهید موتور تا زمانی که چراغ هشدار خاموش نشده و دما شروع به افت نکرده است، روشن بماند.
تحت شرایط رانندگي عادي، نوار باید در زیر قسمت قرمز باشد.

2 درجه سطح براي AdBlue.
درجه مقدار تقریبي AdBlue را در مخزن نشان مي‌دهد. چراغ هشدار براي سطح پایین در سمت چپ نوار قرار دارد. هنگامي که روشن مي‌شود، کمتر از 10 درصد AdBlue در مخزن باقي مانده است.

3 درجه سوخت.
درجه مقدار تقریبي سوخت دیزل را در مخزن نشان مي‌دهد. چراغ هشدار براي سطح پایین در سمت چپ نوار قرار دارد. هنگامي که روشن مي‌شود، 10 % درصد سوخت در مخزن باقي مانده است.

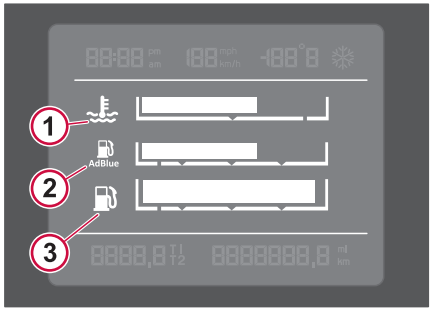

Provided by Volvo Trucks

T 945784

نمایشگرها

ساعت، دماي بيرون و مسافت‌سنج

1 ساعت

2 دماي بيرون. علامت دانه‌ي برف درصورت وجود خطر وضعيت يخ‌بندان، هشدار مي‌دهد.

3 مسافت‌سنج

4 كيلومترشمار (مجموع)

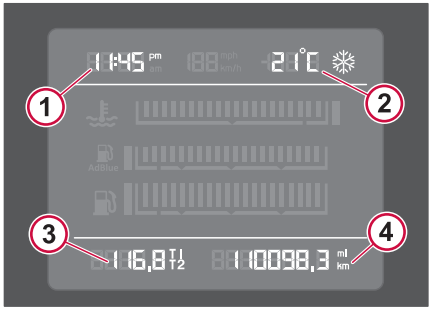

Provided by Volvo Trucks

نمایشگرها

علائم

نمادها	مفهوم	توضیحات
	به سمت چپ چشمک می‌زند فلش برای کامیون و مستطیل برای تریلر متصل چشمک می‌زند.	در صورت وجود نقص چراغ، علامت با دو برابر سرعت چشمک می‌زند.
	چشمک‌زن راست فلش برای کامیون و مستطیل برای تریلر متصل چشمک می‌زند.	در صورت وجود نقص چراغ، علامت با دو برابر سرعت چشمک می‌زند.
STOP	فوراً متوقف شوید، موتور را خاموش کنید. یک مشکل جدی رخ داده است. بیشتر از این جلو نروید.	با یک نماد دیگر یا همراه با یک پیغام بر روی صفحه‌نمایش، و یک سیگنال صوتی، روشن می‌شود.
	هشدار کمربند ایمنی	
P	ترمز دستی ی اعمال شد.	هنگامی که نشانه قرمز در اهرم ترمز دستی همزمان روشن می‌شود.
CHECK	مسئله را بررسی و رفع کنید یا به نزدیک‌ترین تعمیرگاه بروید.	همراه با یک علامت دیگر یا همراه با یک پیغام بر روی صفحه‌نمایش، و یک سیگنال صوتی، روشن می‌شود.

Provided by Volvo Trucks

نمایشگرها

نمادها	مفهوم	توضیحات
	نور بالا روشن	
	چراغ‌های ی مه‌شکن جلو روشن	
	چراغ‌های ی مه‌شکن عقب روشن	
	چراغ‌های پارک روشن	
	نقص مربوط به آلایندگی	با یک تعمیرگاه مجاز Volvo تماس بگیرید؛ نقصی در کامیون وجود دارد که ممکن است تاثیری نامطلوب بر محیط‌زیست داشته باشد.
	پیش‌گرم‌کن روشن	

Provided by Volvo Trucks

نمایشگرها

نمادها	مفهوم	توضیحات
	قفل دیفرانسیل بین چرخ‌ها درگیر شده‌است	علامت چشمک می‌زند
	قفل دیفرانسیل بین محورها درگیر شده‌است	علامت روشن می‌شود
	بالابر بوژی	برای اطلاعات بیشتر
	بالابر بوژی، تریلر / بالابر بوژی، محور عقب دوم	چنانچه کامیون به دو محور عقب قابل‌بالابردن مجهز باشد، علامت محور عقب قابل‌بالابردن دوم را نشان می‌دهد.

کلیه علامت‌هاي هشدار قرمزرنگ و علامت نقص‌هاي مربوط به آلایندگی‌ها به طور مداوم با نور شدید روشن مي‌شوند. شدت نور سایر علائم را مي‌توان از طریق کنترل روشنایي صفحه نمایشگرها واقع بر روي کلید چراغ کاهش داد.

Provided by Volvo Trucks

نمایشگرها

درصورت نقص در مجموعه نمایشگرها

سه حالت ممکن است در صورت نقص در نمایشگرها رخ دهد. براي رفع نقص‌ها، در اسرع وقت با تعمیرگاه مجاز ولوو تماس بگیرید.

نمایشگرها غیرفعال هستند:

هیچ عملکردي وجود ندارد، نه صفحه‌نمایش و نه نور پس‌زمینه هیچکدام کار نمی‌کنند، هشدارها و غیره ظاهر نمی‌شوند.

نمایشگرها غیرفعال هستند:

نور پس‌زمینه سالم است. علامت نقص مربوط به آلایندگی‌ها روشن خواهد شد. در غیر اینصورت، هیچ عملکردي از جمله کلیه هشدارها و غیره نمی‌توانند ظاهر شوند.

نقص در یک عملکرد نمایشگرها، به عنوان مثال درجه یا نماي صفحه‌نمایش:

هشدارها بدون اینکه مشخص شوند، نمایش داده خواهند شد.

تمیزکردن

نمایشگرها

این ابزار دارای صفحات پلاستیکی محافظ است. با دقت تمیز کنید و برای پیشگیری از ایجاد خراش از جاروبرقی استفاده کنید.

لکه‌های روی شیشه را در اولین فرصت با استفاده از یک پارچه میکروفایبر و آب گرم تمیز کنید.

احتیاط

از مایع شوینده یا سایر پاک‌کننده‌های پایه الکل روی پانل ابزار استفاده نکنید.

Provided by Volvo Trucks

صفحه‌نمایش‌ها

صفحه‌نمایش اطلاعات راننده

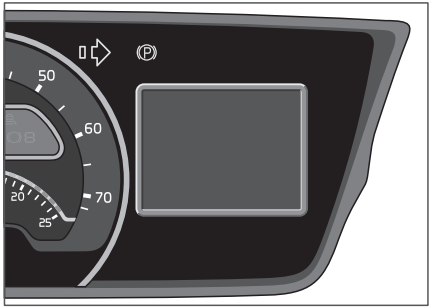

این صفحه‌نمایش واقع در سمت راست مجموعه نمایشگرها اطلاعات و پیغام‌های مربوط به کامیون و رانندگی را نشان می‌دهد. هنگامي که هیچ پیغام هشدار یا اطلاعاتي نشان داده نمی‌شود، می‌توانید اطلاعاتي را که می‌خواهید مشاهده کنید، از طریق منوي صفحه‌نمایش انتخاب نمایید. امکان نشان‌دادن همزمان سه بخش اطلاعاتي مختلف وجود دارد.

جابجایی در صفحه‌نمایش

با استفاده از صفحه‌کلید غربیلک فرمان بین منوهای صفحه‌نمایش جابجا شوید.

براي بازکردن منوي اصلي در صفحه‌نمایش اطلاعات راننده، دکمه «تایید انتخاب» را فشار دهید.

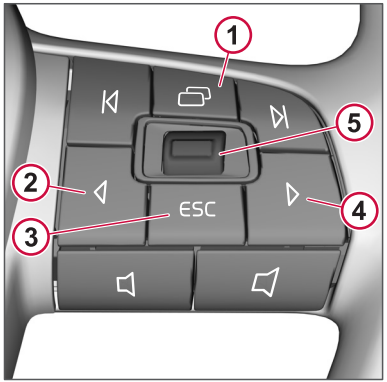

1 تغییر صفحه بین جابجایی در صفحه‌نمایش اطلاعات راننده یا صفحه‌نمایش ثانویه.

2 حرکت به چپ.

3 خروج (انصراف/بازگشت).

4 حرکت به راست.

5 حرکت به بالا/پایین. تایید مورد انتخاب‌شده/تایید (فشار دهید).

منو

گزینه‌هاي منوي نمایش‌داده‌شده در صفحه‌نمایش اطلاعات راننده بستگي به تجهیزات کامیون دارد. به دلایل ایمني، همه منوها در هنگام رانندگي دردسترس نیستند.

- Tachograph به بخش سرعت‌نگار، صفحه ۷۳ مراجعه نمایید
- Gauges
- Trip computer
- Heater timers به بخش روشن‌کردن بخاري پارک با زمان‌سنج، صفحه ۹۰ مراجعه نمایید
- Favourites display
- Settings
- Maintenance

Gauges

صفحه‌نمایش اطلاعات راننده

Gauges
(مثال: توزیع بار محور)

درجات موجود بستگي به تجهیزات کامیون دارد.

- Axle load distribution
- Brake supply pressure
- Speedometer
- Battery status
- Volt/Ampere meter
- Volt meter

Provided by Volvo Trucks

T 945784

صفحه‌نمایش‌ها

- Engine oil level
- Engine oil temperature
- Engine oil pressure
- Gearbox oil temperature
- Turbo boost pressure
- Driver Alert Support
- Date
- Differential lock
- بدنه

بیشتر درجات را می‌توان به عنوان نماي موردعلاقه انتخاب نمود،به بخش Favourites display، صفحه ۶۴ مراجعه نمایید .

واحدهاي موجود در درجات را می‌توان در منوي تنظیمات تغییر داد،به بخش Units، صفحه ۶۵ مراجعه نمایید .

Trip computer

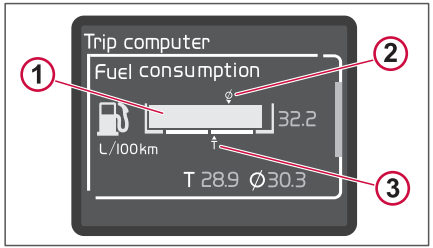

در طول رانندگي، نماي ابتدایی حسابگر سفر مقدار لحظه‌اي مصرف سوخت (1)، مقدار متوسط 2) Ø) و مقدار هدف مصرف سوخت تنظیم‌شده 3) T) را نشان می‌دهد.

چنانچه کامیون درحالت سکون باشد، مصرف سوخت در ساعت نشان داده می‌شود.

براي نشان دادن موارد زیر از دکمه‌هاي بالا/پایین استفاده کنید

- Trip meter 1 و 2
- Distance to empty
- Leg fuel consumed

یک بار فشاردادن طولانی دکمه OK، مصرف سوخت متوسط یا مصرف سوخت را براي مسافت، در نماي مربوطه بازنشانی می‌کند.

مسافت‌سنج 1 و 2 با دکمه واقع بر مجموعه نمایشگرها بازنشانی می‌شود،به بخش نمایشگرها، صفحه ۵۶ مراجعه نمایید .

Favourites display

صفحه‌نمایش اطلاعات راننده

Favourites display
Single/Multi ↳

اکثر نشانگرها و اطلاعات در کامپیوتر سفری را می‌توان به عنوان نمای علاقمندی در صفحه نمایش انتخاب کرد. براي نمایش دادن یک قسمت اطلاعات در کل صفحه‌نمایش، «تکی» را انتخاب کنید. "چندگانه" را انتخاب کنید تا سه فیلد اطلاعاتی همزمان نمایش داده شوند. یک قسمت خالي را نیز می‌توان انتخاب نمود.

نماي دلخواه را انتخاب کنید:

- فعالیت سرعت‌نگار
- مصرف سوخت
- مصرف متوسط سوخت
- مصرف لحظه‌اي سوخت
- مسافت تا خالی‌شدن مخزن سوخت
- نشانگرهابه بخش Gauges، صفحه ۶۳ مراجعه نمایید
- مسافت‌سنج 1
- مسافت‌سنج 2
- نشانگر برای بدنه
- قسمت خالي

دو سرعت سنج در "نمایش موارد علاقه" وجود دارد، یکی برای کیلومتر در ساعت و دیگری برای مایل در ساعت می باشد.

با استفاده از دکمه ▷، ◁ یا بالا/پایین، بین نماها جابجا شوید. براي تایید مورد انتخاب‌شده، فشار دهید. براي بازگشت به نماي قبلي، دکمه ESC را فشار دهید.

Settings

در این منو، می‌توانید تنظیمات تعدادي از عملکردها را انجام دهید. گزینه‌هاي منوي موجود بستگي به تجهیزات کامیون دارد. براي اطلاعات بیشتر درمورد گزینه‌هاي منو که در اینجا نشان داده نشده‌اند، به بخش مربوطه در کتابچه راهنماي راننده مراجعه کنید.

Provided by Volvo Trucks

صفحه‌نمایش‌ها

Language►

Display►

Vehicle► به بخش سیستم کنترل کشش (TCS)، صفحه ۱۲۷ مراجعه نمایید

Trip computer►

Drive time alert► به بخش سرعت‌نگار، صفحه ۷۳ مراجعه نمایید

Time & date►

Units►

Climate► به بخش تنظیمات در منوي آب‌وهوا، صفحه ۸۹ مراجعه نمایید

تنظیمات خاصی با کارت راننده مرتبط بوده و به عنوان تنظیمات شخصی در کامیون ذخیره می‌شوند. در دفعه بعدي که همان کارت راننده استفاده می‌شود، تنظیمات باقی خواهد ماند.

زبان

صفحه‌نمایش اطلاعات راننده

Settings
Language ↳

در این منو، می‌توانید زبان را انتخاب کنید. تنظیمات زبان به کلیه صفحه‌نمایش‌هاي کامیون اعمال می‌شود.

صفحه‌نمایش‌ها

صفحه‌نمایش اطلاعات راننده

Settings
Display ↳

در تنظیمات صفحه‌نمایش، می‌توانید:

- روشنایی را تنظیم کنید.
- حسگر نور را فعال/غیرفعال کنید.

وقتي که حسگر نور فعال است، روشنایی نمایشگرها به صورت خودکار تنظیم می‌شود تا نمایشگرها در نور زیاد نیز قابل خواندن باشند. همچنین می‌توان روشنایی مجموعه نمایشگرها را با استفاده از کنترل واقع بر روی کلید چراغ تغییر دادبه صفحه ۸۱ مراجعه نمایید . چنانچه کنترل بر روی سطح روشنایی بالا تنظیم شود، حسگر چراغ اثر کمتری خواهد داشت.

Trip computer

صفحه‌نمایش اطلاعات راننده

Settings
Trip computer ↳

در اینجا می‌توانید تنظیمات ناوگان را انجام داده، مقادیر مصرف سوخت را براي حسابگر سفر بازنشاني نموده و داده‌هاي کارکرد را بازنشاني کنید.

تنظیمات ناوگان

صفحه‌نمایش اطلاعات راننده

Settings
Trip computer ↳
Fleet settings ↳

این منو داراي رمز عبور است تنظیمات ناوگان به راننده امکان بررسي رانندگي را بوسیله انتخاب حد دور موتور، حد سرعت و مقدار مصرف سوخت مشخص می‌دهد. چنانچه از حد دور موتور یا حد سرعت عدول شود، این مسئه ثبت خواهد شد،به صفحه ۶۶ مراجعه نمایید .

هنگامي که کامیون از کارخانه تحویل داده می‌شود، رمز عبور 0000 است.

زمان و تاریخ

صفحه‌نمایش اطلاعات راننده

Settings
Time & date ↳

فرمت زمان و تاریخ را که در صفحه‌نمایش نشان داده می‌شود، تنظیم کنید.

صفحه‌نمایش تاریخ را می‌توان به عنوان نماي دلخواه انتخاب نمود.

تنظیمات زمان و تاریخ در سرعت‌نگار ایجاد می‌شوند. سرعت‌نگار داراي دستورالعمل‌هاي مجزایی براي استفاده است که در قسمت بیرونی بسته‌بندي دفترچه قرار دارند.

Units

صفحه‌نمایش اطلاعات راننده

Settings
Units ↳

واحدي را که در صفحه‌نمایش براي موارد زیر نشان داده خواهد شد، انتخاب کنید

- فاصله (کیلومتر یا مایل)
- سرعت (کیلومتر در ساعت یا مایل بر ساعت)
- حجم (لیتر، گالن آمریکایی یا گالن انگلیسی)
- مصرف سوخت (کیلومتر بر لیتر، لیتر در هر 100 کیلومتر، مایل بر گالن آمریکایی، مایل بر گالن انگلیسی)

Provided by Volvo Trucks

T 945784

صفحه‌نمایش‌ها

- وزن (کیلوگرم یا پوند)
- فشار (پاسکال بر اینچ مربع یا بار)

Maintenance

اطلاعات درمورد نگهداری و درمورد استفاده از کامیون در این منو جمع‌آوری می‌شود. برای اطلاعات بیشتر درمورد گزینه‌های منویی که در اینجا نشان داده نشده‌اند، بخش مربوطه را در کتابچه راهنمای راننده ببینید.

►Vehicle messages به بخش پیام‌های خودرو، صفحه ۶۶ مراجعه نمایید

►Usage data به بخش Usage data، صفحه ۶۶ مراجعه نمایید

►Brake wear به بخش لنت‌هاي ترمز، صفحه ۲۳۶ مراجعه نمایید

►Next service به بخش یادآور سرویس، صفحه ۱۸۳ مراجعه نمایید

►Vehicle data به بخش Vehicle data، صفحه ۶۷ مراجعه نمایید

►Diagnostics به بخش Diagnostics، صفحه ۶۷ مراجعه نمایید

►Water draining به بخش جداکننده آب، صفحه ۲۰۹ مراجعه نمایید

►P-heater cleaning به بخش نگهداري بخاري، صفحه ۲۰۸ مراجعه نمایید

►SW update به بخش به‌روزرسانی نرم‌افزار، صفحه ۶۷ مراجعه نمایید

پیام‌های خودرو

صفحه‌نمایش اطلاعات راننده

Maintenance
Vehicle messages ↳

پیغام‌هاي خودرو در صفحه‌نمایش اطلاعات راننده نمایش داده می‌شوند، گاهی اوقات یک علامت همزمان در مجموعه نمایشگرها روشن می‌شود. پس از خواندن پیغام، بوسیله ESC آنرا تایید کنید.

پیغام‌ها در این منو ذخیره شده و یک علامت در ردیف پایین صفحه‌نمایش نشان می‌دهد که یک یا چند پیغام خودرو فعال هستند. پیغام‌ها به ترتیب حساسیت مرتب می‌شوند. با دکمه بالا/پایین، بین پیغام‌ها حرکت کنید. علامت مادامی که به پیغام رسیدگی نشده‌است، نشان داده شده و پیغام هر بار که کامیون روشن می‌شود، نشان داده می‌شود.

*پیام هشدار قرمز، بحرانی‌ترین وضعیت – **کامیون را فوراً متوقف و موتور را خاموش کنید.** دستورالعمل‌های روی نمایشگر را دنبال کنید.*

پیام هشدار زرد، نسبتاً بحرانی - دستورالعمل‌های نمایشگر را دنبال کنید، در صورت نیاز به یک کارگاه مجاز Volvo بروید.

پیام اطلاعات سفید، غیربحرانی - دستورالعمل‌های نمایشگر را دنبال کنید. هرگونه تعمیری که می‌توان در تعمیرگاه بعدی انجام داد.

نمادهایی برای پیام خودروی فعال، چراغ همراه با یک نماد یا پیام دیگر روی نمایشگر.

Usage data

صفحه‌نمایش اطلاعات راننده

Maintenance
Usage data ↳

اطلاعات درمورد نحوه استفاده از کامیون در هنگام رانندگی در داده‌هاي کاربرد جمع‌آوری می‌شود.

- Distance
- Average fuel consumption
- Fuel consumed
- Over-revolution time
- Uneconomical revolution time
- Fuel consumed during uneconomical revolutions
- Average speed
- Overspeed time
- Engine hours
- Idle time
- Idle fuel consumption
- PTO time
- PTO fuel consumed
- Cruise control time

Provided by Volvo Trucks

صفحه‌نمایش‌ها

اطلاعات نشان‌داده‌شده اطلاعاتي است که از آخرین بازنشاني ذخیره شده است.

یک یک فشار طولاني بر روي کلید OK در هر یک نماها کادر گفتگوي بازنشاني داده‌هاي کارکرد را باز مي‌کند. قسمت بعد منوي بازنشاني داراي رمز عبور است. هنگامي که کامیون از کارخانه تحویل داده مي‌شود، رمز عبور 0000 است.

Vehicle data

صفحه‌نمایش اطلاعات راننده

Maintenance
Vehicle data

- فاصله
- مصرف سوخت
- ساعات کارکرد موتور
- زمان دور آرام
- زمان انشعاب نیرو از موتور
- دورهاي موتور

اطلاعات نشان‌داده‌شده شامل کل مقادیر ثبت‌شده تاکنون براي موتور در طول عمر کاري واحد کنترل موتور مي‌باشد.

Diagnostics

صفحه‌نمایش اطلاعات راننده

Maintenance
Diagnostics

اطلاعات مربوط به واحدهاي کنترل موجود در کامیون را در اینجا مي‌توانید بیابید. چنانچه واحد کنترلي داراي یک یا چند کد خطا باشد، این مورد در اینجا نیز فهرست خواهند شد.

گزینه منوي «Instrument test» امکان انجام تعدادي آزمایش را بر روي نمایشگرها و بلندگوها میسر مي‌سازد.

- Symbol test- کلیه علائم و چراغ‌ها را در نمایشگرها روشن مي‌کند.
- Gauge test- درجات در ابتدا به آرامي از مقدار حداقل به مقدار حداکثر و سپس به سرعت حرکت خواهند نمود.
- Display test- کلیه صفحه‌نمایش‌ها را در نمایشگرها روشن نموده و کلیه قسمت‌ها را در صفحه‌نمایش سمت چپ و صفحه‌نمایش مرکزي روشن مي‌کند.
- Speaker test- صداي بلندگوها در مجموع نمایشگرها و رادیو آزمایش خواهد شد.

براي لغو آزمایش، دکمه ESC را فشار دهید.

به‌روزرسانی نرم‌افزار

هنگامی که پیام «SW update» بر روی صفحه‌نمایش اطلاعات راننده نشان داده می‌شود، یک نرم‌افزار جدید برای دانلود در کامیون موجود است.

برای اجرای به‌روزرسانی نرم‌افزار، اجازه دهید موتور در هنگامی که کلید در حالت «رانندگی» است، خاموش شود.

به‌روزرسانی نرم‌افزار می‌تواند تا 60 دقیقه طول بکشد.

توجه

قبل از اینکه به‌روزرسانی نرم‌افزار شروع شود، کامیون را پارک کنید. کامیون را نمی‌توان در طول به‌روزرسانی روشن نمود.

شروع به‌روزرسانی

صفحه‌نمایش اطلاعات راننده

Maintenance
SW update

1. به «Maintenance» در صفحه‌نمایش اطلاعات راننده بروید.
2. «SW update» را انتخاب کنید (تنها برای موتور خاموش قابل‌استفاده است). زمان دانلود موردانتظار نشان داده می‌شود.
3. بوسیله «Yes» تأیید کنید (همچنین می‌توانید «No» و «Later» را انتخاب کنید). چنانچه «No» انتخاب شود، گزینه به‌روزرسانی محو می‌شود.
4. برای تنظیم دزدگیر در حالت سرویس، دستورالعمل‌های روی صفحه‌نمایش را دنبال کنید.

Provided by Volvo Trucks

صفحه‌نمایش‌ها

5 پین‌کد را وارد کنید.

در تمام طول دانلود، اجازه دهید کلید در حالت کاری «رانندگی» باقی بماند. صفحه‌نمایش ممکن است به مدت چند دقیقه سیاه شود.

پس از به‌روزرسانی
هنگامی که دانلود کامل شد، پیام «SW was successfully installed» نشان داده می‌شود.

برای غیرفعال‌کردن حالت سرویس دزدگیر، دستورالعمل‌های روی صفحه‌نمایش را دنبال کنید.

علائم

علائم زیر ممکن است در ردیف پایین صفحه‌نمایش اطلاعات راننده نمایش داده شوند و نشانگر وضعیت عملکردهاي خاصي در کامیون باشند.

تجهیزات کامیون علائمي را که ممکن است نشان داده شوند، مشخص مي‌کند.

علائم براي عملکردهاي بدنه‌ساز نیز ممکن است ظاهر شوند، به دستورالعمل‌هاي جداگاه براي تجهیزات بدنه مراجعه نمایید.

توجه
در هنگامي که روشنایي مجموعه نمایشگرها در «حالت شب» قرار گرفته است، برخي علائم نمایش داده نمي‌شوند.

نماد	مفهوم
	پیام‌های خودروبه صفحه ۶۶ مراجعه نمایید
	تغییر صفحه
ABS	نقص ABS، کامیونبه بخش ABS ناموفق است، صفحه ۱۳۱ مراجعه نمایید
ABS 1	نقص ABS، تریلر
!	نقص ترمزبه بخش نظارت بر ترمز چرخ‌ها، صفحه ۱۳۲ مراجعه نمایید
ABS	ABS غیرفعال

نماد	مفهوم
	نقص سامانه پایداری
	سامانه پایداری درگیر شد (چشمک‌زدن)به بخش ESP ، صفحه ۱۳۱ مراجعه نمایید
!	چراغ گردش دینامیک
	کیسه هوا
	دمای بالای اگزوز
	پشتیبانی تغییر لاین

Provided by Volvo Trucks

صفحه‌نمایش‌ها

نماد	مفهوم
	استارت موتور مسدود
TCS	عملکرد کنترل کششبه بخش سیستم کنترل کشش (TCS)، صفحه ۱۲۷ مراجعه نمایید
	قفل دیفرانسیل خودکاربه بخش قفل دیفرانسیل خودکار DLC (Diff lock control))، صفحه ۱۳۴ مراجعه نمایید
	ترازکردن بار مجاز نیست
	ترازکردن حمل‌ونقل بر روي کشتیبه بخش حمل‌ونقل بر روي کشتی، صفحه ۱۴۱ مراجعه نمایید
	پشتیبان صعود در سربالاییبه بخش کمک راه انداز در سربالایی، صفحه ۱۲۹ مراجعه نمایید

نماد	مفهوم
	محدودسازي موقت سرعت
	روشنایی ثابت: ترمز کششی چشمک‌زن: ترمز چرخ‌هاي تریلر به عنوان ترمز دستیبه بخش ترمز دستی، صفحه ۷۷ مراجعه نمایید استفاده شده است
	تخلیه آببه بخش جداکننده آب، صفحه ۲۰۹ مراجعه نمایید
	هواگیری سوختبه بخش هواگیري، صفحه ۲۰۹ مراجعه نمایید
	تراز کردن بار، حالت دستیبه بخش رانندگي با کامیون با تعلیق بادي، صفحه ۱۳۹ مراجعه نمایید
PTO	انشعاب قدرت

نماد	مفهوم
	افزاره‌ی ضدسرقت (ایمویلایزر)
	زمان‌سنج گرم‌کن موتور
	زمان‌سنج بخاری درجابه بخش روشن‌کردن بخاري پارک با زمان‌سنج، صفحه ۹۰ مراجعه نمایید
	ساعت زنگ‌دار
AdBlue	مشکل کنترل آلایندگی
	پشتیبانی حفظ لاین

Provided by Volvo Trucks

صفحه‌نمایش‌ها

نماد	مفهوم
	هشدار تصادف همراه با ترمز اضطراری

Provided by Volvo Trucks

صفحه‌نمایش‌ها

صفحه‌نمایش ثانویه

صفحه‌نمایش ثانویه، اطلاعات دریافتی از سامانه اطلاعات‌سرگرمی، مانند سامانه صوتی و تلفن و همچنین Dynafleet، سامانه ناوبری و دوربین، درصورت موجودبودن این عملکردها در کامیون، نمایش می‌دهد. صفحه‌نمایش منوی خود را دارا می‌باشد و می‌تواند پیغام‌هایی را از عملکردهای مربوطه نشان دهد.

پانل کنترل

پانل کنترل داراي دکمه‌هایی براي رادیو، مدیاپلی‌یر و تلفن است. یک بار فشاردادن بر روي دکمه، یک منوي دیگر را در صفحه‌نمایش باز می‌کند. با چندین بار فشاردادن، بین عملکردهاي مختلف در قسمت مربوطه جابجا شوید. منوي تلفن مستقیماً باز می‌شود.

جابجایی در صفحه‌نمایش

با استفاده از پانل کنترل یا بوسیله صفحه‌کلید غربیلک فرمان در منوهای صفحه‌نمایش جابجا شوید.

پانل کنترل

دکمه OK را براي بالارفتن و پایین‌آمدن در منوها بچرخانید. یک بار فشاردادن انتخاب را تایید می‌کند.

براي بازگشت به مرحله قبلي، دکمه ESC را فشار دهید. براي دسترسي به منوي اصلي، دکمه را فشار داده و نگه دارید.

از کلید خاموش/روشن براي خاموش کردن عملکرد جاري و بستن کل سامانه استفاده کنید.

غربیلک فرمان، صفحه کلید

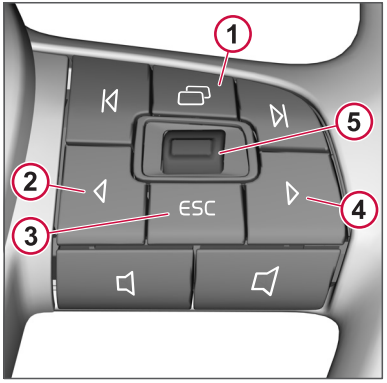

1 تغییر صفحه بین جابجایی در صفحه‌نمایش اطلاعات راننده یا صفحه‌نمایش ثانویه.

2 جابجایی به سمت چپ.

3 خارج شدن (انصراف/بازگشت).

4 جابجایی به سمت راست.

5 جابجایی به بالا/پایین. تایید انتخاب/OK (فشاردادن).

Provided by Volvo Trucks

صفحه‌نمایش‌ها

منو

گزینه‌هاي منوي نشان‌داده‌شده در صفحه‌نمایش ثانویه بستگي به تجهیزات کامیون دارد.
خاکستری‌رنگ بودن یک گزینه‌ی منو به معنی عدم وجود آن گزینه می‌باشد.

Phone ►

Audio ►:
CDبه بخش پخش CD، صفحه ۱۶۳ مراجعه نمایید ، رادیوبه بخش AM/FM، صفحه ۱۶۰ مراجعه نمایید ، iPod/USB/AUXبه بخش مدیاپلی‌یرها، صفحه ۱۶۴ مراجعه نمایید ، تنظیمات صوتیبه بخش تغییر تنظیمات صوتی، صفحه ۱۶۶ مراجعه نمایید

Dynafleet ►

Navigation ►

Cameras ►

Alarm ►

Settings ►

Alarm clock

در منوي ساعت زنگ‌دار می‌توانید زنگ را فعال کنید، زمان زنگ را تغییر دهید، تکرار زنگ را مشخص کنید، نوع زنگ را انتخاب و یا زنگ را خاموش کنید.

یک علامت در ردیف بالاي صفحه‌نمایش نشان می‌دهد آلارم فعال شده است.

علامت زنگ فعال‌شده.

تنظیمات

صفحه‌نمایش ثانویه

Settings
Brightness ↳

روشنایی صفحه‌نمایش را می‌توان از طریق منو تنظیم نمود. از دکمه بالا/پایین براي تنظیم روشنایی دلخواه استفاده کنید. با فشاردادن «OK» تایید کنید.

کنتراست صفحه‌نمایش به روشي مشابه تنظیم می‌شود.

همچنین شدت نور هنگامي که روشنایی نمایشگرها بوسیله کنترل موجود بر روي کلید چراغ تنظیم می‌شود، تغییر می‌کند،به صفحه ۸۱ مراجعه نمایید .

Provided by Volvo Trucks
T 945784

کلیات

سرعت‌نگار داراي دستورالعمل‌هاي مجزايي براي استفاده است که در قسمت بيروني بسته‌بندي دفترچه راهنماي راننده قرار دارند.

سرعت‌نگار سرعت و همينطور زمان‌هاي رانندگي و استراحت را ثبت مي‌کند. رانندگان، شرکت‌ها و مراجع قانوني مي‌توانند با استفاده از اين اطلاعات ثبت‌شده، رعايت مقررات را بررسي کنند.

سرعت‌نگار در پانل بالاي شيشه جلو در سمت راننده واقع است.

سرعت‌نگار در صفحه‌نمايش اطلاعات راننده

صفحه‌نمايش اطلاعات راننده را مي‌توان بوسيله سرعت‌نگار به دلخواه کاربر تغيير داد. مي‌توانيد مشاهده فعاليت فعلي و زماني را که براي آن فعاليت درحال انجام بوده است در زير گزينه Tachograph در منوي صفحه‌نمايش اطلاعات راننده، انتخاب نماييد.

در صورت بروز ايراد در سرعت‌نگار يا عملکرد نگارش آن، اين مسئله در صفحه‌نمايش اطلاعات راننده نشان داده مي‌شود.

صفحه‌نمايش اطلاعات راننده

MENU
Tachograph ↳
↳ فعاليت فعلي سرعت‌نگار (زمان رانندگي، زمان توقف، زمان کار، زمان استراحت يا زمان دردسترس)

موارد موردعلاقه

مي‌توانيد فعاليت‌هاي سرعت‌نگار را به عنوان موردعلاقه در زير موارد موردعلاقهبه بخش Favourites display، صفحه ۶۴ مراجعه نماييد در منوي صفحه‌نمايش اطلاعات راننده انتخاب کنيد. در اين صورت، فعاليت فعلي (زمان رانندگي، زمان توقف، زمان کار، زمان استراحت يا زمان دردسترس) و مدت آن در صفحه‌نمايش نشان داده مي‌شود.

Provided by Volvo Trucks

غربیلک فرمان

تنظیم غربیلک فرمان

غربیلک فرمان را به صورت عمودی یا طولی و یا زاویه آنرا می‌توان تنظیم نمود.

1 ابتدا صندلی را تنظیم کنیدبه بخش صندلی راننده

، صفحه ۹۳ مراجعه نمایید .

2 پدال (1) را به طور کامل فشار دهید.

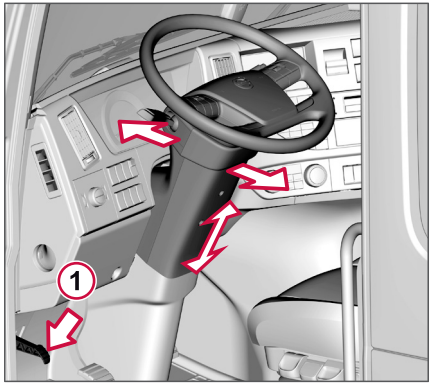

3 غربیلک فرمان را از نظر ارتفاع و دسترسي تنظیم کنید.

4 پدال را آزاد کنید. غربیلک فرمان در وضعیت جدید خود قفل می‌شود.

صفحه‌کلید غربیلک فرمان

صفحه‌کلید سمت چپ

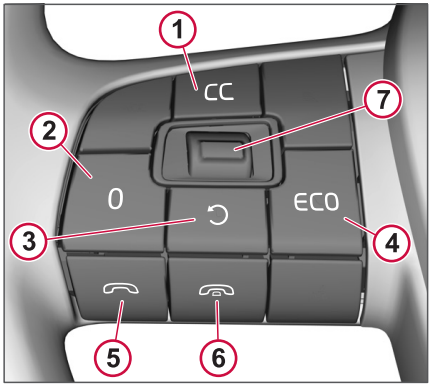

1 CC یا Cruise Control (کروزکنترل) را فعال می‌کند.

2 کروزکنترل را غیرفعال می‌کند.

3 به سرعت تنظیم‌شده قبلي برمی‌گردد.

4 دور موتور بالاي مجاز را تغییر می‌دهد.

5 به تلفن پاسخ می‌دهد.

6 مکالمه را قطع می‌کند.

7 سرعت را افزایش/کاهش می‌دهد (بالا/پایین). سرعت را انتخاب می‌کند (با فشاردادن).

صفحه‌کلید سمت راست

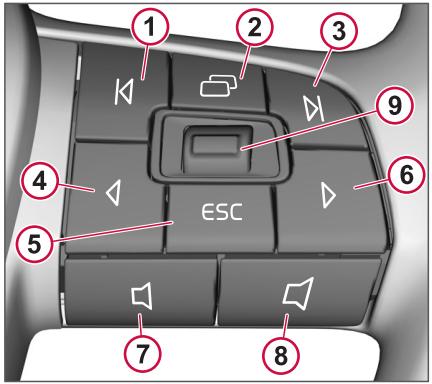

1 تغییر آهنگ/جستجو.

2 تغییر صفحه بین جابجایی در صفحه‌نمایش اطلاعات راننده یا صفحه‌نمایش ثانویه.

3 تغییر آهنگ/جستجو.

4 جابجایي به سمت چپ.

5 خارج شدن (انصراف/بازگشت).

6 جابجایي به سمت راست.

7 کاهش بلندي صدا.

8 افزایش بلندي صدا.

9 جابجایي به بالا/پایین. تایید انتخاب/OK (فشاردادن).

Provided by Volvo Trucks

غربیلک فرمان

بوق

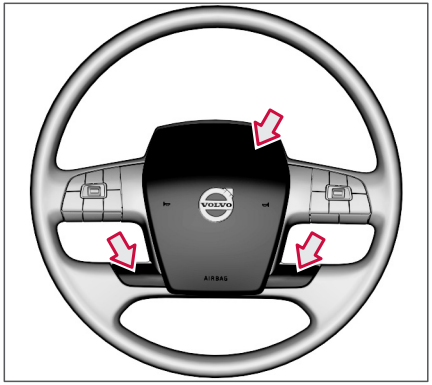

قسمت وسط یا یکی از دکمه‌های پایین روی غربیلک فرمان را برای علامت‌دادن فشار دهید.

Provided by Volvo Trucks

T 945784

چراغ‌هاي راهنما

دسته داراي دو وضعيت پايين و بالاست. دو وضعيت فنري و دو وضعيت ثابت هستند.

1 سيگنال گردش به راست.
تا زماني كه دسته در وضعيت فنري نگه داشته شده است، چراغ راهنما چشمک خواهد زد. اهرم را به وضعيت فنري حركت داده و براي اينكه چراغ راهنما 5 بار چشمک بزند، آنرا رها كنيد.

2 علامت گردش به راست.

3 سيگنال گردش به چپ.
تا زماني كه دسته در وضعيت فنري نگه داشته شده است، چراغ راهنما چشمک خواهد زد. اهرم را به وضعيت فنري حركت داده و براي اينكه چراغ راهنما 5 بار چشمک بزند، آنرا رها كنيد.

4 علامت گردش به چپ.

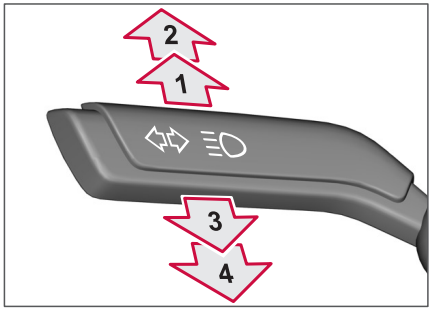

برف‌پاک‌كن‌هاي شيشه جلو

1 تميزكردن متناوب در سرعت عادي ماداميكه اهرم در وضعيت فنري نگه داشته شده است.

2 تميزكردن متناوب

3 برف‌پاک‌كن شيشه جلو، سرعت معمولي

4 برف‌پاک‌كن شيشه جلو، سرعت بالا

5 درجه گردان

از درجه گردان براي تنظيم وقفه زماني تميزكردن متناوب استفاده كنيد. گرداندن درجه به سمت بالا، وقفه زماني را كاهش مي‌دهد.

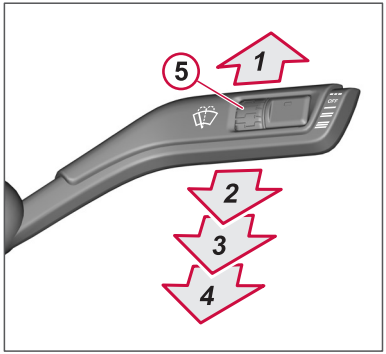

شستشو

براي روشن‌كردن شوينده شيشه جلو، برف‌پاک‌كن‌هاي شيشه جلو و شوينده‌هاي چراغ جلو، اهرم دستي برف‌پاک‌كن را به سمت خود بكشيد.

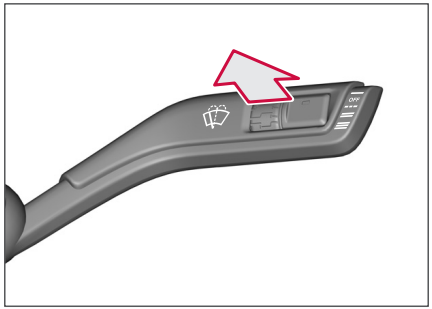

Provided by Volvo Trucks

ترمز دستي

خلاص‌کردن اتوماتيک

ترمز دستي را مي‌توان به صورت خودکار خلاص نمود.

1 درب‌ها را بسته و موتور را روشن نماييد.
2 دنده‌اي را انتخاب کنيد.
3 پدال گاز را فشار دهيد.

ترمز دستي در صورت بازبودن درب به طور خودکار خلاص نخواهد شد. صفحه‌نمايش اطلاعات راننده هنگامي که خلاص‌کردن خودکار امکان‌پذير نيست، پيغامي را نمايش مي‌دهد.

احتياط

چنانچه ترمز دستي بلافاصله خلاص نشد، رانندگي را متوقف نموده و به صورت دستي آنرا آزاد کنيد يا شرايط را براي خلاص‌کردن خودکار بررسي کنيد. در غيراينصورت ممکن است کلاچ و سامانه‌ي انتقال قدرت آسيب ببينند.

خلاص‌کردن دستي

1 پای خود را بر روی پدال ترمز نگه داريد.
2 دکمه ترمز دستی را فشار داده و رها کنيد.

علامت داخل نمايشگرها و نشانگر داخل دکمه خاموش مي‌شوند.

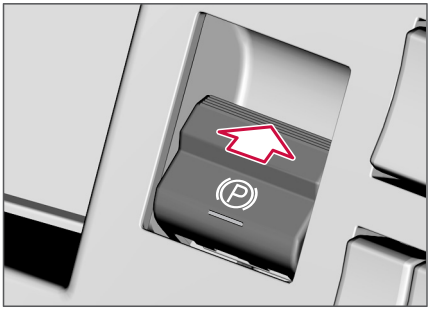

خلاص‌کردن ترمز دستي

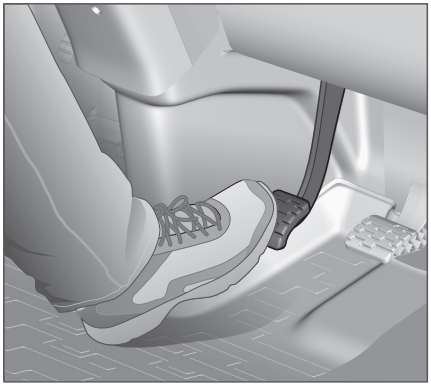

توجه

ترمز دستي را تنها مي‌توان با قراردادن سوئيچ استارت در وضعيت «تجهيزات جانبي» يا بالاتر خلاص نمود.

در صورت نقص ايراد در ترمز چرخ‌ها

هنگامي که وجود نقصی در ترمز چرخ‌ها در صفحه‌نمايش نشان داده مي‌شود، براي آزادکردن ترمز دستي، اهرم ترمز دستی بايد براي مدت نسبتاً طولاني‌تري فشار داده شده و سپس رها شود.

اعمال کردن خودکار

ترمز دستي به صورت خودکار اعمال مي‌شود.

- کليد را به وضعيت 0 بچرخانيد.

ترمز اعمال مي‌شود و علامتي در نمايشگرها روشن و نشانگر قرمز نيز در اهرم روشن مي‌شود.

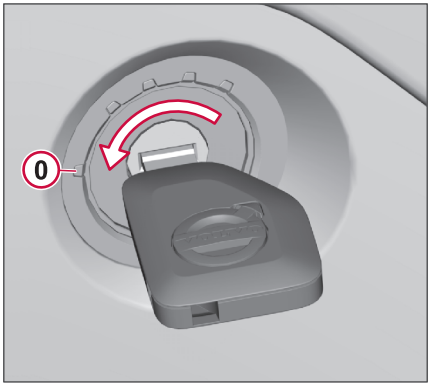

علامت موجود در نمايشگرها

Provided by Volvo Trucks

T 945784

خطر

همواره قبل از اینکه کابین راننده را ترک کنید، مطمئن شوید که علامت موجود در نمایشگرها و نشانگر داخل اهرم ترمز دستي، به معناي اعمال‌شدن ترمز، روشن باشند.

سیگنال هشدار

چنانچه راننده کابین یا محل استقرار راننده را بدون اعمال ترمز دستی ترک کند، یک سیگنال هشدار به صدا درخواهد آمد.

توجه

پس از اینکه کلید از سوئیچ استارت درآورده شد، چراغ داخل اهرم براي مدتي روشن خواهد ماند.

اعمال به صورت دستي

- براي اعمال ترمز دستي، اهرم را به وضعیت انتهایي (بعد از کلیک) بکشید.

ترمز اعمال مي‌شود و علامتي در نمایشگرها روشن و نشانگر قرمز نیز در اهرم روشن مي‌شود.

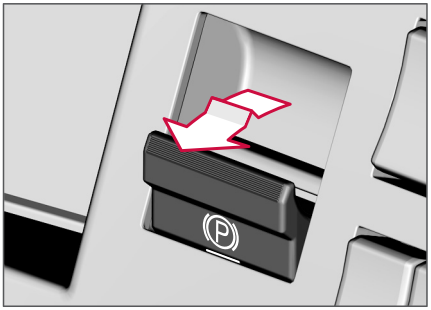

توجه

کشنده و تریلر را مي‌توان در هنگام رانندگي بوسیله کشیدن اهرم ترمز دستی متوقف نمود. حتي اگر اهرم به وضعیت انتهایي (بعد از کلیک) نیز کشیده شود، هنگامي که اهرم در سرعت‌هاي بالاي 7 کیلومتردرساعت آزاد مي‌شود، ترمز خلاص مي‌شود.

حالت سرویس

به منظور غیرفعال‌کردن عملکرد خودکار، اهرم ترمز دستي را فشار داده و نگه دارید و همزمان کلید را به وضعیت 0 بچرخانید.

پیغامي در صفحه‌نمایش اطلاعات راننده نشان مي‌دهد ترمز دستي در وضعیت تعمیر است.

هنگامي که ترمز دستي به صورت دستي اعمال شده باشد یا سرعت خودرو از 30 km/h. فراتر رود، ترمز دستي از وضعیت تعمیر خارج مي‌شود.

احتیاط

صداي اخطار ترمز دستي در وضعیت تعمیر فعال نخواهد بود.

Provided by Volvo Trucks

ترمزهاي كمكي

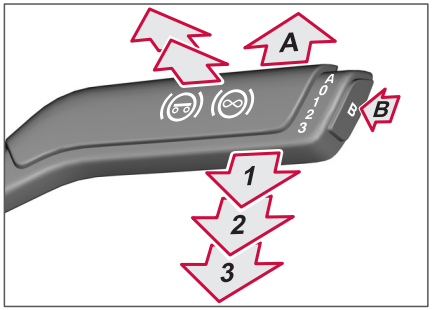

A	وضعيت خودكار
0	ترمز كمكي درگير نيست
1-3	موقعيت‌هاي دستي
B	برنامه ترمزگيري
به سمت خودتان	ترمز تريلر

يک شماره يا يک حرف در صفحه‌نمايش مركزي نشان مي‌دهد اهرم دستي در كدام وضعيت است. علامت ترمز كمكي هنگامي كه عملكرد فعال است، نشان داده مي‌شود.

ترمز كمكي در صفحه‌نمايش مركزي.

وضعيت خودكار A

در وضعيت «A»، در هنگامي كه پدال ترمز فشار داده مي‌شود («Brake blending»)، ترمز كمكي همراه با ترمزهاي عادي چرخ عمل مي‌كند.

وضعيت‌هاي دستي 1-3

تاثير ترمز كمكي براي هر مرحله كه اهرم دستي را حركت مي‌دهيد، به صورت تدريجي افزايش مي‌يابد. با رهاكردن پدال گاز ترمزهاي كمكي درگير مي‌شوند.

براي اينكه ترمزهاي كمكي در هنگام آزادكردن پدال گاز عمل كنند،

- كاميون بايد در دنده باشد
- دور موتور بايد حداقل 1000 دوردردقيقه باشد، اما ترجيحاً به حدي كه وارد قسمت قرمزرنگ دورسنج موتور نشود
- سامانه‌ی كنترل سرعت پيمايش بايد خاموش شود.

برنامه ترمزگيري

1 اهرم دستي را در وضعيت خودكار يا وضعيت دستي قرار دهيد.

2 دكمه «B» واقع بر روي انتهاي اهرم دستي را فشار دهيد.

3 B در صفحه‌نمايش مركزي نشان داده مي‌شود.

هنگامي كه برنامه ترمزگيري اعمال مي‌شود، گيربكس به دنده‌اي كه بهترين اثر ترمزگيري كمكي را ارائه مي‌دهد، تغيير مي‌نمايد.

برنامه ترمزگيري را بوسيله فشاردادن مجدد دكمه «B» يا فشاردادن پدال گاز، غيرفعال كنيد.

ترمز تريلر

ترمز تريلر امكان آزمايش ترمزها و اتصال را در زمان تعويض تريلر فراهم مي‌نمايد.

اهرم دستي را به سمت خود به وضعيت اول يا دوم بكشيد تا ترمز تريلر فعال شود.

وضعيت 1:
تريلر مطابق با يک فشار ترمز ازپيش‌تعيين‌شده ترمز مي‌كند.

وضعيت 2:
تريلر ابتدا در همان فشار وضعيت 1 و سپس با افزايش آرام به حداكثر فشار ترمز ازپيش‌تنظيم‌شده ترمز مي‌كند.

از وضعيت 1 به 2:
تريلر با يک افزايش آرام به حداكثر فشار ترمز ازپيش‌تعيين‌شده، ترمز مي‌كند.

از وضعيت 2 به 1:
تريلر با يک كاهش آرام به حداقل فشار ترمز ازپيش‌تعيين‌شده، ترمز مي‌كند.

Provided by Volvo Trucks

اهرم دستی را به وضعیت اولیه‌اش برگردانید تا عملکرد خلاص شود.

فشار ترمز ازپیش‌تعیین‌شده براي ترمز تریلر را می‌توان در یک تعمیرگاه مجاز ولوو تغییر داد.

درب، پانل کنترل

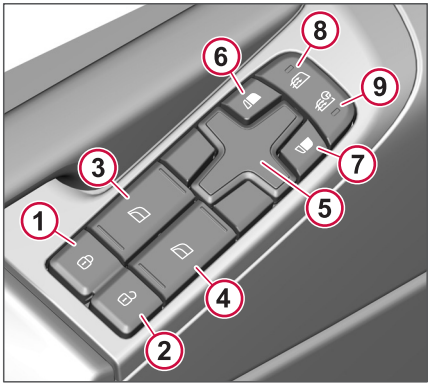

1 هر دو درب را با یک بار فشاردادن دکمه LOCK، قفل کنید.

2 هر دو درب را با یک بار فشاردادن دکمه UNLOCK باز کنید.

3 پنجره را بوسیله نگه‌داشتن دکمه باز کنید یا با فشاردادن مختصر دکمه، اجازه دهید به صورت خودکار باز شود. دکمه را فشار داده و نگه دارید تا پنجره بسته شود.

4 پنجره را بوسیله نگه‌داشتن دکمه باز کنید یا با فشاردادن مختصر دکمه، اجازه دهید به صورت خودکار باز شود. دکمه را فشار داده و نگه دارید تا پنجره بسته شود.

5 صفحه‌کلید براي تنظیم موقعیت آینه درب.

6 آینه سمت راننده را به صورت الکتریکی تنظیم کنید. چراغ موجود در کلید روشن خواهد شد.

7 آینه سمت شاگرد را به صورت الکتریکی تنظیم کنید. چراغ موجود در کلید روشن خواهد شد.

8 دکمه را فشار دهید تا گرم‌کن آینه درب روشن شود. گرم‌کن آینه تا زماني که موتور خاموش شود، روشن می‌ماند.

9 دکمه را فشار دهید تا گرم‌کن آینه درب براي 30 دقیقه روشن شود.

Provided by Volvo Trucks

روشنايي

کليد چراغ

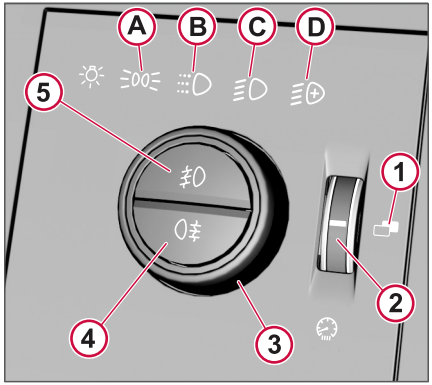

1 روشنايي روز/شب نمايشگرها، تنظيمات اوليه. درجه گردان را فشار دهيد.

2 روشنايي نمايشگرها، تنظيم شدت نور.

3 کليد چراغ.

4 چراغ مه‌شکن عقب.

5 چراغ‌هاي مه‌شکن جلو.

روشنايي صفحه‌نمايش را نيز مي‌توان از طريق منوی مربوطه تغيير داد: صفحه‌نمايش اطلاعات رانندهبه بخش صفحه‌نمايش‌ها، صفحه ۶۵ مراجعه نماييد و صفحه‌نمايش ثانويهبه بخش تنظيمات، صفحه ۷۲ مراجعه نماييد .

روشنايي نمايشگرها در حالت شب

هنگامي که مجموعه نمايشگرها در حالت شب تنظيم شده‌اند، تنها اطلاعات مهم، مانند سرعت، در مجموعه نمايشگرها نشان داده مي‌شود. برخي اطلاعات در اين حالت نشان داده نمي‌شوند.

روشنايي نمايشگرها، تنظيم شدت نور

شدت روشنايي نمايشگرها را مي‌توان تنظيم نمود. سپس شدت روشنايي به طور خودکار براساس مقدار تعيين‌شده تنظيم مي‌شود تا در نور قوي محيط، روشن‌تر بدرخشد.

انتخاب چراغ‌هاي جلو

A. چراغ‌هاي پارک.

B. چراغ کار در روز.

C. نور پايين/نور بالا.

D. نور بالا و چراغ‌هاي کمکي (نورافکن‌ها).

توجه
برخي نورافکن‌هاي خاص نيز بايد بوسيله يک دکمه در پانل فعال شوند.

نور بالا

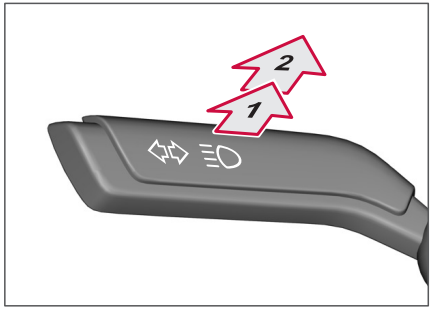

نور بالا

براي يک بار چشمک‌زدن سريع نور بالا، اهرم نور بالا را يک گام به سمت خود بکشيد. اين وضعيت فني است.

براي نور بالاي ثابت، اهرم نور بالا را تا موقعيت انتهايي به سمت خود بکشيد. اين وضعيت فني است. خاموش کردن نور بالا نيز به روشي مشابه انجام مي‌شود.

Provided by Volvo Trucks

کلید

اطلاعات کلی

کلیدهایی را که می‌توان در کامیون شما نصب نمود در صفحات زیر نشان داده شده‌اند.

کلیدهایی که در کامیون شما وجود دارند، بستگی به تجهیزات کامیون دارد و لذا ممکن است نسبت به جدول زیر متفاوت باشد.

کلیدهاي قابل‌جابجایی

موقعیت بیشتر کلیدها را می‌توان به سادگی بسته به نیازهای‌تان تغییر داد. تعداد کمی از کلیدها را نمی‌توان به دلایل ایمنی جابجا نمود. براي اطلاعات بیشتر با تعمیرگاه مجاز ولوو خود تماس بگیرید.

کنترل کشش کاهش‌یافته صفحه ۱۲۷ مراجعه نمایید

پشتیبان صعود در سربالاییه بخش کمک راه انداز در سربالایی، صفحه ۱۲۹ مراجعه نمایید

پشتیباني تغییر لاین (LCS)

هشدار تصادف از جلو (FCW)

پشتیباني هشدار راننده (DAS)

پشتیباني حفظ لاین (LKS)

جرثقیل

بالابر عقب

بخاري پارکبه صفحه ۸۹ مراجعه نمایید

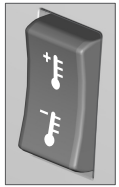

تنظیم دما

افزاره ضدلغزش، زنجیر

افزاره ضدلغزش، ماسه

دریچه سقف

سایبان

قفل پیچ

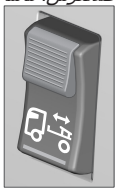

تغییر جا، ریش

بالابردن کابین راننده‌به صفحه آشکارساز حرکت خاموش ۱۸۷ مراجعه نمایید

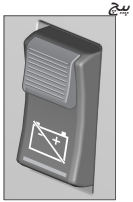

کلید اصلي ADR

قفل فرمان، تریلر

Provided by Volvo Trucks

کلید

چراغ‌هاي هشدار خطر

انشعاب قدرت نصب‌شده بر گیربکس

انشعاب قدرت نصب‌شده بر موتور

واحد هشدار دنده‌عقبه
صفحه ۴۲ مراجعه نمایید

چراغ هشدار، سقف

چراغ‌هاي کاري، عقب اتاقک

چراغ‌هاي کاري، ريش

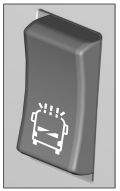

چراغ شناسايي

روشنايي داخلي

روشنايي داخلي خودکاريه بخش دکمه کنترل‌هاي روشنايي
در قسمت جلو، صفحه ۹۲ مراجعه نمايید

چراغ‌هاي کمکي، چراغ‌هاي جلو

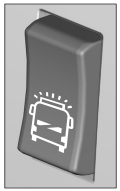

علامت Globetrotter

روشنايي داخلي، شب

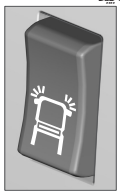

چراغ دورزدن ثابت

چراغ‌هاي جلو، سقف

چراغ‌هاي برف‌روبي

خاموش (نظامي).

چراغ‌هاي کار نصب‌شده عقب، جانبي

چراغ‌هاي جلو، جلو

روشنايي کاروان (نظامي).

رو به چراغ‌هاي کار نصب‌شده خودکار رو به عقب، جانبي

T 945784

Provided by Volvo Trucks

کلید

کلید، ارتفاع براي حمل‌ونقل برزانوزدن روي کشتي

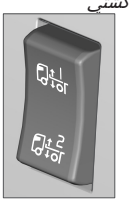
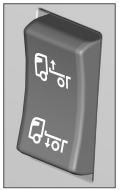

ارتفاع بار جایگزین — ترازکردن ارتفاع بار

قفل دیفرانسیل، عقبه صفحه ۱۳۳ مراجعه نمایید

ارتفاع رانندگي جایگزین

کنترل دور موتور خودکار

محدودسازي موقت سرعت

تیر باریخش‌کن، تریلر

گرم‌کن سوخت

محرک تمام‌چرخ

قفل فرمان، محور عقب

Provided by Volvo Trucks

سامانه تهویه مطبوع

سامانه تهویه مطبوع هواي داخل کابین راننده را سرد، گرم و همینطور رطوبت‌زدایی می‌نماید. حسگرها دماي داخل کابین راننده را اندازه‌گیري می‌کنند تا سامانه بتواند جریان هوا را به مطابق با آب‌وهواي غالب تنظیم کند.

در هنگامی که هواي بیرون داغ است، معمولاً قطرات آب از زیر کامیون می‌چکد.

این سامانه تنظیماتی را که در هنگام خاموش‌کردن کامیون در سامانه تهویه مطبوع انجام می‌دهید، حفظ می‌کند. هنگامی که کامیون در نوبت بعد روشن می‌شود، همان تنظیمات قبلی را خواهد داشت.

پانل کنترل

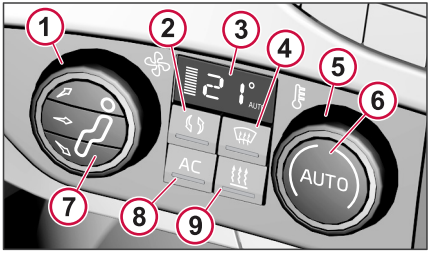

1 دور فن
2 گردش هوا
3 نمایشگر، دما و سرعت فن را نشان می‌دهد
4 حداکثر توان گرم‌کن شیشه
5 دما
6 عملرد AUTO
7 توزیع هوا (شیشه‌ها، تهویه، کف)
8 تهویه مطبوع (AC)
9 بخاری پارک

با فعال شدن عملکرد، نشانگر داخل دکمه روشن می‌شود.

مکان حسگر

- یک حسگر دما در کنار پریزهاي برق 12ولت و 24 ولت بر روي پانل نمایشگرها قرار دارد.

توجه

از پوشاندن یا مسدودکردن حسگرها با پارچه یا سایر اشیاء خودداري نمایید. همچنین نباید منابع گرمازا مانند قهوه‌ساز یا نوشیدني‌هاي داغ را زیر حسگر دما قرار دهید.

Provided by Volvo Trucks

توزیع هوا

هوای ورودی فیلتر می‌شود تا ذرات داخل آن تصفیه گردد و سپس از طریق نازل‌های مختلف توزیع شود.

همواره نازل‌های تهویه روی داشبورد را باز بگذارید. صرف نظر از نحوه تنظیم توزیع هوا، همواره مقدار کمی هوا از این نازل‌ها خارج می‌شود تا توزیع دما در کابین به صورت بهینه باشد.

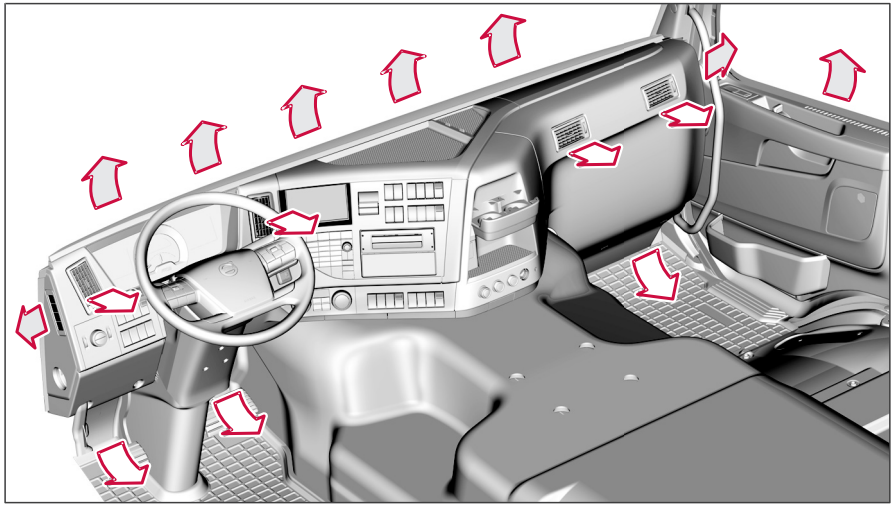

توجه

از پوشاندن نازل‌هاي تهويه با پارچه يا اشياء مشابه خودداري نماييد. همچنين نبايد تجهيزات يا قطعات جانبي را به شكلي نصب كنيد كه نازل‌هاي تهويه مسدود شوند. در اين موارد تضميني براي عملكرد مناسب تهويه وجود نخواهد داشت!

احتياط

نصب تميزكننده هواي نوع O3 Air cleaner در كابين راننده مجاز نيست زيرا اين وسيله بر روي عملكرد تهويه سامانه تهويه مطبوع تاثير منفي خواهد داشت، و همچنين موجب صدمه‌ديدن سطوح پلاستيكي و درزگيرهاي پانل نمايشگرها خواهد شد.

Provided by Volvo Trucks

تنظيم نازل‌هاي تهويه

نازل‌هاي تهويه داراي دو وضعيت هستند، بسته و باز. جريان هوا بين اين دو وضعيت به صورت متغير قابل‌تنظيم است و با استفاده از كنترل واقع در مركز، به صورت عمودي و افقي نيز قابل‌تنظيم مي‌باشد.

نازل تهويه سمت راننده.

تنظيم توزيع هوا

دكمه‌هاي توزيع هوا داراي وضعيت‌هاي زير است:

1 شيشه‌ها (گرم‌كن)

2 تهويه

3 كف

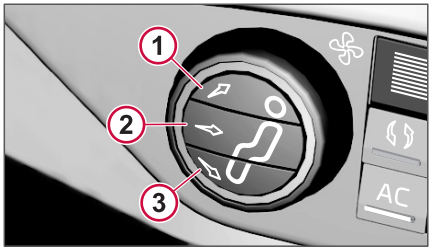

تنظيمات

تنظيم دماي دلخواه

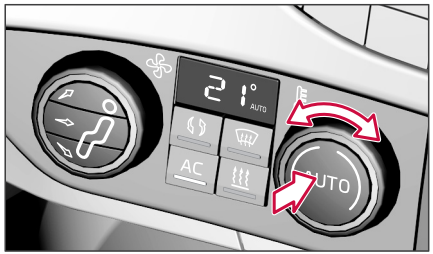

- مطمئن شويد كليه نازل‌هاي تهويه در پانل نمايشگرها باز هستند.
- دماي دلخواه را با درجه گردان مربوطه تنظيم كنيد.
- AUTO را فشار دهيد.

عملكرد AUTO سرعت فن، توزيع هوا و عملكرد AC را به صورت خودكار تنظيم مي‌كند تا به دماي انتخاب‌شده برسد. تنظيماتي كه قبلاً انتخاب‌شده است خاموش خواهد شد.

توجه

دماي انتخاب‌شده با درنظرگرفتن شرايط در داخل و خارج كاميون (به عنوان مثال دماي بيرون، سرعت باد، تشعشع خورشيدي) با دماي احساس‌شده برابري دارد، نه با دمايي كه يک دماسنج معمولي ممكن است نشان دهد.

Provided by Volvo Trucks

آب‌وهوا

چنانچه هر یک از تنظیمات به صورت دستی تغییر کند، علامت AUTO در نمایشگر خاموش می‌شود. براي رسیدن به دماي دلخواه، سایر عملکردها همچنان به صورت خودکار کنترل خواهند شد.

چنانچه درجه گردان فن در خلاف جهت گردش عقربه‌هاي ساعت چرخانده شود و نشانگر فن در صفحه‌نمایش خاموش شود، فن و تهویه مطبوع خاموش خواهند شد.

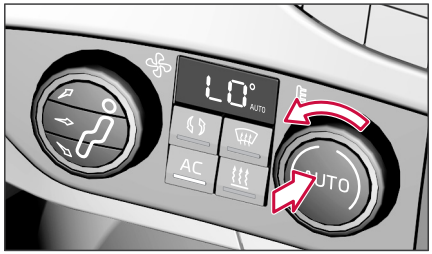

تنظیمات براي خنک‌ترین حالت ممکن.

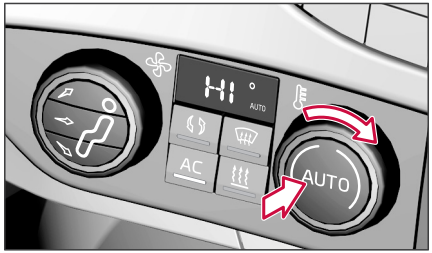

تنظیمات براي گرم‌ترین حالت ممکن.

نکته!
هنگامي که در حین رانندگي می‌خواهید دما را به سرعت در کابین راننده افزایش دهید، بخاري پارک را روشن کنید تا دماي دلخواه بدست آید.

زدودن بخار و یخ از پنجره‌ها

در صورت احتمال تشکیل رطوبت بر روی شیشه‌های کامیون، هوا را به سمت شیشه‌ها توزیع کنید. بدین ترتیب، از تشکیل رطوبت جلوگیری می‌شود و یخ روی شیشه‌ها نیز راحت‌تر از بین می‌رود. در صورت تشکیل رطوبت و یخ بیش از حد، به شرح زیر اقدام کنید:

- دکمه «حداکثر توان گرم‌کن شیشه» را فشار دهید. در صورت راه‌اندازی، سرعت فن به حداکثر می‌رسد، تهویه مطبوع فعال می‌شود و گردش هوا غیرفعال می‌گردد.
- دما را در گرم‌ترین حالت ممکن تنظیم کنید.

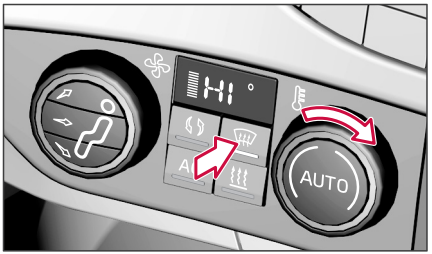

هنگام خاموش بودن حالت حداکثر توان گرم‌کن شیشه، سیستم کنترل تهویه به تنظیمات قبلی بازمی‌گردد.

در دماي سرد بیرون، ممکن است شیشه جلو به حدی گرم شود که برف روی آن آب شود. این مسئله ممکن است باعث شود تیغه‌هاي برف‌پاک‌کن یخ بسته و غیرقابل‌حرکت شوند. در این وضعیت، توزیع هوا را فقط به کف خودرو انتخاب کنید (عملکرد گرم‌کن شیشه خاموش می‌شود).

در دماي سرد بیرون، ممکن است رطوبت یا یخ بر روی شیشه‌های کناری تشکیل شود. براي جلوگیري از این حالت، نازل‌های تهویه داخلی را ببندید و نازل‌های بیرونی را به سمت شیشه‌های کناری تنظیم کنید.

قسمت داخلي شیشه جلو را با ماده تمیزکننده معمولي شیشه جلا بدهید تا خطر تشکیل بخار کم شود. درصورتي که کسي در داخل کابین راننده سیگار می‌کشد، جلادادن را به دفعات بیشتري انجام دهید.

گردش هوا

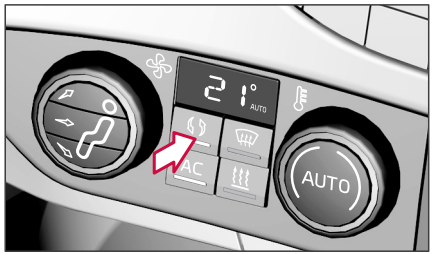

براي گردش هوا در کابین راننده، دکمه «گردش هوا» را فشار دهید. این عملکرد کلیه ورودي‌هاي

Provided by Volvo Trucks

هوا را بسته و براي مسدودکردن ورود هواي بد به داخل کابين راننده استفاده مي‌شود.

هنگامي که گردش هوا فعال است، علامت AUTO در نمايشگر خاموش مي‌شود. عملکردهايي غير از گردش هوا همچنان به صورت خودکار کنترل مي‌شوند.

توجه

در رطوبت هواي بالا، بارندگي سنگين يا دماي هواي پايين، از گردش هوا استفاده نکنيد. براي جلوگيري از تشکيل بخار بر روي پنجره‌ها، به يک جريان هواي تازه به داخل کابين راننده و تهويه مطبوع روشن احتياج است.

تنظيمات در منوي آب‌وهوا

صفحه‌نمايش اطلاعات راننده

Settings
Climate

تنظيمات استاندارد سامانه کنترل هوا را در منوي سامانه تهويه مطبوع مي‌توانيد به مقادير زير تغيير دهيد:

- سرعت فن در عملکرد AUTO (High، Normal، Low)
- حالت AC (Economy يا Standard).
  در حالت صرفه‌جويي، مصرف کمپرسور تهويه هوا به منظور صرفه‌جويي در انرژي به ميزان حداقل است.

بخاری کمکی در کابين راننده

صفحه‌نمايش اطلاعات راننده

Settings
Climate
Auxiliary heater

با استفاده از منو مي‌توانيد بخاری درجا را به گونه‌ای تنظيم کنيد که در زمان روشن شدن کاميون روشن شود. برای استفاده از عملکرد خودکار، «Auto start» را انتخاب کنيد، يا کليد را «Off» (خاموش) کنيد.

بخاری درجا هنگام پايين بودن دمای محيط روشن مي‌شود و مدت زمان گرم شدن کابين را هنگام روشن شدن موتور در حالت سرد کاهش مي‌دهد.

استفاده از بخاري پارک

بخاري پارک هنگامي که موتور خاموش است، هواي داخل کابين راننده را گرم مي‌کند. بخاري را مي‌توان مستقيماً از پانل کنترل يا با زمان‌سنج روشن نمود.

عملکردهاي سرعت فن، توزيع هوا، AC و يخ‌زدا هنگامي که بخاري روشن است، قابل‌استفاده نيستند.

هواي گرم از يک دمنده در پشت صندلي راننده جريان مي‌يابد.

براي اينکه بخاري پارک بتواند روشن شود، دماي بيرون بايد زير 20 درجه سانتيگراد باشد، و دماي تنظيم‌شده کابين راننده بايد بالاتر از دماي اندازه‌گيري‌شده باشد.

توجه

بخاري بايد در هنگام سوخت‌گيري خاموش شود.

توجه

قبل از روشن کردن بخاري پارک، مطمئن شويد دريچه‌هاي هواي احتراق و اگزوز مسدود نشده باشند، و اينکه آسيب قابل‌مشاهده‌اي به اگزوز يا شلنگ‌هاي هواي احتراق وارد نشده باشد.

Provided by Volvo Trucks

آب‌وهوا

روشن کردن بخاري پارک

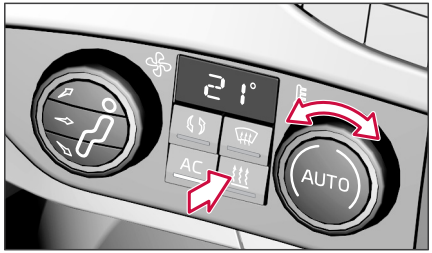

1 دقت کنید نازل‌های تهویه داخل داشبورد باز باشد.

2 دکمه را فشار دهید.

3 دماي دلخواه را با درجه گردان مربوطه تنظیم کنید.

چنانچه قبل از اینکه دما به دماي تنظیم‌شده برسد، کامیون روشن شود، بخاري پارک تا زماني که دماي صحیح بدست نیامده است، همچنان روشن مانده و سپس به صورت خودکار خاموش مي‌شود.

خاموش‌کردن بخاري پارک

براي خاموش کردن بخاري، دکمه را دوباره فشار دهید (چراغ داخل کلید خاموش مي‌شود).

توجه
کلید برق اصلي تا قبل از اینکه بخاري متوقف نشده است، نباید خاموش شود.

خاموش‌شدن خودکار

بخاري در موارد زیر به طور خودکار خاموش مي‌شود:

- 10 دقیقه از زمان آماده بودن در تنظیم تایمر گذشته است.
- شعله در حین کار خاموش مي‌شود و ظرف 90 ثانیه روشن نمي‌شود.
- بخاري بیش از حد داغ مي‌شود.
- احتراق پس از دو بار استارت زدن شروع نمي‌شود.
- کلید اصلي خاموش مي‌شود.

زمان کارکرد گرم‌کن با استارت مستقیم به 10 ساعت و با استارت تایمردار به 2 ساعت محدود مي‌شود.

اطلاعات مربوط به سرویس و نگه‌داري بخاري در فصل سرویس و نگه‌داري موجود است به صفحه ۲۰۸ مراجعه نمایید .

روشن‌کردن بخاري پارک با زمان‌سنج

تنظیم تایمر در نمایشگر اطلاعات راننده تغییر مي‌کند. هنگام تغییر این تنظیم، کامیون باید بي‌حرکت باشد. این امکان وجود دارد که مجموعاً سه زمان در تایمر برنامه‌ریزي شود. زماني که تنظیم مي‌شود مربوط به زماني است که دماي مطلوب باید حاصل شود.

اضافه‌کردن یک زمان جدید

صفحه‌نمایش اطلاعات راننده

Heater timers
Parking climate ↳
New time ↳

1 زماني را که گرم‌کردن باید به اتمام برسد، وارد نمایید.

2 دماي دلخواه کابین راننده را وارد نمایید.

3 مشخص کنید تنظیمات باید فقط یک بار و یا «Daily»، «Weekdays» و یا «Weekends» اعمال شود.

4 هنگامي که تنظیمات انجام شد با یک پیغام بر روي صفحه‌نمایش تایید مي‌شود.

یک علامت در ردیف پایین صفحه‌نمایش نشان مي‌دهد تایمر فعال شده است.

Provided by Volvo Trucks

فعال‌کردن/غیرفعال‌کردن یک زمان

1 به منوي «Heater timers» بروید و زمان را براي غیرفعال‌سازي/فعال‌سازي انتخاب کنید.

2 «On» یا «Off» را با ◁ یا ▷ انتخاب کنید.

3 هنگامي که تغییر انجام شد با یک پیغام بر روي صفحه‌نمایش تایید می‌شود.

تغییر یک زمان

1 به منوي «Heater timers» بروید و زماني که باید تغییر کند را انتخاب کنید.

2 زمان را تایید و تنظیمات را تغییر دهید.

3 هنگامي که تغییر انجام شد با یک پیغام بر روي صفحه‌نمایش تایید می‌شود.

حذف یک زمان

صفحه‌نمایش اطلاعات راننده

Heater timers
Parking climate ↳
Delete ↳

زماني را که باید حذف شود، انتخاب و تایید کنید.

روشن‌کردن بخاري پارکینگ از پانل کنترل عقب.

1 مطمئن شوید نازل‌هاي تهویه در پانل نمایشگرها باز هستند.

دکمه را فشار دهید.

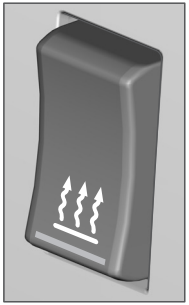

2 دما را با فشاردادن دکمه + یا - افزایش یا کاهش دهید.

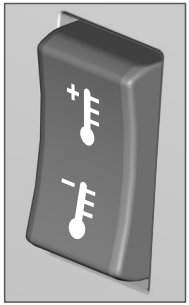

3 بخاري درجا را با فشاردادن مجدد کلید خاموش کنید (چراغ داخل کلید خاموش می‌شود).

Provided by Volvo Trucks

روشنايي داخلي

كنترل روشنايي داخلي در جلوي قسمت جلو واقع است. مي‌توانيد به گونه‌اي آنرا تنظيم كنيد كه روشنايي داخلي هنگامي كه درب باز مي‌شود يا موتور خاموش مي‌شود، به طور خودكار روشن شود.

دكمه كنترل‌هاي روشنايي در قسمت جلو

- قسمت بالاي كليد را براي فعال‌نمودن/غيرفعال‌نمودن روشنايي داخلي خودكار فشار دهيد. هنگامي كه درب باز مي‌شود يا موتور خاموش مي‌شود، روشنايي داخلي روشن مي‌شود.
- قسمت پايين دكمه را براي روشن و خاموش‌كردن روشنايي داخلي، فشار دهيد.

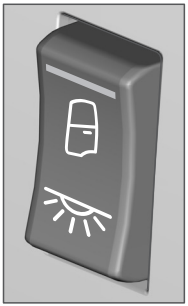

دكمه روشنايي در پانل عقب

دكمه موجود در پانل عقب را براي خاموش/روشن كردن آخرين روشنايي داخلي استفاده‌شده فشار دهيد.

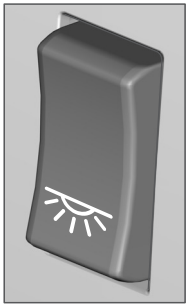

Provided by Volvo Trucks

صندلي‌ها

صندلي راننده

كليات

1 بالشتک صندلي را به جلو و عقب حرکت دهيد.

2 کل صندلي را به جلو و عقب حرکت دهيد.

3 لرزه‌گير صندلي.
تنظيم براي سفت‌ترين حالت تقريباً برابر است با يک صندلي بي‌حرکت.

4 بالشتک صندلي را خم کنيد.

5 کل صندلي را به بالا يا پايين حرکت دهيد.

6 تهويه صندلي (تجهيزات اختياري).
از وضعيت 1 براي حفظ آب‌وهوايي راحت و مناسب و وضعيت 2 براي رسيدن سريع به آب‌وهوايي راحت و مناسب استفاده کنيد.

7 حفاظ کمر را تنظيم کنيد.

8 گرم‌کن صندلي (تجهيزات اختياري).

9 بخش بالايي پشتي صندلي را خم کنيد.

10 کل پشتي صندلي را خم کنيد.

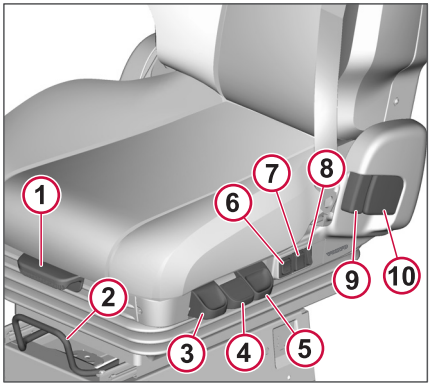

کنترل‌هاي صندلي.

صندلي شاگرد

كليات

1 کل پشتي صندلي را خم کنيد.

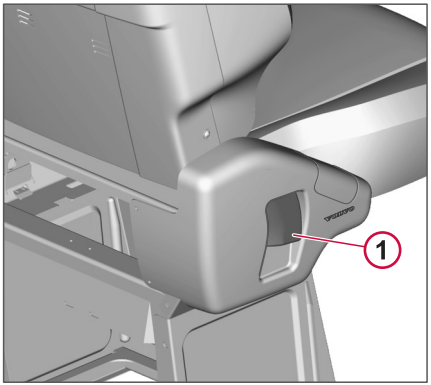

کل پشتي صندلي را خم کنيد.

بالشتک صندلي را به بالا جمع کنيد

بالشتک صندلي را بلند کنيد. بالشتک صندلي را بوسيله فشاردادن آن به عقب، تا بزنيد تا گيره آزاد شده و سپس آنرا تا بزنيد.

Provided by Volvo Trucks

تختخواب

توری تختخواب

توري تخت‌خواب را به شکلي نصب کنيد که
هرگونه بار را در تخت‌خواب محکم نگه دارد.
پشتي نيمکت شاگرد بايد در وضعيت قائم باشد.

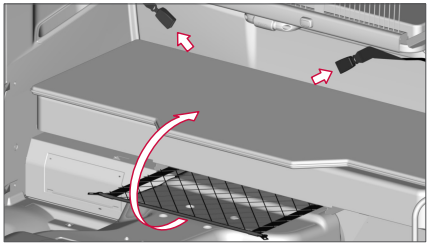

مهارهاي توري تخت‌خواب

Provided by Volvo Trucks

پريز برق الكتريكي

پريز برق
پريزهاي الكتريكي (24ولت و 12ولت) در پانل نمايشگرها و در بخش عقب اتاقک موجود است. اين موارد براي تجهيزات جانبي در نظر گرفته شده‌اند.

توجه
پريز فندک نبايد به عنوان پريز برق استفاده شود.

Provided by Volvo Trucks

دریچه سقف

برای تهویه و انتقال نور، کابین راننده به یک دریچه سقفی مجهز است.

بازکردن دریچه سقف

دریچه سقف را می‌توان باز و بسته نمود.

دریچه را با فشاردادن میله به سمت جلو و سپس بالا باز کنید. دریچه را بوسیله کشیدن میله به پایین و سپس به عقب ببندید تا میله قفل شود.

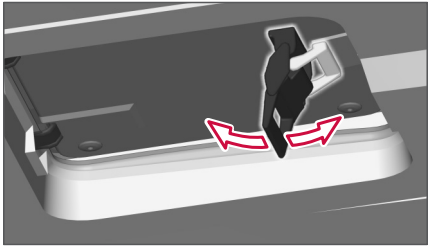

بازکردن دریچه سقف.

Provided by Volvo Trucks

قسمت بار

این کامیون به قسمت بار داخلي و خارجي مجهز است.

جامه‌دان

درب صندوق بوسيله كشيدن سيم داخل درب، باز مي‌شود. در صداي كليک اول، دريچه قفل‌شده باقي مي‌ماند. براي بازكردن دريچه، سيم را بيشتر بكشيد.

دو مثلث احتياط كاميون و ساير تجهيزات اضطراري در صندوق بار قرار دارند.

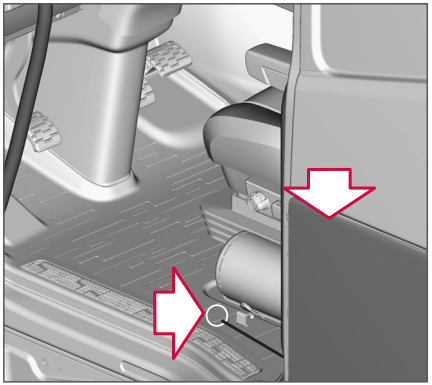

سيم بازكردن درب صندوق.

Provided by Volvo Trucks

Provided by Volvo Trucks

06

روشن کردن و رانندگي

P

وضعیت‌هاي عملکردي

این کامیون دارای سامانه‌های فراوانی است که توان زیادی را از باتری می‌گیرند. حالت‌های عملکردی متفاوتی وجود دارد تا شما را قادر نماید مصرف را کنترل کنید و مطمئن شوید باتری‌ها دارای انرژی کافی برای روشن‌کردن موتور هستند. این موقعیت‌ها با عملکردهایی که در موقعیت‌ها مختلف نیاز دارید، منطبق شده‌اند.

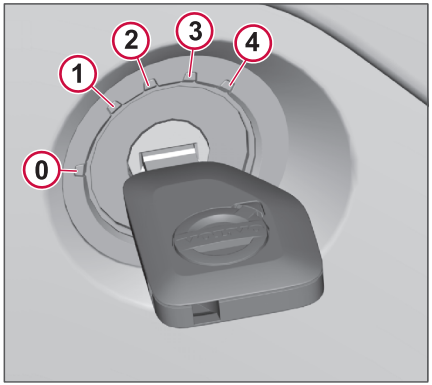

0: پارک‌شده/اقامت در اتاقک
1: برق تجهیزات جانبی
2: رانندگي
3: پیش‌گرم‌کردن
4: هندل‌زدن

پارک‌شده (0)

حداقل تعداد عملکردها. این عملکرد هنگامی که کامیون پارک شده و از آن استفاده نمی‌شود، بکار می‌رود.

نمونه‌هایی از عملکردهای فعال: آژیر دزدگیر، قفل مرکزی.

پس از 2 ساعت از زمانی که کلید درآورده شد، کامیون به طور خودکار در وضعیت «Parked» قرار می‌گیرد.

هر بار که در کابین باز شود، زمان پیش از تنظیم کامیون در وضعیت «Parked» به مدت ۲ ساعت دیگر افزایش پیدا می‌کند.

زمانی که کلید بیرون آورده نشود، کامیون به صورت خودکار پس از ۱۲ ساعت در وضعیت پارک قرار می‌گیرد.

مقدار زمان زمان‌سنج را می‌توان بوسیله یک تعمیرگاه مجاز Volvo تنظیم نمود. توجه داشته باشید که مدت زمان طولانی دربرگیرنده خطر تخلیه باتری‌ها است.

چنانچه کلید اصلي خاموش شود، کامیون مستقیماً به وضعیت «پارک‌شده» می‌رود،به بخش کلید برق اصلي، صفحه ۱۰۱ مراجعه نمایید .

برخی عملکردها پس از 2 ساعت فعال خواهند شد، البته به شرط اینکه کلید اصلی استفاده نشود.

تایمر بخاري پارک

بخاري پارک همچنان فعال خواهد ماند. به عنوان مثال بخاري پارک را می‌توان برنامه‌ریزی کرد تا پس از یک آخرهفته روشن شود،به بخش روشن‌کردن بخاري پارک با زمان‌سنج، صفحه ۹۰ مراجعه نمایید .

ⓘ توجه
وقتی جریان اصلي قطع شود، عملکرد تایمر برای گرم کن پارکینگ فعال نیست.

اقامت در اتاقک (0)

عملکردهایی که برای اقامت در کابین راننده به آنها احتیاج دارید.

نمونه‌هایی از عملکردهای فعال: رادیو، روشنایی داخلی، بخاری، ساعت زنگ‌دار و بالابر عقب.

«Living» با کلید در وضعیت «0» فعال می‌شود. این حالت برای یک توقف شبانه مناسب است. به یاد داشته باشید که مدت زمان استفاده شما از باتری در حالت خاموش موتور به عوامل زیادی بستگی دارد. عواملی از قبیل دمای بیرون، وضعیت شارژ و تعداد کسانی که از برق استفاده می‌کنند.

کامیون پس از 12 ساعت به حالت «Parked» تغییر پیدا می‌کند. **برای بازگشت به حالت «Living راننده»، کلید را یک بار دیگر به داخل استارت وارد کنید تا برای ۱۲ ساعت دیگر فعال شود.**

برخي عملکردهاي کاربري‌ساز تنها پس از 4 ساعت فعال خواهند شد.

چنانچه کلید برق اصلی باز نیست، بازکردن قفل بوسیله کنترل ازراه‌دور حالت «Living» (اقامت در کابین راننده) را نیز فعال خواهد نمود.

Provided by Volvo Trucks

توجه
بخاري، تلويزيون، يخچال، و اجاق مايكروفر برق زيادي را مصرف مي‌كنند. بنابراين هنگامي كه برق تنها از باطري‌هاي كاميون تامين مي‌شود، بايد در مصرف آنها صرفه‌جويي نمود.

برق تجهيزات جانبي (1)

عملكردهايي كه در زمان خاموش بودن موتور، براي كار در داخل كاميون به آنها احتياج داريد.

نمونه‌هايي از عملكردهاي فعال: Dynafleet، بالابر عقب، چراغ‌هاي كاري، راديو، روشنايي داخلي، بخاري، ساعت زنگ‌دار.

«برق تجهيزات جانبي" هنگامي كه كليد در وضعيت «1» قرار دارد، فعال مي‌شود. اين حالت مادامي كه كليد در وضعيت «1» باشد، فعال است.

رانندگي (2)

كليه عملكردها فعال هستند. كاميون براي روشن‌شدن آماده است يا روشن شده است.

«رانندگي» با كليد در وضعيت «2» فعال مي‌شود.

پيش‌گرم‌كردن (3)

هنگامي كه هواي بيرون سرد است، هواي ورودي به موتور بايد ابتدا گرم شود. براي اينكه جريان كافي به المان استارت برسد، بسياري از عملكردها موقتاً خاموش مي‌شوند.

«پيش‌گرم‌كردن» با قراردادن كليد فنري در وضعيت «3» فعال مي‌شود. سپس كليد را آزاد نماييد و منتظر بمانيد تا علامت پيش‌گرم‌كردن خاموش شود.

علامت پيش‌گرم‌كردن.

هندل‌زدن (4)

كاركردن موتور استارت. براي اينكه موتور را بتوان روشن نمود، بسياري از عملكردها موقتاً خاموش مي‌شوند.

«هندل‌زدن» با قراردادن كليد در وضعيت فنري «4» فعال مي‌شود.

شارژ با منبع خارجی

برای اینکه باتری‌ها در وضعیت مناسبی باشند، توصیه‌های مربوط به شارژ اضافه با منبع خارجیه بخش باطري‌ها، صفحه ۲۱۴ مراجعه نمایید را رعایت نمایید.

كليد برق اصلي

از كليد اصلي، كه در پشت كابين راننده واقع است، براي انتقال مستقيم به حالت عملكردي «پاركشده» استفاده كنيد. چراغ‌هاي راهنما زماني را كه مدار قطع مي‌شود، نشان مي‌دهند.

به خاطر داشته باشيد كه كليد برق اصلي يک كليد اصلي باتري نيست.

توجه
وقتي جريان اصلي قطع شود، عملكرد تايمر براي گرم كن پاركينگ فعال نيست.

قطع باطري

توجه
چنانچه لازم است باطري قطع شود، كابل‌هاي باطري را جدا كنيد، به عنوان مثال براي تعميرات يا پاركردن طولاني‌مدت كاميون. هنگامي كه اين كار انجام مي‌شود، سيستم الكتريكي بايد در حالت عملكردي «PARKED» باشد.

Provided by Volvo Trucks

منبع تغذیه

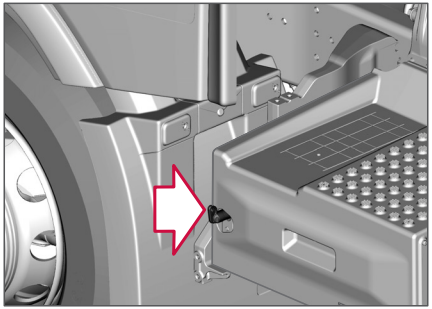

کلید برق اصلی.

هنگامي که کلید اصلي مجدداً درگیر مي‌شود، کامیون در حالت عملکردي «اقامت در اتاقک» یا حالت عملکردي مطابق با وضعیت کلید استارت، تنظیم خواهد شد.

قطع باطري

هنگامي که باطري باید قطع شود، مراحل زیر را انجام دهید:

1 کلید برق اصلي را قطع کنید.

2 30 ثانیه صبر کنید.

3 کابل منفي را جدا کنید.

Provided by Volvo Trucks

معاینات روزانه کامیون

معاینه در بهترین حالت بوسیله انجام نکات زیر در کابین راننده و سپس راه‌رفتن در اطراف کامیون صورت می‌گیرد. ابتدا با درب سمت راننده شروع کنید، سپس با بررسي جلوي کابین راننده و اطراف کامیون ادامه دهید.

- ترمز دستي را اعمال کنید.
- کلید روشنایي را وصل کنید.
- چراغ‌هاي هشدار خطر را روشن کنید.
- وجود هرگونه پیغام خطا را بررسي کنید.

پیغام‌هاي خطاي مربوط به سطح روغن موتور و سطح مایع سردکننده را با دقت بررسي کنید.

براي مایع سردکننده،به صفحه ۲۳۴ مراجعه نمایید .

براي روغن موتور،به صفحه ۲۲۵ مراجعه نمایید .

بررسي کنید

1 سامانه روشنایي کامیون

چراغ‌هاي جلو و سایر چراغ‌ها باید سالم باشند. درصورت لزوم،به بخش تعویض حباب‌ها، صفحه ۱۹۵ مراجعه نمایید .

2 مایع شیشه‌شو

تمیزکردن پنجره جلو و تمیزکردن چراغ جلو داراي یک مخزن مشترک هستند که گنجایش 15 لیتر مایع شوینده را دارا می‌باشد. از مایع شوینده ولوو استفاده کنید. هنگامي که سطح آن به کمترین سطح کاهش پیدا می‌کند، شستشوي چراغ جلو خاموش می‌شود تا شستشوي پنجره جلو انجام شود.

یک فیلتر در زیر درپوش مخزن قرار دارد. از پرکردن مایع شوینده بدون فیلتر خودداري نمایید.

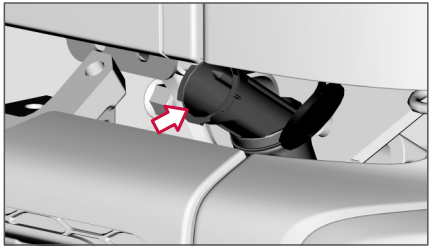

پرکردن مایع شوینده.

3 شیشه‌ها و آینه‌ها

شیشه‌ها و آینه‌هاي دید عقب باید سالم و تمیز باشند.

دو جاي پا در جلوي کامیون وجود دارد که می‌توان آنها را باز نمود. از آنها براي دسترسي به برف‌پاک‌کن‌ها و شیشه جلو استفاده کنید.

در زیر شیشه جلو یک دستگیره وجود دارد که می‌توانید براي بالا و پایین رفتن آنرا بگیرید. از گرفتن آینه‌ها خودداري کنید.

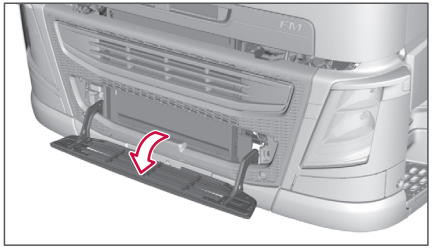

پله را به پایین باز کنید.

توجه

از دستگیره‌های زیر شیشه جلو استفاده کنید و هیچ گاه به آینه‌ها یا سایر قطعات خودرو فشار نیاورید.

4 خنک‌کنندگي

ظرفیت خنک‌کنندگي مهم است. پوشش سرویس را باز کرده و مطمئن شوید رادیاتورهاي مسدود نیستند. درصورت لزوم تمیز کنیدبه بخش استفاده از شستشوي فشار بالا، صفحه ۱۹۰ مراجعه نمایید .

توجه

در هنگام تمیزکردن، بسیار احتیاط کنید تا صفحات خنک‌کننده آسیب نبینند.

5

مطمئن شوید اثري از نشتي در زیر کامیون وجود نداشته باشد.

6

مطمئن شوید هیچگونه ترک‌خوردگي یا سنگي در تایرها وجود نداشته باشد. براي اطلاعات بیشتر درمورد تایرها،به بخش تایرها، صفحه ۲۰۲ مراجعه نمایید .

Provided by Volvo Trucks

7 رینگ‌های سوپاپ مخزن باد را بکشید تا مطمئن شوید هیچ بخاری در مخازن باد وجود ندارد. وجود آب در مخازن باد نشانه کارنکردن خشک‌کن باد است،به بخش سیستم ترمز، صفحه ۲۳۶ مراجعه نمایید .

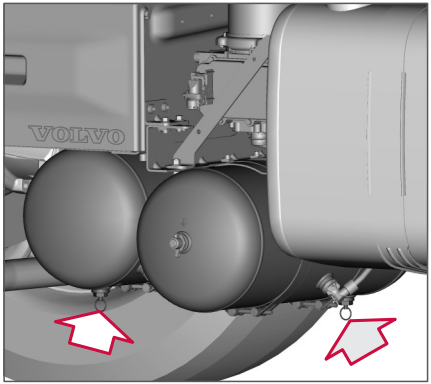

نمونه‌هایی از مخازن.

8 مطمئن شوید بار به شکل مناسب و ایمن محکم بسته شده است.

Provided by Volvo Trucks

دستورالعمل‌هاي روشن‌کردن

اهرم دنده را در وضعيت خلاص يا خوابيده قرار دهيد وگرنه موتور روشن نخواهد شد.

چنانچه فشار هواي ورودي به جعبه‌دنده بيش‌ازحد پايين باشد، يک علامت و پيغام در صفحه‌نمايش اطلاعات راننده نمايش داده مي‌شود. قبل از رانندگي، صبر کنيد تا پيغام پاک شود. سپس براي شروع رانندگي، اهرم دنده را به A، M يا R تغيير دهيد.

فشار هواي کم به جعبه‌دنده.

روشن‌کردن موتور

1 کليد اصلي را روشن کنيد.

2 مطمئن شويد ترمز دستي اعمال شده است.

3 کليد استارت را به وضعيت (2) «رانندگي» بچرخانيد.

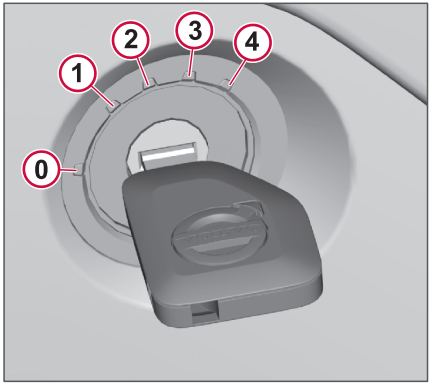

4 موتور مجهز به پيش‌گرم‌کن است. کليد استارت را به وضعيت پيش‌گرم‌کن چرخانده و کليد را رها کنيد.

هشدار

از گاز استارت استفاده نکنيد. انفجار ممکن است خسارات زيادی به بار آورد.

5 منتظر بمانيد تا علامت پيش‌گرم‌کن خاموش شود.

6 موتور استارت را بوسيله گرداندن کليد به وضعيت (4) «استارت‌زدن»، روشن کنيد. چنانچه موتور روشن نشود، استارت‌زدن به طور خودکار به مدت 15 ثانيه متوقف خواهد شد.

توجه

چنانچه قفل ستون الکتريکي قفل شده باشد، امکان روشن کردن موتور وجود ندارد. غربيلک فرمان را با يک تکان تند حرکت دهيد تا قفل باز شود.

توجه

چنانچه محافظ داغ‌کردن به کار افتاده باشد، يک پيغام بر روي صفحه‌نمايش اطلاعات راننده نشان داده مي‌شود. اين پيغام مدت زماني را که موتور استارت براي خنک‌شدن احتياج دارد (معمولاً 10 الي 15 دقيقه)، نشان مي‌دهد.

7 پدال ترمز را برای چند ثانيه فشار دهيد تا کروزکنترل شروع بکار کند. تعليق بادي تنها هنگامي که ترمز دستي آزاد مي‌شود يا هنگامي که جعبه کنترل تعليق بادي استفاده مي‌شود، فعال مي‌شود.

8 هنگامي که موتور روشن مي‌شود و فشار هوا عادي است، مطمئن شويد هيچ پيغام خطايي باقي نماند.

گرم‌کردن

به جاي درجا روشن نگاه داشتن موتور در دور آرام، آنرا با رانندگي در دورهاي پايين موتور گرم

Provided by Volvo Trucks

کنید. از حرکت با دنده مرده و دورهاي بالاي موتور خودداري نمايید.

دور موتور محدود

چنانچه دماي مايع سردکننده زير 50 درجه سانتيگراد است، هنگامي که موتور روشن مي‌شود، دور موتور به مدت 15 ثانيه به 1000 دور در دقيقه محدود خواهد شد.

دور موتور افزايش‌يافته

براي اطمينان از تأمين برق خودرو در هنگامي که هوا سرد است، کاميون‌هاي مجهز به موتورهاي يورو 4/5داراي دور آرام افزايش‌يافته هستند. سامانه کنترل موتور مشخص مي‌کند چه زماني دور موتور بايد افزايش يابد و راننده قادر نيست به صورت دستي دور موتور را تغيير دهد. در هنگام استفاده از دور آرام، بسيار مهم است که دنده در وضعيت خلاص باشد تا به کلاچ و گيربکس فشار اضافي وارد نشود.

دور موتور

دور موتور ثابت

دور موتور را مي‌توان مطابق با کار درحال انجام، به طور موقت تغيير داد. از صفحه‌کليد سمت چپ غربيلک فرمان استفاده کنيد.

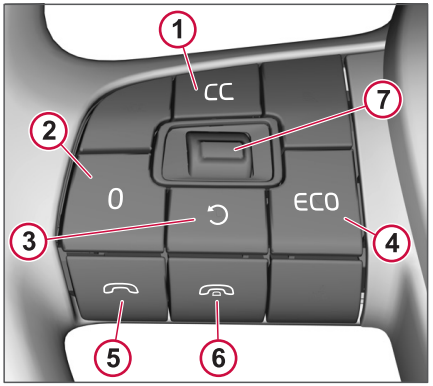

غربيلک فرمان، صفحه کليد.

-کليد «1» دور موتور ثابت را فعال مي‌کند.

-فشار کوتاه‌مدت بر دکمه «2»: دور موتور را به دور درجا بازمي‌گرداند.
فشار طولاني: عملکرد را خاموش مي‌کند.
در نسخه ابتدايي، استفاده از کلاچ و پدال نيز دور موتور را به مقدار قبل بازمي‌گرداند.

-دکمه «3» دور موتور را به مقدار ازپيش‌برنامه‌ريزي‌شده، معمولاً 1000 دوردردقيقه، افزايش مي‌دهد.

- دکمه «7» دور موتور را افزايش/کاهش مي‌دهد.

تغيير دور آرام موتور

دور موتور آرام ازپيش‌تعيين‌شده را مي‌توان به طور دائم تغيير داد، به عنوان مثال چنانچه پس از ساخت بدنه، لرزش بيش‌ازحد وجود داشته باشد.

توصيه‌ها:

- دماي مايع سردکننده بايد از حدود 50 سانتي‌گراد بالاتر برود.
- کاميون بايد هنگامي که تنظيم شروع مي‌شود، ثابت باشد و موتور با دور آرام کار کند (پدال گاز نبايد فشار داده شود).

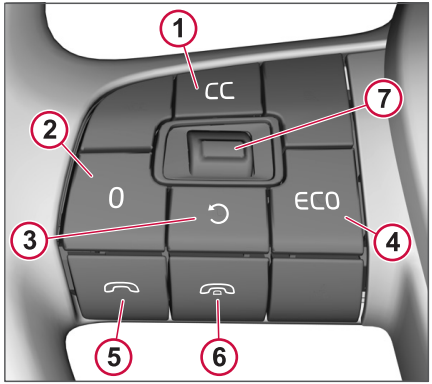

مراحل:

1 پدال گاز را آزاد کرده و پدال ترمز را فشار دهيد. پدال ترمز بايد در تمام طول کار تنظيم، فشار داده شده باشد. عملکرد دور موتور افزايش‌يافته نبايد فعال باشد.

2 دکمه «3» را براي مدت حداقل دو ثانيه فشار داده و نگه داريد. دور موتور به کمترين مقدار قابل‌تنظيم افت پيدا مي‌کند.

3 دکمه را رها کنيد.

4 دور موتور را با دکمه افزايش/کاهش «7» تغيير دهيد.

Provided by Volvo Trucks

5 دکمه «3» را براي مدت حداقل دو ثانیه فشار داده و نگه دارید. یک پیغام در صفحه‌نمایش اطلاعات راننده نشان می‌دهد که تغییر ذخیره شده است.

6 دکمه را رها کنید.

7 پدال ترمز را آزاد کنید.
دور آرام جدید موتور تنظیم می‌شود.

چنانچه در طول مراحل تنظیم خطایی رخ داده باشد، دور آرام قبلی موتور حفظ خواهد شد.

خاموش‌کردن کامیون

احتیاط

همواره هنگامی که کامیون پارک شده است یا هر گاه راننده جایگاه خود را ترک می‌کند، ترمز دستی را اعمال نموده و وضعیت خلاص N را انتخاب کنید.

هنگامی که کامیون در حالت ساکن است:

- ترمز دستی را اعمال کنید.
- اهرم دنده را در وضعیت خلاص (N) قرار دهید.
- موتور را خاموش کنید.

توجه

موتور فقط زمانی روشن می‌شود که اهرم تعویض دنده و گیربکس در حالت خلاص باشد. چنانچه فشار هوا به زیر سطح هشدار افت کند و گیربکس در حالت خلاص نباشد، موتور را نمی‌توان روشن نمودبه بخش گیربکس، روشن‌کردن بدون فشار هوا، صفحه ۲۵۳ مراجعه نمایید .

خاموش‌کردن موتور

پس از کار سنگین، موتور باید قبل از اینکه خاموش شود، بوسیله روشن نگه‌داشتن آن در دور آرام خنک شود. این کار از واردآمدن فشار گرمایی در موتور جلوگیري نموده و قطعات داغي مانند توربوشارژر براي خنک‌شدن زمان کافي دراختیار خواهند داشت.

احتیاط

قبل از خاموش کردن موتور، اجازه دهید درجا کار کند تا خنک شود.

Provided by Volvo Trucks

سوخت‌گيري

باک‌های سوخت و AdBlueی کامیون باید به صورت منظم مجدداً پر شوند. عادت کنید همواره در زمان توقف برای سوخت‌گیری، یک بررسی سریع از وضعیت کامیون انجام دهید.

سوختگيري با ديزل

همواره سوخت‌گيري را كامل انجام دهيد! (دو تانک سوختي كه به يكديگر متصل هستند بايد جداگانه پر شوند). پس از رانندگي روزانه، براي جلوگيري از تشكيل بخار گازوئيل در مخزن سوخت به خاطر اختلاف دما، سوخت‌گيري نماييد.

احتياط

همواره از سوخت بدون‌گوگرد استفاده كنيد.

توجه

هنگام كار با سوخت گازوئيل، نهايت نظافت را رعايت نماييد. با احتياط سوخت را از مخزن يا تانكر خود فيلتر كنيد و مطمئن شويد كليه ظروف تميز هستند.

پركردن با AdBlue

هشدار

چنانچه AdBlue را با یک دبه یا یک پمپ بدون عملکرد قطع پر می‌کنید، مراقب باشید مخزن سرریز نشود. مراقب مقدار AdBlue که پر می‌کنید باشید تا مشکل سرریزشدن پیش نیاید. چنانچه مخزن سرریز شود، AdBlue ممکن است از طریق لوله خروجی هوا نشت کند.
چنانچه مخزن سرریز شود و مایع در آن یخ بزند (دماي زير -11 C°)، مخزن و شلنگ‌ها ممکن است دچار آسیب دائم شوند.

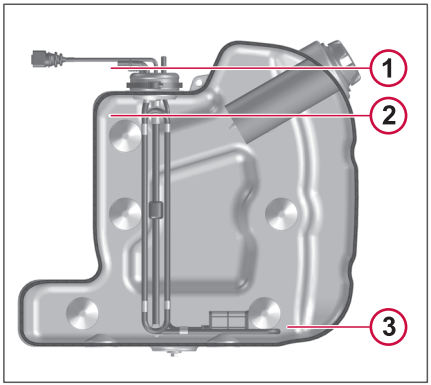

1 سرریزشده.
2 حداکثر سطح.
3 حداقل سطح.

- سطح سوخت را در مخزن در هر بار سوخت‌گيري بررسي كنيد تا مطمئن شويد AdBlue همواره موجود است.
روشن‌نگه‌داشتن موتور بدون AdBlue ممكن است به سامانه كاهنده آلايندگي گاز اگزوز (SCR) آسيب وارد نمايد.
- محلول اوره AdBlue بايد داراي استاندارد ايزو 22241-1 (DIN 70070 قبلي) باشد.
- مخزن AdBlue بر روي سمت راست يا چپ كاميون نصب است.
- نازل مخزن و دريچه مخزن طوري طراحي شده‌اند كه با تجهيزات پركردن ديگر منطبق نيستند. درپوش مخزن آبي‌رنگ است و با متن AdBlue مشخص شده است.
- از آنجايي كه تجهيزات استاندارد براي پركردن استفاده نمي‌شود، تميزي را رعايت نموده و مراقب باشيد AdBlue وارد مخزن سوخت نشود.
- اطلاعات درمورد پمپ‌هاي سوخت‌گيري AdBlue در سايت www.findAdBlue.com موجود است.

توجه

پركردن با مايعي غير از AdBlue مي‌تواند مشكلاتي را در سامانه SCR-بوجود آورد. در صورت بروز مشكل در سامانه SCR-، يک علامت همراه با يک پيغام بر روي صفحه‌نمايش اطلاعات راننده ظاهر مي‌شود. براي حل مشكل با يک تعميرگاه ولووي مجاز تماس بگيريد.

Provided by Volvo Trucks

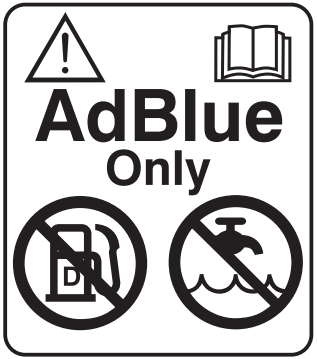

برچسب.

احتياط

هيچگاه AdBlue را در مخزن سوخت و سوخت را در مخزن AdBlue نريزيد. اين كار مي‌تواند موجب آسيب‌ديدن موتور و سامانه سوخت شود.

براي كسب اطلاعات بيشتر درمورد AdBlue و سامانه تميزكننده گاز اگزوز،به بخش تميزكردن گاز اگزوز SCR، صفحه ۱۷۶ مراجعه نماييد .

اندازه گيريهاى بعد از ريزش

توجه

نبايد اجازه دهيد AdBlue ريخته‌شده وارد سامانه فاضلاب معمولي شود.

- AdBlue به عنوان خطري براي محيط‌زيست دسته‌بندي نشده‌است، با اينحال سعي كنيد با احتياط از آن استفاده نماييد.

T 945784

- در صورت تماس آن با پوست - با آب كافي شسته و لباس‌هاي آلوده را درآوريد.
- درصورت تماس با چشم - چندين دقيقه با آب كاملاً بشوييد. درصورت لزوم به پزشک مراجعه نماييد.
- درصورت استنشاق بخارات آن - از هواي تازه تنفس كنيد و در صورت لزوم امداد پزشكي درخواست نماييد.
- اجازه ندهيد AdBlue با ساير مواد شيميايي تماس پيدا كند.
- AdBlue قابل‌اشتعال نيست. درصورت قرارگرفتن AdBlue در معرض دماي بالا، به آمونياک و دي‌اكسيدكربن تقليل پيدا خواهد يافت.
- درصورت ريختن AdBlue بر روي كاميون، سطح را با دستمال پاک كرده و با آب بشوييد. AdBlue در برابر موادي مانند مس و آلمينيوم داراي خاصيت خورندگي است. مي‌تواند به آلياژهايي مانند برنج آسيب وارد نمايد.
- ريختن آن بر روي كاميون مي‌تواند باعث تشكيل كريستال AdBlue غليظ شود. اين كريستال‌ها را با آب بشوييد.
- درصورت ريختن آن بر روي يک اتصال، اتصال بايد تعويض شود، AdBlue بسيار خورنده است و در نتيجه به اتصال آسيب وارد مي‌نمايد.

برچسب هشدار براي AdBlue.

احتياط

AdBlue بسيار خورنده است و ممكن است به اتصالات الكتريكي آسيب وارد نمايد. درصورت واردشدن AdBlue، اتصالات و كابل‌ها بايد تعويض شوند. تميزكردن به تنهايي كافي نيست.

بررسي در هنگام سوخت‌گيرى

فشار تاير

فشار باد تاير را حداقل هر 14 روز يک بار بررسي كنيد.

از ميزان باد توصيه‌شده از سوي سازنده تاير براي فشار صحيح باد تاير استفاده كنيد يا،به بخش فشار تاير توصيه‌شده، صفحه ۲۰۲ مراجعه نماييد .

Provided by Volvo Trucks

I-Shift

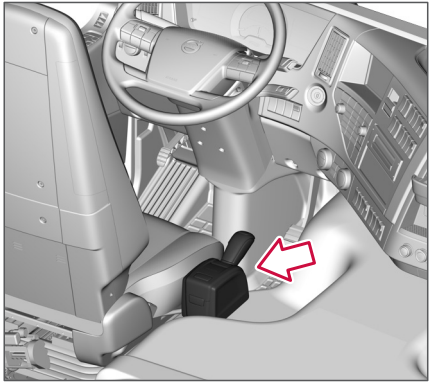

I-Shift یک گیربکس دستی با قابلیت عملکرد اتوماتیک است که 12 دنده جلو و 4 دنده عقب دارد. کنترل کلاچ و تعویض دنده به صورت کاملاً اتوماتیک انجام می‌شود، به گونه‌ای که راننده می‌تواند تمرکز بیشتری بر ترافیک داشته باشد. همچنین راننده می‌تواند تعویض دنده را به صورت دستی انجام دهد. انتخابگر دنده بر روی صندلی راننده نصب شده است.

I-Shift همراه با بسته‌های نرم‌افزاری گوناگونی عرضه می‌شود. از آنجا که برخی عملکردها اختیاری هستند، ممکن است همه موارد مذکور در این شرح در مورد گیربکس کامیون شما مصداق نداشته باشد.

بسته‌های نرم‌افزاری توسط نمایندگی‌ها و تعمیرگاه‌های مجاز نیز قابل تغییر است و امکان تطبیق بیشتر آن با عملکردهای اختیاری و پارامترهای خاص مشتری وجود دارد.

عملکردهای جدید قابل افزودن است یا در بعضی موارد اضافه شده است – در مقایسه با عملکردهایی که از ابتدا هنگام تحویل در کارخانه بر روی خودرو موجود بوده است. به عنوان مثال، TP-BAS قابل تغییر است یا به TP-LONG تغییر یافته است و از این قبیل.

بسته‌هاي نرم‌افزاري

با توجه به بسته نرم‌افزاری نصب شده، گیربکس‌ها دارای مشخصات و عملکردهای مختلفی هستند. هنگامی که اهرم دستی به پایین خم می‌شود، بسته نرم‌افزاری که گیربکس به آن مجهز است به شکل یک پیام بازشو در نمایشگر اطلاعات راننده ظاهر می‌شود.
بسته‌های نرم‌افزاری زیر موجود است:

- **پایه** (TP-BAS بر روی نمایشگر نشان داده می‌شود) نرم‌افزار استاندارد گیربکس است. بسته‌های نرم‌افزاری شامل عملکردهای پایه برای رانندگی کامل است.
- **توزیع** (TP-DIST در نمایشگر نشان داده می‌شود) شامل عملکردهایی است که مانور با کامیون و شروع حرکت با آن را به مراتب راحت‌تر می‌کنند؛ علاوه بر این، حاوی برخی عملکردهاست که با EBS, Electronic Braking System در ارتباط هستند.
- **ساخت و ساز** (TP-CON در نمایشگر نشان داده می‌شود) شامل عملکردهایی است که مانور با کامیون را مخصوصاً در سرعت پایین راحت‌تر می‌کنند؛ این بسته شروع حرکت را نیز آسان‌تر می‌کند. این بسته نرم‌افزاری رانندگی در جاده‌های ناهموار را نیز مدیریت می‌کند.
- **مسافت طولانی** (TP-LONG در نمایشگر نشان داده می‌شود) شامل عملکردهای هوشمندی است که مصرف سوخت را به حداقل می‌رسانند؛ همچنین، این بسته شامل عملکردهایی است که با EBS, Electronic Braking System در ارتباط هستند. این بسته نرم‌افزاری مخصوصاً برای رانندگی در مسافت طولانی تطبیق یافته است.
- **حمل و نقل سنگین** (TP-HD در نمایشگر نشان داده می‌شود) برای قابلیت رانندگی و راحتی با بار سنگین بیش از 85 تن بهینه شده است. برای بهبود مصرف سوخت و راحتی بیشتر، این حالت را می‌توان برای بارهای سبک‌تر غیرفعال نمود. این بسته نرم‌افزاری همچنین حاوی عملکردهایی برای رانندگی با چند تریلر است.

توجه

این کامیون هنگام تحویل در کارخانه به بسته نرم‌افزاری «مسافت طولانی» (TP-LONG) مجهز شده است.

Provided by Volvo Trucks

گیربکس

علمکردها

TP-BAS همان برنامه پایه با عملکردهای استاندارد (S) است.
سایر بسته‌های نرم‌افزاری شامل عملکردهای ارتقا یافته (X) است؛ به جدول نگاه کنید.

عملکردهای استاندارد (S)	TP-BAS	TP-DIST	TP-CON	TP-LONG	TP-HD
عملکردهای توانده	S	S	S	S	S
تنظیم انتخاب دنده	S	S	S	S	S
انتخاب حالت رانندگی	S	S	S	S	S
راهبرد تعویض دنده	S	S	S	S	S
تعویض دنده با راندمان بالا	S	S	S	S	S
نظارت بر دمای روغن گیربکس	S	S	S	S	S
فعال‌سازی شروع سنگین	S	S	S	S	S
راهبرد تعویض دنده ارتقا یافته		X	X	X	X
رانندگی با دور درجا		X	X	X	X
I-Roll				X	X
تطبیق بار قطار جاده (GCM) (80 تن < GCM ≤ 180 تن)					X
بهینه‌سازی مصرف سوخت		X	X	X	X

عملکردهای ارتقا یافته (X) به برخی از بسته‌های نرم‌افزاری مربوط می‌شود

Provided by Volvo Trucks

گیربکس

گزینه

گزینه‌های اضافی موجود به بسته نرم‌افزای نصب شده بستگی دارد.

عملکرد اختیاری	TP-BAS	TP-DIST	TP-CON	TP-LONG	TP-HD
I-See (PVT-BAS، PVT-EXT، PVT-MAP) استفاده از داده‌های GPS				X	X
دنده کرال عقب* (ARSO-MSR)			X	X	X
دنده‌های کرال (ASO-C، ASO-ULC)			X	X	X
تنظیم انتخاب دنده ارتقا یافته در حالت اتوماتیک شامل دنده معکوس (AMSO-AUT)			X	X	X
عملکردهای ارتقا یافته توانده (APF-ENH)	X		X	X	X
تطبیق ارتقا یافته با عملیات ساختمانی و حمل الوار (AVO-ENH)، «P+»		X	X	X	X

*) *عملکرد دنده کرال عقب (ARSO-MSR) به دنده‌های کرال (ASO-C یا ASO-ULC) نیاز دارد.*

Provided by Volvo Trucks

عملکردهای استاندارد

کلیه بسته‌های نرم‌افزاری دارای عملکردهای استاندارد هستند.

عملکردهاي انشعاب قدرت (بغل گیربکس)

کار انشعاب قدرت (بغل گیربکس) را تسهیل می‌نماید.

بسته به اینکه یک یا دو بغل گیربکس جعبه‌دنده درگیر هستند، موقعیت‌های ازپیش‌تعیین‌شده‌ي نیم‌دنده تعیین می‌کند کدام نیم‌دنده انتخاب شود. تنظیم پارامترهاي نرم‌افزاري بوسیله انطباق انتخاب دنده با محدودسازي دور موتور امکان‌پذیر می‌شود. این مسئله بدین معنا است که انتخاب دنده به خاطر عملکردهاي کاربري‌ساز با محدودسازي دور موتور منطبق می‌شود.

تنظیم انتخاب دنده

امکان تنظیم انتخاب دنده را در حالت اتوماتیک (A) با استفاده از دکمه –/+ اهرم تعویض دنده فراهم می‌کند. این تنظیم فقط زمانی امکان‌پذیر است که پیکان‌های بالا/پایین در نمایشگر نشان داده شود.

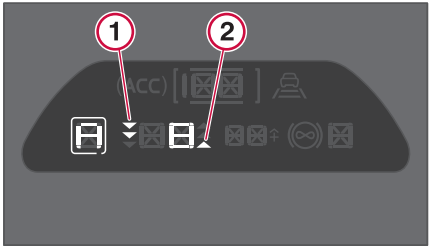

پیکان‌ها نشان‌دهنده تعداد گام‌های رو به پایین (1) یا رو به بالا (2) است که امکان تنظیم آنها وجود دارد.

انتخاب حالت رانندگي

امکان انتخاب از بین حالت‌های رانندگی «بهینه» (E) و «راندمان» (P) را فراهم می‌کند. گیربکس اصطلاحاً «نهایت تلاش خود را به کار می‌گیرد» تا حتی‌الامکان بهینه‌ترین حالت رانندگی را انتخاب کندبه بخش حالت رانندگی اتوماتیک/ بهینه، صفحه ۱۲۲ مراجعه نمایید . برنامه «راندمان ارتقا یافته» (+P) با توجه به بسته نرم‌افزاری نصب شده بر روی کامیون موجود است.

استراتژي تعویض‌دنده

انتخاب خودکار دنده راه اندازي

نظارت بر دمای روغن جعبه‌دنده

دماي روغن جعبه‌دنده را در صفحه‌نمایش اطلاعات راننده نشان می‌دهد.

دنده شروع سنگین

شروع حرکت با دور موتور افزایش یافته در حالت راندمان بالا با دنده 1 (سنگین‌ترین دنده)، که گشتاور شروع بالاتری را فراهم می‌کند. این عملکرد دور موتور را برای تسهیل شروع سنگین افزایش می‌دهد. این عملکرد به عنوان مثال در هنگامی که کامیون در زمین نرم گیر کرده است مفید خواهد بود.

عملکردهای ارتقا یافته

برخی بسته‌های نرم‌افزاری دارای عملکردهای ارتقا یافته است.

استراتژي تعویض‌دنده ارتقایافته

با کمک ECS و EBS بهترین دنده را برای ارائه قابلیت هدایت نرم خودرو بر روی سطوح ناهموار انتخاب می‌نماید. یا کسب بهترین عملکرد را با ترمزهای کمکی ممکن می‌سازد.

رانندگی با دور درجا

به موتور اجازه می‌دهد چرخ‌ها را با دور درجا و بدون لغزش کلاچ حرکت دهد، که این مسئله می‌تواند به عنوان مثال در زمان رانندگی در ترافیک‌هاي طولاني مفید باشد.

I-Roll

درگیري یا خلاص‌شدن خودکار عملکرد حرکت با دنده خلاص براي کاهش مصرف سوخت. هنگامي که پدال گاز رها می‌شود، سامانه‌ی انتقال نیرو خلاص می‌شود به شکلي که کامیون می‌تواند آزادانه بدون گازدادن حرکت کند و دور موتور به میزان دور آرام خود کاهش می‌یابد.

تطبیق وزن قطار جاده (GCM)

راهبردهای تعویض دنده و کارکرد کلاچ را هنگام زیاد بودن وزن قطار جاده تطبیق می‌دهد (80 تن < GCM ≤ 180 تن).

Provided by Volvo Trucks

بهینه‌سازی مصرف سوخت
این عملکرد به کاهش مصرف سوخت کامیون کمک می‌کند.

عملکردهای اختیاری

I-See

روی سربالایی

- با توجه به وضعیت جاده مورد نظر، هنگام رانندگی در سربالایی‌ها کمی محدودیت تعویض دنده به دنده سنگین را کاهش می‌دهد تا از تعویض دنده به دنده سنگین در سربالایی‌ها جلوگیری شود.

قبل از سرازیري

- از گازدادن غیرضروري قبل از رسیدن به سرازیري جلوگیري می‌کند.

بر روی سرازیري

- میل‌گاردان کامیون را اندکي قبل از رسیدن کامیون به سرازیري خلاص می‌کند. این کار باعث کاهش خاصي در سرعت می‌شود که بر اثر آن کامیون می‌تواند از شتاب طبیعي حاصل از سرازیري استفاده کند.

بر روی سرازیري

- سرعت کامیون را بر روي سرازیري کاهش می‌دهد تا از افزایش بیش‌ازحد سرعت جلوگیري شود.

توجه

همه عملکردها در همه قسمت‌هاي جاده فعال نمی‌شود، بلکه تنها در زمان لازم و در زماني که سامانه‌ی کنترل سرعت پیمایش در سرعت 60 کیلومتردرساعت یا بیشتر تنظیم شده است، عملکردها فعال می‌شوند.

هنگامی که I-See فعال است، IS بر روی صفحه‌نمایش وسط نشان داده می‌شود.

گزینه‌هاي ممکن

عملکردهاي ارتقایافته انشعاب قدرت (بغل گیربکس)
عملکردهاي اضافي که انشعاب قدرت را پشتیباني می‌کند.

تنظیمات انتخاب دنده ارتقایافته در Auto منجمله kick-down
در حالت خودکار حتي زماني که پدال گاز فشار داده شده است، انتخاب دنده را امکان‌پذیر می‌نماید. همچنین براي به حداکثررساندن سرعت کامیون، عملکرد kick-down (تعویض‌دنده با فشاردادن پدال گاز) نیز موجود است.

راندمان ارتقا یافته - جاده‌های ناهموار
برنامه راندمان ارتقا یافته برای شرایط دشوار در جاده‌های ناهموار جنگل‌ها، کارگاه‌های ساخت و ساز یا رانندگی در جاده‌های شوسه.

Provided by Volvo Trucks

گیربکس

کنترل تعویض دنده

اهرم دنده به صندلي نصب مي‌شود و اهرم تعویض دنده را مي‌توان خواباند تا راننده بتواند آزادانه در کابین راننده حرکت کند و اهرم دستي آن مزاحم وي نشود.

در بالاي اهرم دنده یک کلید (1) قرار دارد که براي خواباندن اهرم دنده به موقعیت افقي استفاده مي‌شود. در کنار اهرم دنده مقابل صندلي راننده یک کلید +/− (2) با وضعیت فنري بالا و پایین و همچنین یک وضعیت صفر در وسط قرار دارد. همچنین در جلو یک قفل اهرم دنده (3) وجود دارد که از فعال‌شدن تصادفي دنده جلوگیري مي‌کند. قفل باید براي تعویض‌دنده‌هاي زیر فشار داده شود:

- از N تا R.
- از N به یکي از دنده‌هاي جلو.

هنگامي که اهرم دنده از A به M حرکت داده مي‌شود، لازم نیست قفل فشار داده شود.

همواره مي‌توان بدون اینکه لازم باشد دکمه را فشار دهید، اهرم دنده را به وضعیت N حرکت داد.

وضعیت‌هاي اهرم تعویض‌دنده

وضعیت اهرم دنده را مي‌توان بین پنج وضعیت مختلف تغییر داد.

R	عقب. تعویض‌دنده بوسیله استفاده از دکمه +/- بر روي دسته‌دنده انجام مي‌شود.
N	وضعیت خلاص. هیچ دنده‌اي درگیر نیست.
A	وضعیت خودکار. گیربکس به صورت خودکار دنده صحیح را با توجه به بار، شیب، سرعت و شتاب انتخاب مي‌کند.
M	وضعیت دستي. تعویض‌دنده بوسیله استفاده از دکمه +/- بر روي دسته‌دنده انجام مي‌شود.
F	دسته‌دنده خواباند مي‌شود.

خواباندن اهرم تعویض دنده

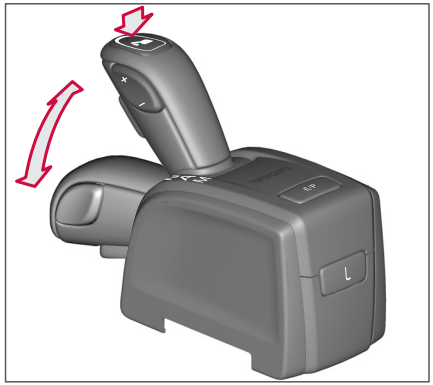

اهرم دنده را مي‌توان براي اینکه مانع حرکت راننده نشود و جابجایي آسان بین محل استقرار راننده و سایر قسمت‌هاي کابین راننده را امکان‌پذیر نماید، به وضعیت افقي خواباند.

براي خواباندن اهرم دنده:

- مطمئن شوید اهرم دنده در وضعیت خلاص N است.
- دکمه روي اهرم دنده را فشار دهید و اهرم دنده را به سمت جلو، بعد از وضعیت R و در وضعیت افقي بخوابانید.

براي بلندکردن اهرم دنده:

- اهرم دستي را به سمت بالا، بعد از وضعیت R حرکت دهید، تا در وضعیت N قفل شود.

هنگامي که دسته‌دنده خوابانده مي‌شود، یا هنگامي که دکمه واقع بر دسته‌دنده در حالت

Provided by Volvo Trucks

T 945784

فشارداده‌شده در وضعیت خلاص نگه داشته می‌شود، اطلاعات مربوط به بسته نرم‌افزاري که گیربکس به آن مجهز است به شکل یک پیام در صفحه‌نمایش اطلاعات راننده ظاهر می‌شود.

تعویض‌دنده به دنده بالاتر و پایین‌تر

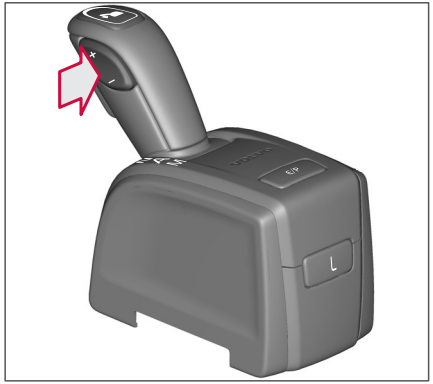

دکمه +/− در موارد زیر استفاده می‌شود:

- تعویض‌دنده به یک دنده بالاتر یا پایین‌تر در حین تعویض‌دنده دستي.
- تنظیم دنده در حالت خودکار.
- براي انتخاب نیم‌دنده در وضعیت خلاص هنگام استفاده از انشعاب قدرت (بغل گیربکس).
- براي انتخاب دنده عقب.
- براي انتخاب دنده شروع در حالت خودکار.

مصرف بهینه سوخت/کارآیی (E/P)

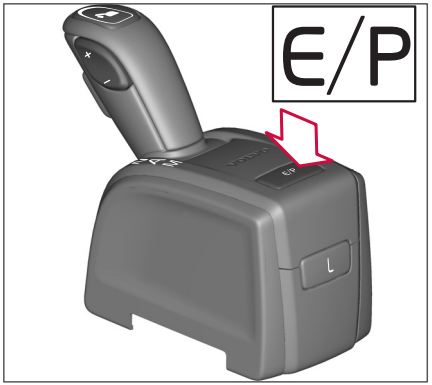

در بالای انتخابگر دنده یک دکمه برای حالت بهینه و راندمان (E/P) قرار گرفته است. این دکمه برای تغییر حالت بین برنامه‌های بهینه و راندمان به کار می‌رود.

با توجه به گزینه‌های انتخابی برای کامیون شما، عملکرد راندمان ارتقا یافته (P+) ممکن است در کامیون شما تعبیه شده باشد.

هنگام استفاده از حالت راندمان، قابلیت رانندگی نسبت به مصرف سوخت در اولویت قرار می‌گیرد.

حرکت در حالت نقص (Limp home یا L)

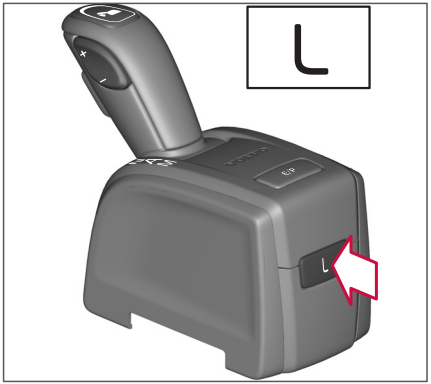

L براي فعال‌کردن عملکرد limp home استفاده می‌شود. این گزینه در صورت وجود نقص فني در گیربکس امکان رانندگي محدود کامیون را فراهم می‌سازدبه بخش
اقدام در صورت نقص گیربکس

، صفحه ۲۵۲ مراجعه نمایید .

صفحه‌نمایش مرکزي

صفحه‌نمایش مرکزي نشان می‌دهد کدام حالت دنده (1)، کدام دنده (2) و کدام حالت رانندگي (3) در حال حاضر مورداستفاده قرار گرفته‌اند. همچنین درمورد دنده‌هاي قابل‌انتخاب بالا یا پایین (4) (حداکثر سه فلش نشان داده می‌شود) در وضعیت فعلي اطلاعاتي وجود دارد.

Provided by Volvo Trucks

گیربکس

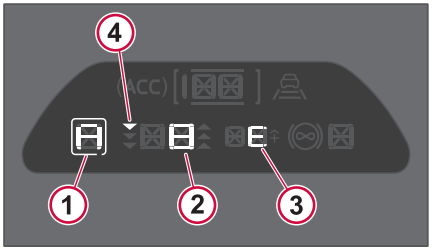

صفحه‌نمایش مرکزي.

دنده و حالت دنده

R	دنده عقب 1–4
N	خلاص (نیم‌دنده سنگین N1، نیم‌دنده سبک N2)
A	اتوماتیک 1–12
M	دستی 1–12
F	اهرم خم شده به پایین

حالت‌هاي رانندگي

حالت‌هاي رانندگي زیر موجود است (بسته به اینکه چه بسته برنامه نرم‌افزاري بر روي کامیون نصب است):

E	اقتصادي
+E	I-Roll ممکن
IS	I-See فعال
P	عملکرد
+P	حالت عملکرد ارتقایافته براي شرایط دشوار در جاده‌هاي خراب
B	برنامه ترمز
Hd	بارهاي سنگین

T 945784

استفاده از I-Shift

دستورالعمل‌هاي روشن‌کردن

اهرم دنده را در وضعیت خلاص یا خوابیده قرار دهید وگرنه موتور روشن نخواهد شد.

چنانچه فشار هواي ورودي به جعبه‌دنده بیش‌ازحد پایین باشد، یک علامت و پیغام در صفحه‌نمایش اطلاعات راننده نمایش داده می‌شود. قبل از رانندگي، صبر کنید تا پیغام پاک شود. سپس براي شروع رانندگي، اهرم دنده را به A، M یا R تغییر دهید.

فشار هواي کم به جعبه‌دنده.

خاموش‌کردن کامیون

احتیاط

همواره هنگامي که کامیون پارک شده است یا هر گاه راننده جایگاه خود را ترک مي‌کند، ترمز دستي را اعمال نموده و وضعیت خلاص N را انتخاب کنید.

هنگامي که کامیون در حالت ساکن است:

- ترمز دستي را اعمال کنید.
- اهرم دنده را در وضعیت خلاص (N) قرار دهید.
- موتور را خاموش کنید.

Provided by Volvo Trucks

توجه

موتور فقط زمانی روشن می‌شود که اهرم تعویض دنده و گیربکس در حالت خلاص باشد. چنانچه فشار هوا به زیر سطح هشدار افت کند و گیربکس در حالت خلاص نباشد، موتور را نمی‌توان روشن نمودبه بخش گیربکس، روشن‌کردن بدون فشار هوا، صفحه ۲۵۳ مراجعه نمایید .

کلاچ

کلاچ از نوع صفحه خشک است یعنی بدون مبدل گشتاور. به همین دلیل، هیچگاه براي روشن حرکت با کامیون، پدال کلاچ را در دنده بیش‌ازحد بالا آزاد نکنید. چنانچه کلاچ داغ کند، یک علامت و پیغام بر روي صفحه‌نمایش نمایش داده می‌شود.

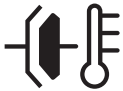

کلاچ داغ‌شده.

اگر در هنگام روشن کردن خودرو و هنگامي که کامیون حرکت کرده است، این پیغام نشان داده شد، به حرکت ادامه دهید.

چنانچه پیغام هنگامي که ماشین روشن می‌شود و کامیون بی‌حرکت است، نشان داده می‌شود، اهرم دنده را به وضعیت A یا وضعیت R حرکت داده و موتور را در سرعت دور آرام روشن نگه دارید تا پیغام پاک شود.

هنگامي که در حالت دستي شروع به حرکت می‌کنید، دنده یک را انتخاب کنید تا از واردآمدن فشار بر روي کلاچ خودداري شود.

احتیاط

هرگز کامیون را با استفاده از پدال گاز بر روي یک سربالایي ثابت نگه‌ندارید. خطر داغ‌شدن کلاچ وجود دارد که مي‌تواند خطر خرابي آن را افزایش دهد.

دنده اتومات

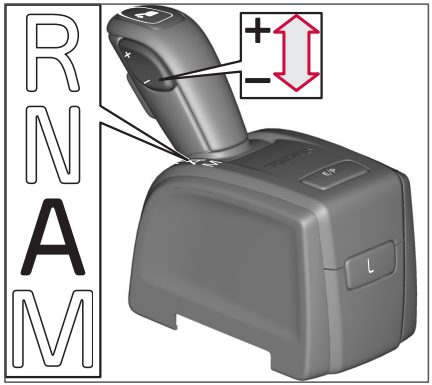

ساده‌ترین راه براي راندن کامیون استفاده از حالت اتوماتیک (A) است. تعویض دنده به صورت اتوماتیک انجام می‌گیرد و راننده می‌تواند بر هدایت خودرو تمرکز کند.

سیستم هنگام تعویض دنده، کلاچ، گیربکس و تنظیم دریچه کنترل موتور را بررسی می‌کند. سیستم دنده و نقطه تعویض دنده را انتخاب می‌کند تا رانندگی با توجه به موقعیت پدال گاز، وزن کامیون، شیب جاده، شتاب کامیون و غیره به بهترین شکل انجام شود.

رانندگی اتوماتیک در اکثر شرایط براي استفاده از حداکثر توانایي گیربکس توصیه می‌شود.

در حالت اتوماتیک، امکان تعویض دنده دستي به دنده سبک‌تر و سنگین‌تر نیز وجود دارد.
پیکان‌هاي موجود در نمایشگر وسط نشان

Provided by Volvo Trucks

گیربکس

می‌دهد چند مرحله می‌توانید دنده را به دنده سبک‌تر یا سنگین‌تر تعویض کنید. سیستم پس از مدتی دنده‌ای را که با دکمه –/+ انتخاب شده است دوباره ارزیابی می‌کند، و نیز دنده را در صورت لزوم به یک دنده مناسب‌تر تعویض می‌کند.

انتخاب خودکار دنده شروع

جعبه‌دنده مناسب‌ترین دنده شروع را با توجه به وزن و شیب جاده انتخاب می‌کند.

I-Roll

I-Roll عملکردی برای صرفه‌جویی در مصرف سوخت است. با فعال شدن I-Roll یا آزاد شدن کلاچ (بسته به شرایط رانندگی)، نیم‌دنده در حالت خلاص قرار می‌گیرد. سپس عبارت «N» به عنوان دنده انتخابی در نمایشگر ظاهر می‌شود و موتور با دور درجا کار می‌کند.

فعال کردن I-Roll

شرایط فعال‌سازی. فعال‌سازی با این فرض انجام می‌شود که:

- حالت دنده در موقعیت A قرار دارد
- دنده فعلی دنده 7 یا سبک‌تر است
- ترمز کمکی در موقعیت A قرار دارد (مشروط بر آنکه سیستم کنترل سرعت فعال **نباشد**)
- اضافه سرعت مجاز حداقل بر روی 4 کیلومتر در ساعت تنظیم شده است (هنگام فعال بودن سیستم کنترل سرعت)

هنگامی که عملکرد I-Roll فعال است، E+ در نمایشگر نشان داده می‌شود.

هنگام فعال بودن سیستم کنترل سرعت: I-Roll در صورت امکان به صورت اتوماتیک فعال می‌شود – بسته به سرعت فعلی، اضافه سرعت و کمبود سرعت و شیب جاده.

هنگام رانندگی بدون سیستم کنترل سرعت: اگر پدال گاز فشرده شود و شیب جاده خیلی تند نباشد، I-Roll فعال می‌گردد.

> **توجه**
>
> I-Roll به صورت اتوماتیک غیرفعال می‌شود تا سرعت خودرو از محدودیت‌های مربوط به اضافه سرعت یا کمبود سرعت تجاوز نکند. سیستم همچنین دارای «سیستم کنترل سرعت هوشمند» است که به واسطه آن، سرعت کامیون می‌تواند (به مدت کوتاهی) در پایان شیب از اضافه سرعت تنظیمی تجاوز کند.

غیرفعال کردن I-Roll

شرایط غیرفعال‌سازی. اگر کارهای زیر را انجام دهید، غیرفعال‌سازی صورت می‌گیرد:

- انتخابگر دنده را در حالت M قرار دهید
- پدال گاز را فشار دهید
- پدال ترمز را فشار دهید
- ترمز کمکی را از موقعیت A بیرون آورید. در صورت فعال بودن سیستم کنترل سرعت: ترمز کمکی را با اهرم درخواست کنید.
- برنامه B را در ترمز کمکی فعال کنید
- دکمه – را روی اهرم تعویض دنده فشار دهید

جلوگیری از I-Roll و فعال‌سازی مجدد آن

امکان جلوگیری موقت از فعال شدن I-Roll وجود دارد؛ برای این کار، باید دکمه – را روی اهرم تعویض دنده به مدت بیش از یک ثانیه فشار دهید. سپس به جای E+، E در نمایشگر نشان داده می‌شود.

اگر I-Roll را غیرفعال کرده‌اید و می‌خواهید عملکرد را دوباره فعال کنید، می‌توانید پدال گاز را به آرامی فشار دهید یا دکمه +را روی اهرم تعویض دنده به مدت تقریبی 2 ثانیه نگه دارید. حتی اگر موقتاً از I-Roll جلوگیری شده باشد، این کار عملی خواهد بود.

قفل‌کردن دنده

نمونه‌هایی از مواقعی که تعویض‌دنده خودکار به دنده بالاتر و پایین‌تر مطلوب نیست:

- هنگامی که کامیون به بالای تپه نزدیک می‌شود و می‌خواهید از تعویض‌دنده غیرضروری به دنده پایین‌تر جلوگیری کنید.
- بر روی یک سربالایی با یک بخش مسطح.
- هنگام رانندگی بر روی سطوح جاده با کیفیت پایین.

هنگامی که تعویض‌دنده خودکار به دنده بالاتر و پایین‌تر لازم نیست، اهرم دستی را از وضعیت A به M حرکت دهید. تعویض‌دنده دیگر انجام نخواهد شد و دنده‌ای که انتخاب شده است همچنان درگیر باقی خواهد ماند.

Provided by Volvo Trucks

گیربکس

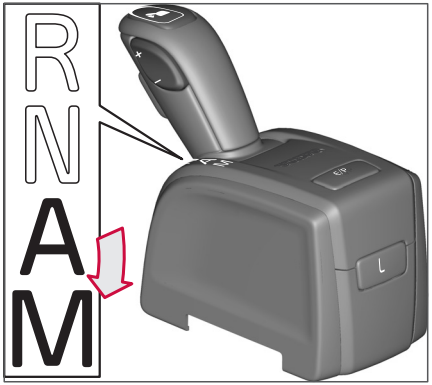

برای بازگشت به تعویض دنده اتوماتیک، اهرم دستی را به حالت A بازگردانید.

این عملکرد در همه دنده‌های جلو (1 تا 12) قابل استفاده است.

توجه

هنگامی که دنده قفل است، خطر بالارفتن دور موتور وجود دارد.

توجه

چنانچه کامیون با یک دنده شروع غیرمجاز در حالت M متوقف شده باشد، دنده شروع حرکت به طور اتوماتیک انتخاب می‌شود.

احتیاط

شروع حرکت با دنده بیش‌ازحد بالا به کلاچ فشار وارد نموده و خطر ازکارافتادگی کلاچ را افزایش می‌دهد.

حالت‌هاي رانندگي

پنج* حالت رانندگی وجود دارد:

- بهینه
- راندمان
- راندمان ارتقا یافته (+P)*
- برنامه ترمز
- کار سنگین

*) این عملکرد به بسته نرم‌افزاری نصب شده در کامیون بستگی دارد.

بهینه

همیشه زمانی که موتور روشن می‌شود، برنامه بهینه فعال است. برنامه بهینه برای بهترین حالت مصرف سوخت بهینه شده است و هنگام رانندگی در شرایط نرمال به کار می‌رود. هنگامی که برنامه فعال می‌شود، E یا +E در نمایشگر نشان داده می‌شود.

راندمان

برنامه راندمان با دکمه E/P فعال یا غیرفعال می‌شود. هنگامی که برنامه فعال می‌شود، P در نمایشگر نشان داده می‌شود. برای تغییر حالت‌ها باید دکمه E/P را فشار دهید. ترتیب از این قرار است: E ► P ► (+P*) و سپس دوباره به E. (در مورد کامیون‌های مجهز به برنامه راندمان ارتقا یافته*، +P پس از دو بار فشردن دکمه E/Pدر نمایشگر نشان داده می‌شود).

*) عملکرد +P اختیاری است.

برنامه راندمان به جای مصرف بهینه سوخت، اولویت را به سهولت رانندگی می‌دهد و برای رانندگی در جاده‌های شیب‌دار و شوسه به کار می‌رود. برنامه راندمان عموماً دور موتور بالاتری را نسبت به برنامه بهینه ارائه می‌دهد و در این برنامه دنده شروع حرکت سنگین‌ترین انتخاب می‌شود. کامیون‌های مجهز به برنامه راندمان ارتقا یافته +P دارای عملکردهای بیشتری متناسب با رانندگی در جاده‌های شیب‌دار و جاده‌های شوسه است.

این برنامه تا زمانی که برنامه بهینه انتخاب نشده، یا تا زمانی که گیربکس تشخیص نداده که دیگر احتیاجی به برنامه نیست، فعال می‌ماند و سپس به برنامه بهینه برمی‌گردد. این تعویض اتوماتیک برنامه برای مصرف بهینه سوخت انجام می‌شود.

برنامه ترمز

امکان فعال‌سازی یک برنامه ترمز خاص با استفاده از دکمه B روی ترمز کمکیه بخش ترمزهاي کمکی، صفحه ۱۲۸ مراجعه نمایید وجود دارد. هنگامی که برنامه فعال می‌شود، «B» در نمایشگر وسط نشان داده می‌شود.

کار سنگین

هنگام رانندگی با بارهای سنگین، باید از برنامه Heavy Duty (کنترل سنگین) استفاده شود. برای فعال یا غیرفعال کردن برنامه Heavy Duty، باید دکمه E/P را حداقل سه ثانیه فشار دهید. هنگامی که برنامه فعال می‌شود، Hd در نمایشگر نشان داده می‌شود. حتی اگر موتور خاموش شود، انتخاب شما فعال می‌ماند.

Provided by Volvo Trucks

گیربکس

زمانی که برنامه Heavy Duty فعال می‌شود، دنده مناسبی برای شروع حرکت (دنده سنگین) به صورت اتوماتیک انتخاب می‌شود.

این عملکرد اختیاری است.

تعویض‌دنده دستي

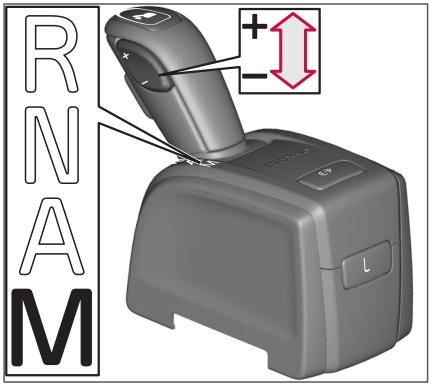

شما مي‌توانيد كاميون را منحصراً با تعويض‌دنده دستي برانيد و يا هر گاه كه خواستيد سامانه تعويض‌دنده خودكار را غيرفعال كرده و به حالت دستي برويد. تعويض‌دنده در وهله اول بوسيله كشيدن اهرم دستي به وضعيت دستي انجام مي‌شود. دكمه M و +/- در سمت كنار اهرم دستي براي انتخاب دنده استفاده مي‌شوند.

براي انتخاب يک دنده جديد، دكمه +/– را بايد يک بار براي هر يک دنده به سمت بالا يا پايين جهت انتخاب دنده دلخواه فشار داد.

دكمه +/– را چندين بار به ترتيب براي تعويض يک‌باره چندين دنده فشار دهيد.

تعويض‌دنده به محض آزادشدن دكمه +/– اتفاق مي‌افتد.

توجه

در طول تعويض‌دنده از رهاكردن پدال گاز خودداري نماييد.

توجه

چنانچه كاميون با يک دنده شروع غيرمجاز در حالت M متوقف شده باشد، دنده شروع حركت به طور اتوماتيک انتخاب مي‌شود.

احتياط

شروع حركت با دنده بيش‌ازحد بالا به كلاچ فشار وارد نموده و خطر ازكارافتادگي كلاچ را افزايش مي‌دهد.

دنده‌های عقب

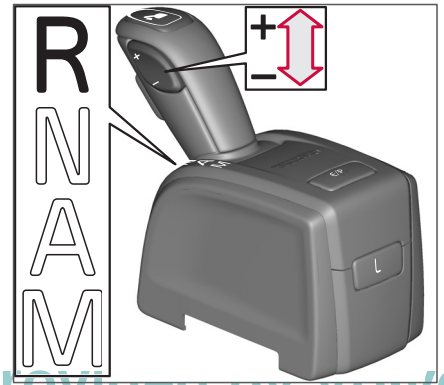

Provided by Volvo Trucks

گیربکس چهار دنده عقب دارد (R1 تا R4). اگر کامیون بی‌حرکت باشد و اهرم تعویض دنده را در موقعیت R قرار دهید، سیستم به صورت اتوماتیک R1 را انتخاب می‌کند.

در حین رانندگی امکان تعویض دنده بین R2 و R3 وجود **ندارد**. برای تعویض دنده بین R2 و R3، کامیون باید **بی‌حرکت** باشد.

تعویض دنده دستی با استفاده از دکمه‌های –/+ روی اهرم تعویض دنده انجام می‌شود.

توجه

برای اینکه بتوان اهرم تعویض دنده را از N به R حرکت داد، قفل اهرم تعویض دنده باید به داخل فشار داده شود.

احتیاط

شروع حرکت با دنده بیش‌ازحد بالا به کلاچ فشار وارد نموده و خطر ازکارافتادگی کلاچ را افزایش می‌دهد.

نکات مربوط به رانندگی

رانندگی همراه با صرفه‌جویی در سوخت

I-Shift به نسبت وضعیت کامیون براي بهترین مصرف سوخت بهینه‌سازي می‌شود. به منظور مصرف بهینه سوخت، حداکثر زمان ممکن را با اهرم دنده در وضعیت A رانندگي کنید. هنگامي که شرایط رانندگي مستلزم استفاده از تعویض‌دنده دستي است، وضعیت M را انتخاب کنید.

حالت رانندگی اتوماتیک/بهینه

گیربکس اصطلاحاً «نهایت تلاش خود را به کار می‌گیرد» تا حتی‌الامکان (تا آنجا که شرایط اجازه دهد) بهینه‌ترین حالت رانندگی را انتخاب کند. نوعی تغییر اتوماتیک از انتخاب حالت رانندگی P+* به P و از P به E وجود دارد. این تغییر زمانی صورت می‌گیرد که شرایط رانندگی به گونه‌ای باشد که P/P+* اصطلاحاً «دیگر ضروری نباشد». شرایط لازم برای حالت رانندگی اتوماتیک از این قرار است:

P+*به P	دنده جلوی درگیر شده باید سبک‌تر از 10 باشد.
P به E	• شتاب‌گیری خاصی مجاز نیست • شیب جاده باید نزدیک به صفر باشد (بدون سربالایی و سرپایینی) • دنده 10 یا دنده سبک‌تری باید بیش از 30 ثانیه درگیر شده باشد. **یا**: سرعت کامیون بیش از 5 ثانیه بالاتر از حداکثر سرعت مجاز باشد.

تغییر خودکار از انتخاب حالت رانندگی E به P/P+* ECO جطس مرحله (3–1) رگا یتح دوشیم هاجنا .دیهد رییغت ار

ترتیب انتخاب حالت رانندگی به صورت دستی:

E ◄ P ◄ (P+*) و سپس دوباره به E.

*) این عملکرد به بسته نرم‌افزاری نصب شده در کامیون بستگی دارد.

I-Roll

هنگام رانندگی بدون سیستم کنترل سرعت، موقعیت دنده A باید انتخاب شود و ترمز کمکی باید در موقعیت A باشد تا در زمانی که پدال گاز رها می‌شود، I-Roll در دسترس قرار گیرد. از I-Roll به بیشترین میزان ممکن استفاده کنید، به عنوان مثال در زمانی که روی سرازیری‌های ملایم رانندگی می‌کنید.

هنگام رانندگی با سیستم کنترل سرعت، سرعت سیستم کنترل سرعت را اندکی پایین‌تر تنظیم کنید و به جای آن سطح ECO (اضافه سرعت) را افزایش دهید. این کار فرصت بیشتری را برای

Provided by Volvo Trucks

فعال‌سازی I-Roll فراهم می‌کند و در مصرف سوخت صرفه‌جویی می‌نماید.

I-See

با توجه به اینکه یک نمایندگی مجاز بسته نرم‌افزاری را تغییر داده باشد یا یک تعمیرگاه مجاز، عملکرد I-See ممکن است در کامیون شما تعبیه شده باشد. اما این عملکرد به صورت استاندارد هنگام تحویل در کارخانه بر روی خودرو تعبیه نمی‌شود.

I-See از حافظه بخش‌هایی از جاده که قبلاً از روی آن عبور نموده‌اید برای کاهش مصرف سوخت و بهبود سهولت رانندگی استفاده می‌کند.

چنانچه با سیستم کنترل سرعت و با سرعت بالای 60 کیلومتر در ساعت در بخش‌هایی از جاده که در حافظه ذخیره شده‌اند رانندگی کنید، این عملکرد به صورت اتوماتیک فعال می‌شود. هنگام انتخاب حالت دنده A، عبارت E+ در نمایشگر نشان داده می‌شود و سطح ECO برابر با 1 یا بیشتر خواهد بود.

هنگامی که I-See فعال است، IS در نمایشگر وسط نشان داده می‌شود.

پیشگیري از دنده معکوس

در برخي موارد، بهتر است حتي اگر دور موتور پایین است، در دنده سبک‌تر باقي بمانیم. براي مثال، درست قبل از تاج یک سربالایي جاییکه می‌توانید بدون دنده معکوس عبور کنید و درنتیجه در مصرف سوخت صرفه‌جویي نمایید. در هنگام رانندگي، براي جلوگیري از دنده معکوس، دکمه + را نگه دارید تا زماني که کامیون مجدداً شروع به شتاب گرفتن کند.

جلوگیري از دنده مستقیم (تعویض به دنده بالاتر)

براي جلوگیري از تعویض‌دنده به دنده بالاتر، به عنوان مثال در هنگام رانندگي در سربالایي، دکمه منفي را مي‌توان در حالت فشار داده شده نگه داشت تا سرعت کامیون شروع به کم‌شدن نماید.

همچنین این عملکرد را مي‌توان قبل از سربالایي براي حفظ دور موتور بالاتر بر روي سربالایي استفاده نمود. در این موارد، دنده معکوس به صورت معمولي کار مي‌کند.

حداکثر دنده معکوس ممکن

براي حفظ بیشترین دنده معکوس ممکن، به عنوان مثال درست قبل از یک شیب تند:

1 دکمه - را در حالت فشارداده‌شده نگه دارید و اهرم دنده را از وضعیت A به وضعیت M حرکت دهید.

2 دکمه - را رها کنید.

این کار منجر به یک دنده معکوس بزرگ براي رسیدن سریع به دور موتور بالا مي‌شود. اهرم دستي را براي جلوگیري از تعویض‌دنده جدید، تا مقداري که مي‌خواهید در وضعیت M نگهدارید.

صرفه‌جویي در ترمزها

از ترمز موتوري در وهله اول براي کم‌کردن سرعت و توقف استفاده کنید تا در مصرف لنت ترمز چرخ‌ها صرفه‌جویي شود. برنامه ترمز B را مي‌توان درصورت نیاز به ترمزگیري سنگین‌تر استفاده نمود. دنده معکوس انجام شده و کارایي ترمزگیري موتور را افزایش مي‌دهد.

رانندگی با دور درجا

عملکرد «رانندگی با دور درجا» امکان راندن کامیون را با دور آرام موتور به سمت جلو فراهم می‌کند؛ این گزینه برای رانندگی در ازدحام ترافیک مناسب است.

فعال‌سازی در حالت سکون:

1 موقعیت A یا موقعیت M را انتخاب کنید.

2 ترمز را آزاد کنید.

3 پدال گاز را فشار دهید.

4 پدال گاز را به محض شروع حرکت کامیون به سمت جلو آزاد کنید.

هنگامی که پدال ترمز فشرده می‌شود یا رانندگی آن قدر سنگین می‌شود که احتمال خاموش شدن موتور وجود دارد، کلاچ آزاد می‌شود تا از خاموش شدن موتور جلوگیری شود. برای بازگشت به رانندگی در ازدحام ترافیک، پدال گاز را فشار دهید.

در موقعیت A با گزینه «تنظیم انتخاب دنده ارتقا یافته در حالت اتوماتیک همراه با دنده معکوس»، امکان تعویض دنده به دنده سبک‌تر و سنگین‌تر نیز برای انطباق سرعت با ترافیک وجود دارد. سپس گیربکس کمی دور موتور را افزایش می‌دهد تا بتواند تعویض دنده را انجام دهد. (در صورت تعویض دنده به دنده سبک‌تر در موقعیت M، موقعیت دور درجا باقی می‌ماند.)

توجه
برای فعال کردن عملکرد نیازی نیست کامیون ساکن باشد.

Provided by Volvo Trucks

> **توجه**
>
> در سرعتها و دنده های پایین، رانندگی در صف بطور خودکار فعال می شود. پدال ترمز را فشار دهید تا غیرفعال شود.

رانندگی در جاده‌های ناهموار و شرایط دشوار

در شرایط دشوار رانندگی یا در جاده‌های شیب‌دار، مانند مناطق جنگلی، محل‌های ساخت و ساز و رانندگی در جاده‌های شوسه، انتخاب برنامه رانندگی P+ (گزینه اختیاری*) می‌تواند مفید باشد چرا که تعویض دنده کمتری انجام می‌شود. انتخاب دنده برای دور موتور بالاتر بهینه می‌شود تا سرعت واکنش و شتاب بالا رود و در عوض مصرف سوخت از حالت بهینه خارج شود. همچنین این عملکرد تحمل بالاتری را نسبت به تغییرات شیب جاده فراهم می‌کند.

*) این عملکرد به بسته‌های نرم‌افزاری نصب شده در کامیون بستگی دارد.
اما این عملکرد به صورت استاندارد هنگام تحویل در کارخانه بر روی خودرو تعبیه نمی‌شود.

- برای جلوگیری از تعویض دنده برنامه‌ریزی نشده، مثلاً روی سطح نرم برخی جاده‌ها یا تغییرات ناگهانی در سطح زمین که تعویض دنده اتوماتیک ممکن است نتواند پیش‌بینی کند، حالت دستی را انتخاب کنید.
- برای جلوگیری از تعویض دنده به دنده سبک‌تر هنگام رانندگی سربالایی، دکمه منفی را فشار دهید و نگه دارید. همچنین می‌توانید قبل از سربالایی از این عملکرد برای حفظ دور موتور بالاتر بر روی سربالایی استفاده کنید.
- برای دستیابی به بیشترین دنده معکوس ممکن، یعنی درست قبل از یک شیب تند سربالایی، دکمه منفی را نگه دارید، اهرم تعویض دنده را از موقعیت A به موقعیت M حرکت دهید و سپس دکمه منفی را رها کنید.

برای مصرف بهینه سوخت در شرایط رانندگی نرمال، به برنامه رانندگی E برگردید.

خلاص‌کردن

چنانچه به خلاص‌کردن فوري احتیاج است، به عنوان مثال بر روي جاده لغزنده، اهرم دنده را به وضعیت N، خلاص، حرکت دهید.

شروع حرکت در هنگام گیرکردن خودرو

1. درآمدن با جلوعقب رفتن

بر روي سطوح لغزنده، مانند برف یا شن، کامیون را می‌توان با فشاردادن و رهاکردن آرام پدال گاز از وضعیتي که در آن گیر کرده است بیرون آورد. این کار به تدریج گودي چرخي را که در آن گیر کرده‌اید، هموارتر می‌کند.

1 مطمئن شوید قفل‌هاي دیفرانسیل به طور کامل درگیر باشند،به بخش قفل دیفرانسیل، صفحه ۱۳۳ مراجعه نمایید .

2 TCS را غیرفعال کنیدبه بخش سیستم کنترل کشش (TCS)، صفحه ۱۲۷ مراجعه نمایید .

3 برنامه رانندگی P/P+ را انتخاب کنید.

4 پدال گاز را به نرمی و آرامي به حالت رفت‌وبرگشت فشار داده و آزاد کنید.

2. شروع با بار سنگین

> **هشدار**
>
> شروع حرکت با دنده بیش‌ازحد بالا به کلاچ فشار وارد نموده و خطر ازکارافتادگی کلاچ را افزایش می‌دهد.

هنگامی که کامیون با بار سنگین بر روی سربالایی یا سطح نرم جاده گیر کرده است:

1 سنگین‌ترین دنده شروع حرکت را انتخاب کنید.

2 پدال گاز را تا انتها فشار دهید.

3 حتی اگر هشدار وارد آمدن بار بیش از حد بر کلاچ وجود دارد، پدال گاز را در جای خود نگه دارید.

در برخی دنده‌ها (دنده‌های سنگین)، موتور گشتاور بیشتری تولید می‌کند که باعث می‌شود شروع حرکت راحت‌تر گردد.

> **توجه**
>
> از همان اولین تلاش برای شروع حرکت از این عملکرد استفاده کنید – البته اگر شروع حرکت قرار است سنگین باشد – چرا که بیشترین گشتاور با کلاچ سرد حاصل می‌شود.

3. شروع با تکان تند

(تنها برای برنامه رانندگی P+.)

برای شروع حرکت در زمانی که کامیون گیر کرده است، می‌توانید با استفاده از گشتاور اضافه‌ای که

Provided by Volvo Trucks

موتور طی مدت کوتاهی فراهم می‌کند کامیون را بیرون آورید. سرعت دور موتور کمی بالاتر می‌رود و آنگاه سرعت موتور با استفاده از کلاچ کاهش می‌یابد که برای مدت کوتاهی گشتاور بیش از اندازه‌ای فراهم خواهد کرد. مثلاً می‌توانید از این عملکرد در زمانی که کامیون در عمق گل فرو رفته است استفاده کنید.

1 برنامه رانندگی +P را انتخاب کنید.

2 اهرم تعویض دنده را در موقعیت A یا موقعیت M قرار دهید و دقت کنید دنده 1 انتخاب شده باشد یا آن را در موقعیت R قرار دهید و دقت کنید دنده R1 انتخاب شده باشد.

3 دکمه منفی را فشار دهید و نگه دارید.

4 پدال گاز را تا انتها فشار دهید (دور موتور به 1500 دور در دقیقه افزایش خواهد یافت).

5 دکمه منفی را رها کنید. کلاچ درگیر می‌شود. (اگر به نیروی کمتری برای تکان دادن خودرو نیاز داشته باشید، می‌توانید دکمه منفی را زودتر از 1500 دور در دقیقه نیز رها کنید).

ترمز موتوري کامل (+VEB/VEB)

براي افزايش راحتي در حين رانندگي در حالت تعويض‌دنده خودكار، كارآيي ترمزگيري موتور در دنده‌هاي سنگين اندكي محدود است. هنگامي كه حداكثر ترمزگيري موتور احتياج است، مانند رانندگي در كارگاه ساخت‌وساز، اهرم دنده را به وضعيت M ببريد و دنده را به صورت دستي تعويض كنيد.

با كارايي ارتقايافته (صفحه‌نمايش +P را نشان مي‌دهد)، هيچ محدوديتي براي عملكرد ترمز موتور در دنده‌هاي پايين نيست.

دنده معكوس اضافي براي ترمز موتوري حداكثر در دنده‌هاي سنگين

براي راحتي در حين رانندگي، برنامه ترمز در دنده‌هاي سنگين غيرفعال مي‌شود. براي افزايش دور موتور و در نتيجه بهبود اثر ترمزگيري، تعويض دنده را به صورت دستي و با استفاده از دكمه منفي انجام دهيد.

تغيير جهت حركت

جهت حركت، جلو (A يا M) يا عقب (R) را مي‌توان در هنگام رانندگي بوسيله اهرم دنده و بدون استفاده از پدال ترمز تغيير داد. درنتيجه كاميون نبايد ساكن باشد، بلكه به صورت خودكار به آرامي ترمز نموده و هنگام توقف دنده را در جهت جديد حركت تغيير مي‌دهد.

توجه

اين عملكرد فقط بايد هنگام مانور دقيق استفاده شود.

حركت به جلو و عقب براي خالي كردن سكو

هشدار

شرايط فعلي، وضعيت ترافيک و تصميم‌گيري راننده استفاده يا عدم استفاده از عملكرد «جلو و عقب رفتن براي تخليه كفي» و زمان آن را تعيين مي‌كند. هميشه مسئوليت كامل با راننده است.

اين روش را مي‌توان براي شل كردن بارهايي كه روي كفي كاميون گير كرده‌اند به كار برد.

1 گاز دهيد و با نيروي زياد ترمز بگيريد.

2 اين كار را در صورت لزوم در جهت عكس هم تكرار كنيد.

رانندگي بر روي غلتک‌ها

برخي اوقات، قبل از رانندگي بر روي معابر عمومي، محور متحرک كاميون براي به حركت درآوردن تجهيزات شستشوي چرخ استفاده مي‌شود. معمولاً، هنگامي كه چرخ‌هاي جلو در حالت ثابت هستند، امكان تعويض‌دنده به دنده سبک‌تر وجود ندارد. براي رفتن به دنده سبک‌تر در اين شرايط، به شرح زير عمل كنيد:

1 پدال گاز را فشار دهيد تا چرخ‌هاي جلو شروع به حركت كنند.

2 پس از ده ثانيه، دنده را مي‌توان به يک محدوده بالاتر برد.

Provided by Volvo Trucks

صفحه‌نمایش E^ را نشان مي‌دهد.

ممکن است انجام تعویض‌دنده در هنگام حرکت بدون گاز، بدون اینکه چرخ‌هاي عقب نیروي حرکت خود را از دست بدهند، امکان‌پذیر نباشد. به همین دلیل، مي‌توان در دنده‌اي بالاتر از دنده 6 شروع به حرکت نمود.

توجه
در هنگام حرکت بدون گازدادن، عملکرد کنترل کشش (TCS) خاموش خواهد شد،به بخش خاموش کردن TCS، صفحه ۱۲۷ مراجعه نمایید .

Provided by Volvo Trucks

ترمزها، عملکردهاي درگيرشده به صورت دستي

سيستم کنترل کشش (TCS)

با کنترل کشش، TCS (Traction Control System)، می‌توانید ثبات و کشش بهتری داشته باشید. TCS به طور خودکار بوسیله کاهش گشتاور موتور، بکسوادکردن چرخ را کاهش می‌دهد. همچنین در سرعت‌هاي پايين‌تر از 40 کیلومتردرساعت، TCS به عنوان یک کلاچ دیفرانسیل لغزش محدود خودکار عمل کرده و ترمز چرخي را که بکسواد کرده اعمال مي‌نمايد.

علامتي که در صفحه‌نمايش، هنگامي که TCS درحال کار است، ظاهر مي‌شود.

عملکرد عادي

TCS معمولاً هنگامي که کاميون روشن مي‌شود، فعال است. چراغ نشانگر پايين در کليد به رنگ سبز درمي‌آيد.

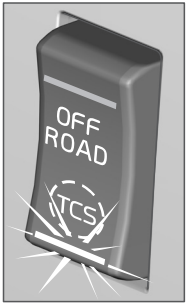

عملکرد TCS عادي.

TCS در جاده‌هاي فرعي

TCS در جاده‌هاي فرعي در شرايط دشوار، مانند روي شن، سنگريزه يا برف، براي بهبود کشش استفاده مي‌شود. اين عملکرد حساسيت را کاهش داده و اجازه مقداري لغزش بيشتر را مي‌دهد. اين امر بدين معناست که تايرهاي چرخ‌ها بدون اينکه توان کششي آنها کاهش يابد، راه خود را بهتر به سمت جلو «بپيمايند».

با يک فشار مختصر بر روي قسمت بالاي کليد، TCS جاده‌هاي فرعي را فعال کنيد. چراغ نشانگر درون کليد به رنگ نارنجي روشن مي‌شود.

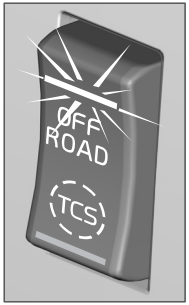

TCS جاده‌هاي فرعي.

توجه
در طول رانندگی عادی از TCS ناحیه ای استفاده نکنید.

غيرفعال کردن TCS

عملکرد TCS را مي‌توان به صورت کامل غيرفعال نمود.

بوسيله نگه داشتن قسمت بالاي کليد به مدت چندين ثانيه، TCS را غيرفعال کنيد. چراغ نشانگر در کليد به رنگ نارنجي چشمک مي‌زند.

چنانچه کاميون هنگامي که عملکرد TCS غيرفعال است، خاموش شود، TCS هنگامي که کاميون مجدداً روشن مي‌شود، غيرفعال مي‌شود.

عملکرد TCS خاموش شد.

نماد هنگامی که TCS غیرفعال باشد نشان داده می شود.

بازگشت به عملکرد عادي

براي بازگشت به عملکرد عادي، قسمت پايين کليد را فشار دهيد.

خاموش کردن TCS

هنگام آزمايش کردن بر روي يک غلطک يا هنگام بکسل کردن به صورتي که يک محور بلند شده است، TCS بايد خاموش شود.

Provided by Volvo Trucks

T 945784

ترمزها، عملکردهاي درگيرشده به صورت دستي

براي درگيركردن TCS، از صفحه‌نمايش اطلاعات راننده استفاده كنيد. كاميون بايد در وضعيت ثابت باشد.

TCS در نوبت بعد كه كليد استارت به وضعيت رانندگي چرخانده مي‌شود يا هنگامي كه محور جلو سريعتر از 12 كيلومتردرساعت مي‌گردد، مجدداً فعال مي‌شود.

صفحه‌نمايش اطلاعات راننده

Settings
Vehicle
Traction control
Roller bench mode

توجه

TCS را قبل از بكسل كردن با هر محور بالا برده شده خاموش كنيد!

توجه

خاموش كردن TCS روي نمايشگر سويچ TCS را غيرفعال مي كند.

چنانچه TCS پس از تعويض چرخ فعال شود

TCS ممكن است در زمان نصب چرخ‌هايي كوچك‌تر از چرخ‌هايي كه قبلاً بر روي محور متحرك نصب بودند، فعال شود.

مسافتي را با سرعت بالاتر از 25 كيلومتردرساعت رانندگي كنيد. بدين‌ترتيب EBS تفاوت بين اندازه چرخ‌ها را فرا خواهد گرفت. مسافتي كه بايد رانندگي كنيد بستگي به تفاوت ابعاد بين چرخ‌ها دارد.

ممكن است رانندگي به خاطر گشتاور موتور محدودكننده TCS دشوار باشد. در اين صورت، TCS خارج از جاده را درگير كنيد. TCS خارج از جاده اختلاف بيشتر در سرعت چرخ بين محور جلو و محور متحرك را امكان‌پذير مي‌نمايد. هنگامي كه TCS خارج از جاده فعال مي‌شود، مدت زمان بيشتري طول مي‌كشد تا سيستم EBS اختلاف ابعاد چرخ‌ها را فرا بگيرد.

ترمزهاي كمكي

ترمز كمكي يک عملكرد ترمز است كه علاوه بر ترمز پايي عادي بكار مي‌رود. اين ترمز در سامانه محرك كاميون، به عنوان ترمز اگزوز يا ريتاردر (كاهنده شتاب) كار مي‌كند.

از ترمز كمكي براي جلوگيري از داغ‌شدن ترمزهاي چرخ و كاهش ساييدگي لنت‌هاي ترمز استفاده كنيد.

تركيب ترمز در وضعيت A

هنگامي كه اهرم دستي ترمز كمكي در وضعيت A است، ترمز كمكي همراه با ترمزهاي عادي چرخ هنگامي كه پدال فشار داده مي‌شود، استفاده مي‌شوند.

وضعيت A وضعيت توصيه‌شده براي ترمز كمكي است.

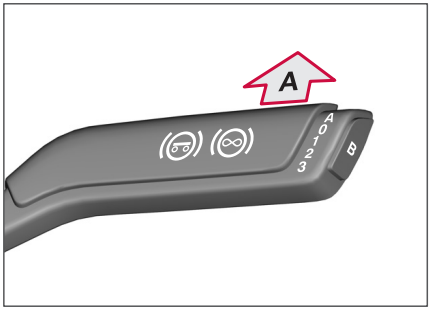

اهرم دستي را در وضعيت A قرار دهيد.

Provided by Volvo Trucks

ترمزها، عملکردهاي درگيرشده به صورت دستي

وضعيت دستي

در حالت دستي، تنها ترمز کمکي استفاده مي‌شود نه ترمز چرخ.

ار حالت دستي در سرازيري‌ها طولاني استفاده کنيد تا از داغ‌شده ترمز چرخ‌ها جلوگيري شود.

چنانچه کاميون بدون بار بر روي يک سرازيري تند رانده مي‌شود، در صورتي که ترمزهاي کمکي با نيروي بيش‌ازحد اعمال شوند، خطر قيچي کردن وجود دارد.

چنانچه ترمزهاي کمکي با نيروي کافي اعمال شوند، چراغ ترمز روشن مي‌شود.

براي آگاهي بيشتر درمورد وضعيت‌هاي مختلف اهرم ترمز کمکي در بخش کنترل‌ها،به بخش ترمزهاي کمکي، صفحه ۷۹ مراجعه نماييد .

ساير مشخصات

هشدار

به خاطر وجود خطر قفل شدن چرخ‌ها و سرخوردن، از بکارگيري ترمز کمکي برروي سطوح لغزنده خودداري نماييد. ترمز کمکي تنها بر روي چرخ‌هاي عقب اعمال مي‌شود که خطر قيچي‌کردن را دربردارد. از پدال ترمز به جاي آن استفاده نماييد زيرا بر روي همه چرخ‌ها عمل مي‌کند. با درنظرگرفتن فاصله ايمني کافي رانندگي کنيد.

به محض درگيرشدن کروزکنترل، اين سامانه مي‌تواند از ترمز کمکي براي حفظ سرعت تنظيم‌شده استفاده نمايد.

در کاميون‌هايي که داراي بار کامل نيستند، کارآيي ترمزگيري ترمز کمکي محدود است.

در کاميون‌هاي داراي ESP، در صورت لزوم، ترمز کمکي را مي‌توان جهت حفظ تعادل، غيرفعال نمود.

درصورت وجود نقص در ABS

در صورتي که چرخ‌هاي محرک بخواهند قفل شوند، ترمز کمکي غيرفعال مي‌شود.

در صورت بروز ايراد در ABS در چرخ‌هاي محرک، بسته به وضعيت اهرم دستي، عملکرد ترمز کمکي تغيير يافته و از کار خواهد افتاد.

موقعيت A: ترمز کمکي کار نخواهد کرد.

وضعيت 1-3: اهرم دستي بايد به وضعيت 0 منتقل شده و سپس دوباره به وضعيت ترمزگيري دلخواه بازگردد.

کنترل‌کردن گشتاور موتور

وقتي پا را از روي پدال گاز روي سطح جاده لغزنده برداريد، ترمز کمکي ممکن است چرخ‌هاي محرک را قفل کند. اين کار ترمز کمکي را آزاد نموده و موتور سرعت را بالا مي‌برد تا زماني که چرخ‌هاي محرک با سرعتي يکسان با سرعت چرخ‌هاي جلو بچرخند. درصورتيکه گيربکس خلاص باشد، چنانچه ABS فعال باشد يا چنانچه سرعت کمتر از 10 کيلومتر در ساعت باشد، اين عملکرد کار نخواهد کرد.

کمک راه انداز در سربالايي

پشتيبان صعود در سربالايي بوسيله حفظ عملکرد ترمزگيري تا زماني که کاميون در حالت کشش قرار مي‌گيرد، از حرکت‌کردن کاميون به سمت عقب در هنگام شروع حرکت بر روي يک سربالايي جلوگيري مي‌کند.

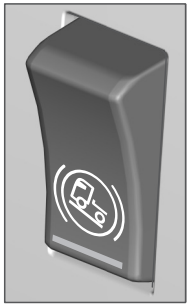

1 کليد را فشار دهيد.
عملکرد موجود است و چراغ در کليد روشن مي‌شود.

2 با استفاده از ترمز پايي، کاميون را ثابت نگه داريد. علامت در صفحه‌نمايش اطلاعات راننده روشن مي‌شود.

3 ترمز پايي را رها کنيد.
کاميون به طور خودکار براي مدت کوتاهي به حالت ساکن باقي مي‌ماند.
مادامي که ترمزهاي کاميون درگير هستند، علامت در صفحه‌نمايش روشن شده و نشان داده مي‌شود.

4 شروع به گازدادن نماييد.

Provided by Volvo Trucks

ترمزها، عملکردهاي درگيرشده به صورت دستي

سامانه خودکار پس از زمان کوتاهي، يا هنگامي که گشتاور موتور به اندازه کافي بالا است، ترمزها را آزاد مي‌کند.

بوسيله فشاردادن مجدد کليد، علمکرد را غيرفعال کنيد. هنگامي که کليد استارت به وضعيت 0 چرخانده مي‌شود، اين عملکرد همواره غيرفعال مي‌شود. زماني که موتور روشن مي‌شود، همواره عملکرد غيرفعال است.

از اين عملکرد تنها در سربالايي‌ها استفاده کنيد.

مادامي که ترمزهاي کاميون درگير هستند، علامت در صفحه‌نمايش روشن شده و نشان داده مي‌شود.

Provided by Volvo Trucks

ترمزها، عملکردهاي خودکار

ABS ناموفق است

ABS (Anti-lock Braking System) یک سامانه است که از قفل‌کردن چرخ‌ها در زمان ترمزگیری جلوگیری می‌کند.

ABS (ترمزهاي ضدقفل) بخشي از سامانه EBS بوده و داراي عملکرد کاملا خودکار است.

علامت موجود در صفحه‌نمایش در زمان فعال‌شدن ABS.

ESP

ESP (Electronic Stability Program) یک سامانه است که خطر واژگونی یا سرخوردن کامیون را کاهش می‌دهد.

چنانچه این سامانه تشخیص دهد کامیون در شرف واژگوني است، در وهله اول عملکرد گاز کاهش می‌یابد. چنانچه این کار کافي نباشد، سامانه از ترمزهاي چرخ‌ها هم براي کاهش سرعت کامیون استفاده می‌کند. این سامانه زماني در بهترین حالت کار می‌کند که کامیون داراي ABS یا EBS نیز باشد.

چنانچه سامانه احساس کند خطر سرخوردن وجود دارد، عملکرد گاز کاهش یافته و چرخ‌ها به شکلي ترمز می‌کنند که اجازه می‌دهند کامیون در مسیر صحیح ادامه دهد. در صورت لزوم، ترمزهاي کمکي نیز غیرفعال می‌شوند.

یک علامت هنگامي که سامانه درگیر است، روشن و خاموش می‌شود.

نماد مربوط به درگیر شدن ESP.

هشدار

کامیون را به صورتي برانید که گویي داراي ESP نیست. ESP خطر واژگوني و لغزش را کاهش می‌دهد ولي چنانچه بار داراي گرانیگاه بسیار بالا باشد یا چنانچه چرخ‌ها با جدول برخورد کنند یا در هنگام رانندگي خطرناک، همچنان خطر واژگوني کامیون وجود دارد. بر روي یک سطح لغزنده جاده، کامیون ممکن است علیرغم داشتن ESP باز هم سر بخورد.
از رانندگي در پیچ‌هاي بسیار تند (به عنوان مثال، مسیرهاي آزمایش خودرو) با کامیون‌هاي مجهز به ESP خودداري نمایید. رانندگي در پیچ‌هاي بسیار تند ممکن است منجر به مداخلات ناخواسته و خطرناک ESP شود.

عملکرد ترمز اضطراری

این عملکرد براي رسیدن هر چه سریعتر به نیروي ترمزگیري کامل در یک موقعیت اضطراري طراحي شده است. چنانچه پدال ترمز به طور ناگهاني فشار داده شود، فشار ترمز بالاتر رفته و قوي‌تر می‌شود.

در حین استفاده از عملکرد کمکي ترمز، چراغ‌هاي ترمز روشن و خاموش می‌شوند تا به خودروهاي پشت‌سر درمورد ترمزگیري ناگهاني هشدار دهند.

ساییدگي لنت‌هاي ترمز

چنانچه لنت‌هاي ترمز بر روي یک محور بیشتر از یک محور دیگر ساییده شوند، نیروي ترمزگیري تغییر می‌کند تا میزان ساییدگي یکسان شود.

هنگامي که زمان تعویض لنت‌هاي ترمز فرا می‌رسد، یک علامت بر روي صفحه‌نمایش اطلاعات راننده نشان داده می‌شود.

علامت روي صفحه‌نمایش نشان می‌دهد زمان تعویض لنت‌هاي ترمز فرا رسیده است.

ساییدگی تخمینی

صفحه‌نمایش اطلاعات راننده کامیون، فاصله باقیمانده محاسبه‌شده را قبل از اینکه لنت‌هاي ترمز نیاز به تعویض پیدا کنند براساس شیوه رانندگي فعلي نشان می‌دهد،. به این اطلاعات می‌توان در یک تعمیرگاه مجاز ولوو نیز دسترسی پیدا کرد.

هشدار دمای بالای ترمز

چنانچه ترمزها بیش از حد داغ شود، چراغ CHECK روشن شده و یک علامت در صفحه‌نمایش اطلاعات راننده نشان داده می‌شود. براي داشتن عملکرد ترمزگیري همانند قبل، پدال ترمز باید با نیروي بیشتري فشار داده شود.

Provided by Volvo Trucks

علامت هشدار دمای بالای ترمز.

احتیاط

چنانچه هشدار دماي ترمز بالا نشان داده شود، سرعت را کم کرده، از ترمز کمکي استفاده کنید، و یا کامیون را متوقف نمایید.

نظارت بر ترمز چرخ‌ها

چنانچه ترمزگیري یکي از چرخ‌ها از سایر چرخ‌ها کارایی کمتری داشته باشد، چراغ CHECK روشن شده و یک علامت در صفحه‌نمایش اطلاعات راننده نشان داده مي‌شود. تفاوتي را نمي‌توان در نیروي ترمزگیري تشخیص داد زیرا به جاي آن چرخ، سایر چرخ‌ها با نیروي بیشتر ترمز مي‌کنند. با اینحال، یک کد ایراد در سامانه ذخیره مي‌شود و تعمیرگاه مجاز ولوو باید سامانه ترمز را بررسي کند.

علامت هشدار کارآیی ضعیف ترمز.

Provided by Volvo Trucks

قفل دیفرانسیل

کلیات

قفل دیفرانسیل چرخ‌های محرک در یک محور را مجبور می‌کند با سرعتی یکسان بچرخند. برخی اوقات قفل دیفرانسیل برای حفظ کشش در هنگام رانندگی در شرایط لغزنده جاده (به عنوان مثال یخ، شن یا گل) موردنیاز است. از قفل دیفرانسیل تنها در سرعت‌های پایین و بدون دورزدن با کامیون استفاده کنید.

سامانه ترمز از قفل دیفرانسیل مراقبت نموده و درگیرشدن بموقع و بی‌خطر آسیب‌دیدگی را پایش می‌کند. درگیرشدن می‌تواند به صورت خودکار یا دستی انجام شود.

- درگیرشدن دستی می‌تواند بدون فشاردادن کلاچ انجام شود. سامانه به طور فعال چرخ‌ها را هماهنگ می‌نماید تا قبل از درگیری قفل دیفرانسیل به صورت همزمان بچرخند. چنانچه همزمان‌سازی سرعت چرخ‌ها قابل‌انجام نباشد، تا زمانی که چرخ‌ها با یک سرعت مشابه نچرخند، قفل دیفرانسیل درگیر نخواهد شد.
- درگیری خودکار، DLC «Diff lock control». قفل دیفرانسیل به صورت خودکار در زمانی که چرخ‌های محرک با سرعت‌های متفاوتی می‌چرخند و سرعت زیر 15 کیلومتر/ساعت است، درگیر می‌شوند. هنگامی که سرعت از 15 کیلومتر/ساعت فراتر می‌رود یا در هنگام تعویض دنده، قفل آزاد می‌شود.

عملکرد

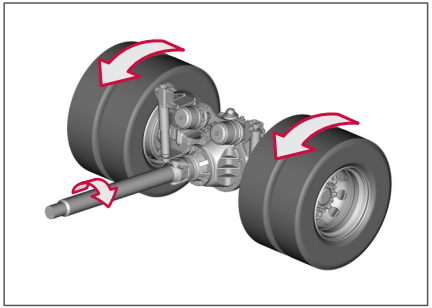

زمین سخت، قفل دیفرانسیل درگیر نشده است.

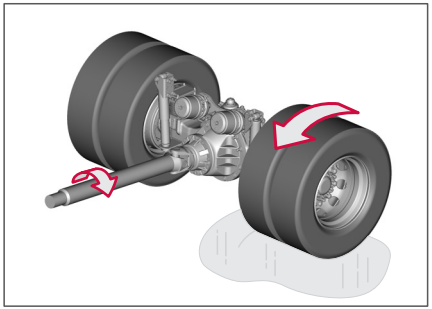

سطح زمین لغزنده است، قفل دیفرانسیل درگیر نشده است. تنها چرخ واقع بر روي سطح لغزنده می‌چرخد، کامیون ساکن است.

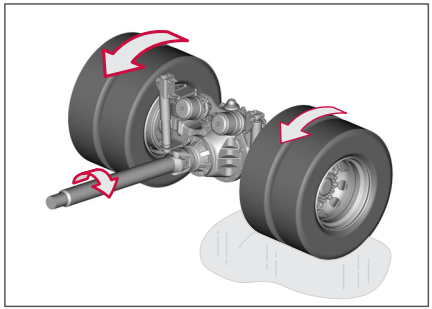

سطح لغزنده، قفل دیفرانسیل در حالت درگیر. چرخ‌ها به اجبار در یک سرعت برابر می‌چرخند. تنها چرخ روي زمین سفت می‌چرخد. با احتیاط گاز بدهید تا محور متحرک و چرخ‌دنده‌ها آسیبی نبینند.

Provided by Volvo Trucks

قفل دیفرانسیل خودکار DLC ((Diff lock control

کلید قفل دیفرانسیل را در وضعیت مرکز قرار دهید تا درگیري خودکار فعال شود. این عملکرد تحت‌تاثیر تنظیمات کنترل کشش قرار داردبه بخش سیستم کنترل کشش (TCS)، صفحه ۱۲۷ مراجعه نمایید .

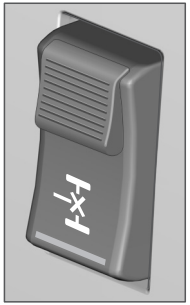

دکمه در وضعیت وسط براي قفل دیفرانسیل خودکار.

مرور کلی عملکردهای سویچ

وضعیت کلید	عملکرد
0 (وضعیت بالا)	هیچ قفل دیفرانسیلی درگیر نمی‌شود
1 (وضعیت مرکز) و TCS درگیر	درگیري خودکار قفل دیفرانسیل فعال می‌شود.
1 (وضعیت مرکز) و TCS Off road درگیر	درگیري خودکار قفل دیفرانسیل غیرفعال می‌شود.
1 (وضعیت مرکز) و TCS آزاد	درگیري خودکار قفل دیفرانسیل غیرفعال می‌شود.

وضعیت کلید	عملکرد
2 (وضعیت پایین)	قفل دیفرانسیل به صورت دستی درگیر می‌شود.

قفل دیفرانسیل دستی

1 کلید را در وضعیت پایین قرار دهید.

2 منتظر بمانید تا چراغ کنترل روي پانل نمایشگرها روشن و خاموش شود.

3 با **احتیاط** گاز بدهید تا محور متحرک و چرخ‌دنده‌ها آسیبی نبینند.

4 از بخش لغزنده جاده خارج شوید.

5 پدال گاز را آزاد کنید.

6 قفل دیفرانسیل را آزاد کنید.

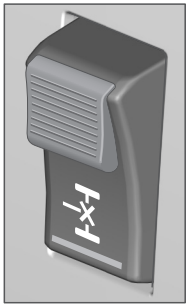

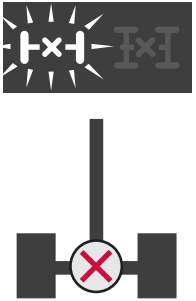

قفل دیفرانسیل درگیر می شود. لامپ روی تابلوی کنترل چشمک می زند.

توجه

قفل دیفرانسیل تنها زمانی درگیر است که چراغ هشدار در صفحه نمایشگرها روشن و خاموش می‌شود. **قفل دیفرانسیل مادامی که چراغ هشدار روشن و خاموش می‌شود، درگیر باقی می‌ماند، حتی اگر کلید خاموش شود.**

Provided by Volvo Trucks

کنترل حرکت با سرعت ثابت (کروز کنترل)

سامانه‌ی کنترل سرعت پیمایش، (CC (Cruise Control

سامانه‌ی کنترل سرعت پیمایش از ترمز موتور و کمکي براي کنترل سرعت کامیون استفاده می‌کند.

احتیاط

از سامانه‌ی کنترل سرعت پیمایش در جاده‌هاي پرشیب، در ترافیک سنگین و یا بر روي سطوح لغزنده جاده استفاده نکنید.

درگیرکردن سامانه‌ی کنترل سرعت پیمایش

کلیدهای کروزکنترل بر روي غربیلک فرمان واقع است.

1 دکمه CC را فشار دهید (1).

2 هنگامي که سرعت دلخواه بدست آمد، دکمه (5) را براي درگیرکردن عملکرد فشار دهید. بوسیله حرکت دادن دکمه (5) به بالا و پایین، سرعت را کاهش یا افزایش دهید.

هنگامي که کروزکنترل درگیر است، هم «CC» و هم سرعت انتخاب‌شده در صفحه‌نمایش مرکزي نشان داده می‌شود.

کروزکنترل را نمی‌توان در سرعت‌هاي زیر 30 کیلومتر در ساعت درگیر نمود.

توجه

- چنانچه سرعتی را در هنگام رانندگی بر روی یک جاده صاف یا یک سربالایی انتخاب کنید، سرعت اجازه خواهد داشت به سرعت بالای ازپیش‌انتخاب‌شده افزایش یابد. سپس ترمز کمکي فعال می‌شود تا سرعت ثابتي را حفظ کند.
- چنانچه سرعتی را در هنگام رانندگی در سرپایینی انتخاب کنید، هیچ افزایش در سرعت مجاز نخواهد بود. سرعت فعلی به عنوان حداکثر سرعت بالا تنظیم خواهد شد. ترمز کمکي مستقیماً فعال می‌شود تا سرعت ثابتي را حفظ کند.

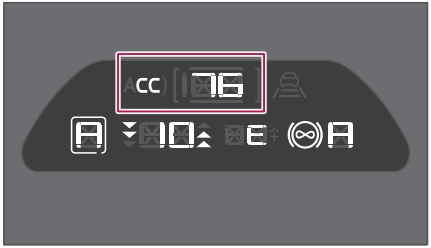

نماي صفحه‌نمایش.

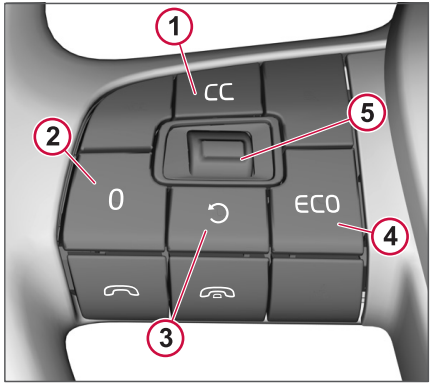

1 کنترل حرکت با سرعت ثابت را فعال می‌کند.

2 کنترل حرکت با سرعت ثابت را غیرفعال می‌کند.

3 سرعت انتخاب‌شده قبلي را ادامه می‌دهد.

4 دور موتور بالاي مجاز را تغییر می‌دهد.

5 (بالا/پایین) سرعت یا سرعت اضافه را افزایش/کاهش می‌دهد. (فشاردادن) سرعت را تعیین می‌کند.

تغییر سرعت ازپیش‌انتخاب‌شده

سرعت ازپیش‌انتخاب‌شده را بوسیله حرکت دادن دکمه (5) به بالا یا پایین، تغییر دهید. یک فشار مختصر سرعت را به میزان یک کیلومتردرساعت و

Provided by Volvo Trucks

کنترل حرکت با سرعت ثابت (کروز کنترل)

یک فشار طولانی، سرعت را به میزان 5 کیلومتردرساعت افزایش/کاهش می‌دهد.

همچنین می‌توانید سرعت ازپیش‌انتخاب‌شده را با استفاده از پدال گاز و سپس فشاردادن دکمه تغییر دهید.

غیرفعال‌کردن سامانه‌ی کنترل سرعت پیمایش

خلاصی موقت

برای غیرفعال‌کردن موقت کروزکنترل، پدال کلاچ را فشار دهید، یا دکمه 0 (2) را مختصراً فشار دهید.

هنگامی ترمزگیری، اگر سرعت خودرو به مقدار 2 کیلومتردرساعت از سرعت تنظیم‌شده کمتر شود، کروزکنترل موقتاً غیرفعال می‌شود.

سرعت تنظیم‌شده، به عنوان مثال **[70]**، در کروشه‌هایی بر روی صفحه‌نمایش نمایش داده می‌شود.

بوسیله فشاردادن دکمه ادامه (3)، با سرعت قبلی ادامه دهید. (تنها درصورتیکه سرعت بالای 15 کیلومتردرساعت باشد، انجام می‌شود.)

کروزکنترل هنگامی که پدال گاز فشار داده می‌شود، غیرفعال نمی‌شود. هنگامی که پدال گاز آزاد می‌شود، کامیون سرعت تنظیم‌شده را ادامه می‌دهد.

غیرفعال‌کردن

یک فشار طولانی بر روي دکمه 0 سامانه‌ی کنترل سرعت پیمایش را غیرفعال می‌کند. CC از روي صفحه‌نمایش محو می‌شود.

تغییر سرعت اضافه

هر بار که کامیون روشن می‌شود، سرعت اضافه به طور خودکار به مقدار ازپیش‌تعیین‌شده 5 کیلومتردرساعت تنظیم می‌شود.

اضافه‌سرعت را می‌توان بین 2 و 8 کیلومتر در ساعت تنظیم نمود.

1 دکمه ECO را فشار دهید (4). اطلاعات در صفحه‌نمایش اطلاعات راننده نشان داده می‌شود.

2 با حرکت دادن دکمه (5) به سمت بالا سرعت را افزایش دهید، سرعت اضافه را بوسیله حرکت دادن دکمه به سمت پایین کاهش دهید. براي انتخاب یا منتظرماندن تا زماني که اطلاعات از روي صفحه‌نمایش اطلاعات راننده محو می‌شود، دکمه (5) را فشار دهید (پس از دو ثانیه).
یک فشار مختصر سرعت اضافه را به میزان یک کیلومتر در ساعت و یک فشار طولاني، سرعت اضافه را به میزان 5 کیلومتر در ساعت افزایش/کاهش می‌دهد.

توجه

مسئولیت کلي تعیین سرعت مناسب کامیون همواره برعهده راننده است. هنگام استفاده از سرعت اضافه، سرعت تعیین‌شده بوسیله سامانه‌ی کنترل سرعت پیمایش باید به نحوي تنظیم شود که سرعت نهایي از حد مجاز سرعت محلي فراتر نرود.

Provided by Volvo Trucks

معرفي تعليق بادي

این کامیون داراي تعليق بادي عقب است و در نتيجه به جاي تعليق فنر تيغه‌اي عقب، مجهز به تعليق بادي است. مقدار هواي موجود در بالشتک‌ها قابل‌تنظيم بوده و مشخص‌کننده ارتفاع شاسي از زمين است.

تعليق بادي به صورت الکترونيکي کنترل مي‌شود و کاميون را در يک ارتفاع ثابت صرفنظر از وزن و موقعيت بار نگه مي‌دارد. همچنين ارتفاع را مي‌توان با استفاده از جعبه کنترل به صورت دستي کنترل نمود.

هنگام استارت‌زدن، فشار در مخازن باد بايد بالاتر از 8 بار باشند تا تعليق بادي کار کند. تعليق بادي پس از استارت‌زدن، هنگامي که ترمز دستي آزاد مي‌شود يا هنگامي که جعبه کنترل يا کليد تعليق بادي استفاده مي‌شود، فعال مي‌شود. هيچکدام از عملکردهاي تعليق تا زماني که سامانه بوسيله يکي از اين اقدامات روشن نشود، کار نمي‌کنند.

سامانه تعليق بادي را مي‌توان در دو حالت مختلف، حالت رانندگي و حالت دستي، تنظيم نمود. حالت رانندگي بدين معناست که کاميون براي رانندگي آماده است و جعبه کنترل فعال نشده است. هنگامي که يک دکمه بر روي جعبه کنترل فشار داده مي‌شود، سامانه به حالت دستي تغيير مي‌يابد. حالت دستي بدين معناست که سامانه براي تغيير ارتفاع کاميون آماده است. سامانه تعليق بادي را مي‌توان زماني که کاميون ثابت است يا در سرعت زير 50 کيلومتردرساعت در حال حرکت است، به صورت دستي تنظيم نمود.

براي آگاهي از دستورالعمل‌هاي مربوط به سامانه تعليق بادي در حالت قفل‌شده،به بخش تعليق بادي در حالت قفل‌شده، صفحه ۲۴۶ مراجعه نماييد .

جعبه کنترل

دکمه های کنترل

براي تعيين عملکرد تعليق بادي:

1 STOP، تنظيم را لغو مي‌کند.
2 ارتفاع رانندگي براي رانندگي عادي.
3 تغيير ارتفاع رانندگي (چراغ روشن مي‌شود).

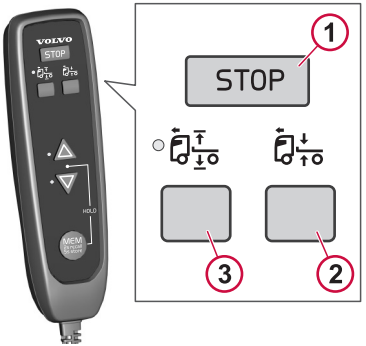

دکمه های کنترل

براي بلندکردن يا پايين‌آوردن کاميون

براي اينکه نيازي به نگه‌داشتن دکمه کنترل نباشد، به عنوان مثال بالابردن يا پايين آوردن کاميون به بالاترين و پايين‌ترين موقعيت خود، عملکرد Hold را فعال نماييد. يکي از دکمه‌هاي کنترل و دکمه حافظه را همزمان فشار دهيد. براي لغو عملکرد Hold، يکي از دکمه‌هاي کنترل، دکمه حالت رانندگي يا STOP را فشار دهيد.

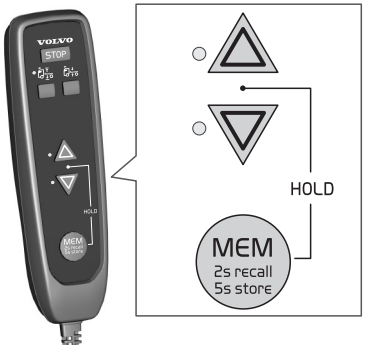

دکمه حافظه

براي ذخيره يا بازيابي محتواي حافظه.

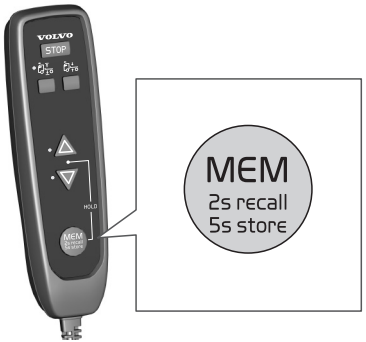

T 945784

Provided by Volvo Trucks

معرفي تعليق بادي

جدول عملکردها

عملکرد	دستور
تنظيم دستي ارتفاع	دکمه کنترل بالا/پايين
قفل بالا/پايين	دکمه کنترل بالا + دکمه حافظه
	دکمه کنترل پايين + دکمه حافظه
لغو قفل	دکمه توقف/کنترل يا پايين/ ارتفاع رانندگي
تغيير ارتفاع رانندگي	تغيير ارتفاع رانندگي + دکمه کنترل بالا يا پايين
ذخيره ارتفاع رانندگي جديد	تغيير ارتفاع رانندگي + دکمه کنترل بالا يا پايين + دکمه حافظه
بازگشت به ارتفاع رانندگي با تنظيمات کارخانه	تغيير ارتفاع رانندگي + دکمه حافظه (2 ثانيه)
حمل‌ونقل بر روي کشتي	دکمه کنترل پايين + دکمه حافظه (5 ثانيه)
پس از حمل‌ونقل بر روي کشتي	حالت توقف/رانندگي
ذخيره ارتفاع بار	تنظيم ارتفاع + انتخاب حافظه (5 ثانيه)

Provided by Volvo Trucks

رانندگي با كاميون با تعليق بادي

سامانه تعليق بادی در حين رانندگی كاملاً به طور خودكار كار می‌كند، با اينحال می‌توانيد به عنوان مثال ارتفاع رانندگی را افزايش دهيد.

ارتفاع رانندگي

ارتفاع شاسي از زمين در وضعيت رانندگي را مي‌توان در محدوده‌هاي مشخصي تنظيم نمود. مقدار قابل‌تنظيم بستگي به نوع كاميون دارد. در برخي كاميون‌ها، اين مقدار را به هيچ عنوان نمي‌توان تغيير داد.

همواره امكان بازگرداندن تنظيمات ارتفاع رانندگي به تنظيمات كارخانه وجود دارد.

ارتفاع رانندگي را تنها مي‌توان در سرعت‌هاي زير 50 كيلومتر در ساعت تنظيم نمود.

توجه

هنگامي كه ارتفاع رانندگی تنظيم می‌شود، مسئوليت اطمينان از اينكه تنظيمات ارتفاع كاميون غيرقانونی نيست، برعهده راننده است. براي مثال، ارتفاع كل و الگوي نور كاميون بايد بررسي شود. همچنين لازم است مطمئن شويد حفاظ‌هاي زيرگيري جلو و عقب بيش‌ازحد بلند نباشند.

توجه

چنانچه ارتفاع رانندگي تغيير كند، ممكن است بر ويژگي‌هاي رانندگي تاثير منفي بگذارد. اين عملكرد نبايد در سرعت‌هاي بالاي 50 كيلومتردرساعت استفاده شود.

تنظيم ارتفاع رانندگي جديد

1 براي تغيير ارتفاع رانندگي، دكمه را فشار دهيد (چراغ بايد روشن شود).

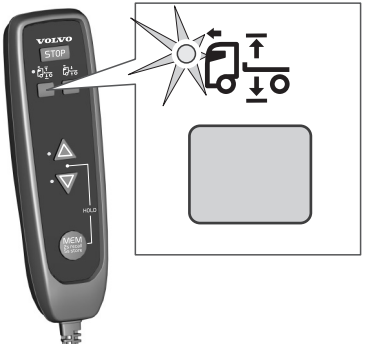

2 ارتفاع دلخواه را با دكمه‌هاي ارتفاع تنظيم كنيد.

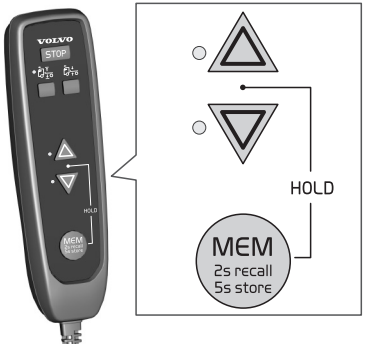

3 دكمه حافظه را فشار داده و به مدت حداقل پنج ثانيه نگهداريد.

Provided by Volvo Trucks

4 اكنون ارتفاع رانندگي جديد تنظيم شده و قابل‌انتخاب است. ارتفاع رانندگي‌اي را كه مي‌خواهيد استفاده كنيد، فعال نماييد.

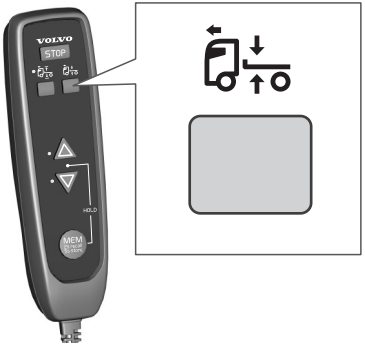

بازگشت به ارتفاع رانندگی با تنظیمات کارخانه

همواره امکان بازگرداندن تنظیمات ارتفاع رانندگی کامیون به تنظیمات کارخانه وجود دارد.

هنگامی که از جعبه کنترل استفاده می‌شود، کامیون را فقط می‌توان در سرعت‌های پایین حرکت داد.

1 براي تغيير ارتفاع رانندگي، دكمه را فشار دهيد (چراغ بايد روشن شود).

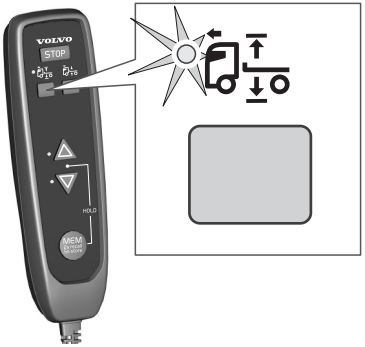

2 دكمه را به مدت 2 ثانيه نگهداريد.

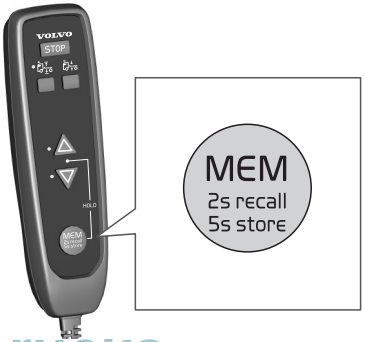

توجه

دكمه را به مدت بيشتر از پنج ثانيه نگه نداريد زيرا ارتفاع فعلي در حافظه ذخيره خواهد شد.

3 كليد را رها كنيد.

كاميون به ارتفاع رانندگی تنظيم‌شده در كارخانه بازخواهد گشت.

4 ارتفاع رانندگي را انتخاب كنيد.

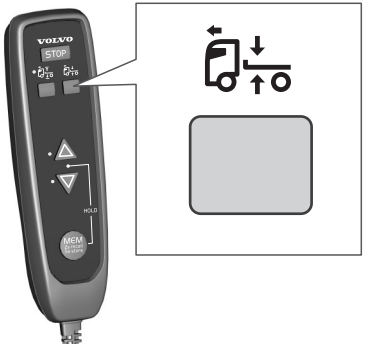

Provided by Volvo Trucks

حمل‌ونقل بر روي کشتي

هنگامي که کامیون قرار است براي حمل‌ونقل بر روي کشتي بسته شود، بالشتک‌هاي هوا باید ابتدا کاملاً خالي شوند و سپس سامانه تعلیق بادي خاموش شود. این کار براي کاهش خطر آسیب‌دیدن بار در حین حمل‌ونقل بر روي کشتي انجام مي‌شود.

1 ترمز دستي را اعمال کنید.

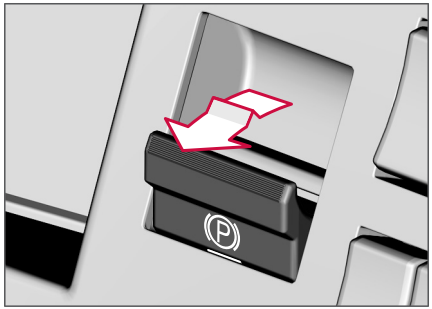

2 دکمه کنترل پایین را فشار داده و نگهدارید.

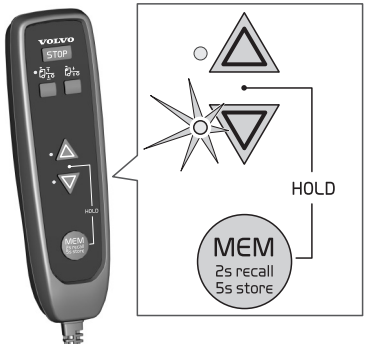

3 دکمه حافظه را بدون آزادکردن دکمه کنترل فشار دهید. (عملکرد Hold فعال مي‌شود.)

4 هر دو دکمه را آزاد کنید.

5 دکمه حافظه را به مدت پنج ثانیه فشار دهید. (کلیه LEDها پس از پنج ثانیه خاموش مي‌شوند.)

6 کامیون تا پایین‌ترین ارتفاع پایین مي‌آید. هنگامي که تمام هوا خارج شد و صداي خروج باد متوقف شد، کلید استارت را به وضعیت توقف بچرخانید.

کامیون براي مهارشدن آماده است و سامانه تعلیق بادي خاموش شده است.

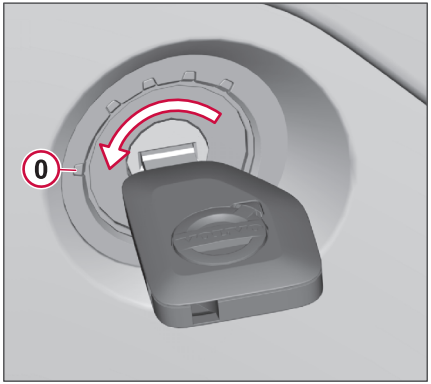

7 هنگام شروع حرکت پس از حمل‌ونقل بر روي کشتي، ارتفاع رانندگي را بوسیله جعبه کنترل به حالت اول بازگردانید. همچنین هنگامي که ترمز دستي آزاد مي‌شود، این سامانه نیز به ارتفاع رانندگي بازمي‌گردد.

Provided by Volvo Trucks

Provided by Volvo Trucks

07

تجهيزات بيروني

P

حفاظ زيرگيري جانبي

هشدار

در هنگام استفاده از کامیون، حفاظ زیرگیري جانبی همواره باید در محل خود نصب بوده و به شکل مناسب محکم شود.

بازکردن

پین‌ها را چرخانده و به سمت بالا بکشید. حفاظ زیرگیري جانبی را باز کنید.

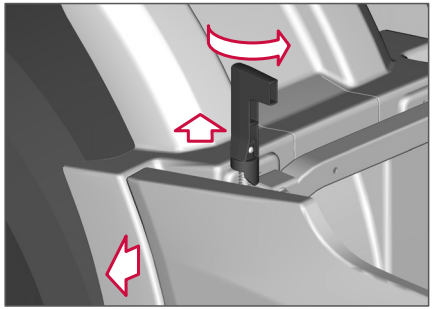

پین، جلو

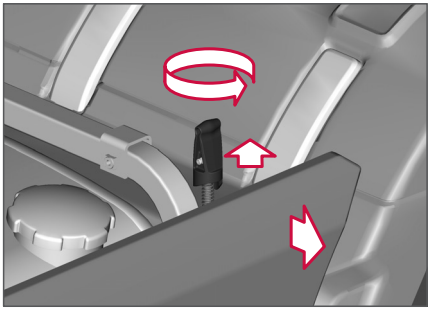

پین، عقب

توجه

روی حاشیه جانبی نکشید.

جداکردن

1 حفاظ زیرگیري جانبی را باز کنید.

2 کلیه چراغ‌هاي نصب‌شده بر روي سپر جانبی را جدا کنید.

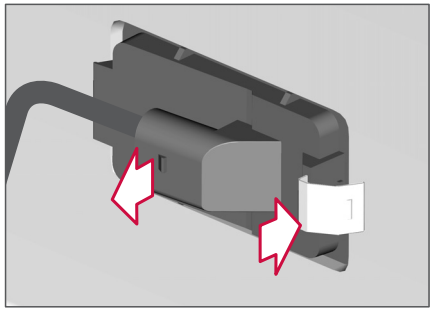

Provided by Volvo Trucks

حفاظ زیرگیري جانبي

3 نوار نگهدارنده حفاظ زیرگیري جانبي را شل کنید.

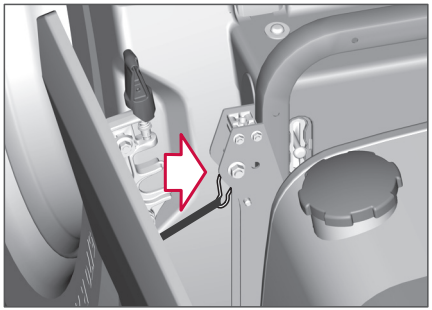

4 حفاظ زیرگیري جانبي را مستقیماً به سمت بالا بکشید.

نصب کردن

1 مطمئن شوید حفاظ به شکل محکمي در داخل شیارهاي پایینی قرار بگیرد.

2 نوار را وصل کنید.

3 کلیه چراغ‌هاي سپر جانبي را مجدداً نصب کنید.

4 حفاظ زیرگیري جانبي را به سمت بالا جمع کنید.

5 مطمئن شوید پین‌ها به طور کامل در داخل سوراخ‌ها قرار بگیرند.

Provided by Volvo Trucks

ریش، توصیه‌هاي کلي

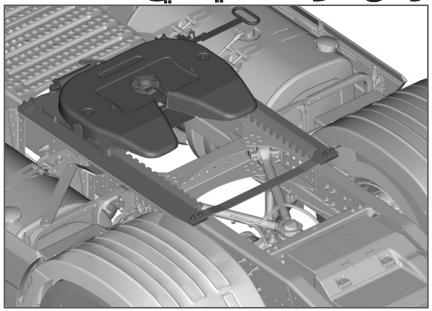

ولوو از ریش ساخت سازندگان مختلف استفاده می‌کند. هنگامي که کامیون از کارخانه تحویل داده می‌شود، دستورالعمل‌هاي نحوه استفاده از ریش بر روي دستگیره آن قرار دارند. چنانچه این دستورالعمل‌هاي استفاده موجود نیستند، با یک تعمیرگاه مجاز ولوو تماس بگیرید تا یک نسخه جدید دریافت نمایید. تا زماني که دستورالعمل‌هاي استفاده را از سازنده ریش دریافت نکرده‌اید، از توصیه‌هاي کلي موجود در این دستورالعمل‌ها پیروي نمایید.

توجه

از دستورالعملهای کلی فقط تا زمانی که دستورالعملها را از نماینده دریافت کنید استفاده نمایید.

عملیات

ریش بسته به سازنده آن داراي تفاوت‌هاي مختصري در طراحي است. موارد مشترک بین کلیه این چرخ‌ها وجود دستگیره‌اي براي باز کردن یا اتصال آن به تریلر، و یک قفل ایمني است که از بازشدن تصادفي اتصال بوسیله دستگیره جلوگیري می‌کند.

خطر

قبل از رانندگي مطمئن شوید که دستگیره توسط بازدارنده محکم شده است.

مراقبت

ریش‌ها از جنس استیل یا داراي سطحي از مواد فلزي دیگر باید قبل از اتصال براي بار اول، گریس‌کاري شوند. سطح باید کاملاً با گریس پوشانیده شده و در صورت نمایان‌شدن دوباره سطح فلزي، گریس جدید مالیده شود.

توجه

توصیه‌هاي سازنده‌ي ریش را درمورد نحوه استفاده آن رعایت نمایید و از گریسي که سازنده‌ي ریش توصیه می‌کند، استفاده نمایید.

اتصال به یک تریلر

اتصال تریلر

1 کامیون و تریلر را بر روی یک سطح صاف و هموار قرار دهید.

2 مطمئن شوید تریلر قادر به حرکت نباشد.

3 قفل چرخ پنجم را باز کنید.

4 مطمئن شوید که صفحات کشویی تریلر 20 الی 50 میلی‌متر پایین‌تر از چرخ پنجم کامیون باشد.

5 کامیون را به عقب برانید تا جایی که چرخ پنجم روبروی پین اتصال زیر تریلر قرار بگیرد.

6 تعلیق بادی عقب کامیون را بالا بیاورید تا چرخ پنجم در تماس کامل با تریلر قرار بگیرد.

7 کامیون را به سمت عقب حرکت دهید تا تریلر و چرخ پنجم به هم متصل شوند.

8 بررسی کنید چرخ پنجم به نحو صحیح قفل و محکم شده باشد. برای انجام بررسی ایمنی، کامیون را ناگهان حرکت دهید.

9 پایه‌های توقف را جمع کنید.

10 منبع باد و برق را وصل کنید.

11 با استفاده از ترمز تریلر، یک تست ترمز انجام دهید تا مطمئن شوید ترمز پایی درست کار می‌کند.

Provided by Volvo Trucks

جدا کردن تریلر

1 کامیون و تریلر را بر روی یک سطح صاف و هموار قرار دهید.

2 مطمئن شوید تریلر قادر به حرکت نباشد.

3 تعلیق بادی عقب کامیون را بالا ببرید تا پس از جدا شدن، فضایی معادل 20 الی 50 میلی‌متر بین چرخ پنجم و صفحه کشویی ایجاد شود.

4 پایه‌های توقف را پایین آورید تا در موقعیت صحیح قرار گیرد.

5 منبع باد و برق را قطع کنید.

6 قفل چرخ پنجم را باز کنید.

7 کامیون را مقداری به جلو برانید تا قطعه قفل‌کننده آزاد شود.

8 تعلیق بادی عقب کامیون را پایین بیاورید تا فضایی معادل 20 الی 50 میلی‌متر بین چرخ پنجم و صفحه کشویی تریلر ایجاد شود.

9 کامیون را دور کنید.

توجه

هنگامی که کامیون از کنار تریلر دور می‌شود، چنانچه کامیون به کمترین ارتفاع خود پایین آورده شده است، تایر ممکن است به بخش فوقانی گلگیر آسیب بزنند. به همین دلیل، از حرکت دادن فرمات کامیون در این حالت، خوددرای نموده و یا بخش فوقانی گلگیر را بردارید.

توجه

هنگامی کامیون با دنده عقب به کنار تریلر آورده می‌شود، چنانچه کامیون به کمترین ارتفاع خود پایین آورده شده است، تایر ممکن است به بخش فوقانی گلگیر آسیب بزنند. به همین دلیل، از حرکت دادن فرمات کامیون در این حالت، خوددرای نموده و یا بخش فوقانی گلگیر را بردارید.

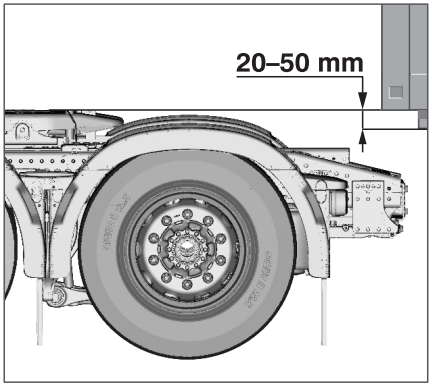

هشدار

همواره به صورت دستی مطمئن شوید دسته قفل شده است.

هشدار

مسئولیت حصول اطمینان از اتصال صحیح تریلر بر عهده راننده است.

Provided by Volvo Trucks

Provided by Volvo Trucks

08

بارگيري، تخليه و كار

P

تریلر، جفت

آماده‌سازی برای اتصال و جداسازی

هشدار

مسئولیت حصول اطمینان از درستی فرآیند جفت‌سازی و جداسازی تریلر بر عهده راننده است.

- مطمئن شوید که تجهیزات مناسب در اختیار دارید و آن تجهیزات سالم هستند.
- بررسی کنید که ظرفیت تحمل بار سطح رضایت‌بخش است، به ویژه اگر بر روی سطح پوشیده از ریگ هستید.
- جفت‌سازی و جداسازی را تا حد امکان بر روی سطح هموار و یکدست انجام دهید.

جفت‌سازی تریلر

1. تریلر را طبق دستورالعمل مربوط به نوع تریلر و ابزار جفت‌سازی مرتبط جفت کنید.
2. ترمزدستی کامیون را بکشید.
3. بررسی کنید که اتصالات هوا بدون نشت باشد.
4. بررسی کنید که چراغ روی تریلر به درستی کار می‌کند.
5. در صورت لزوم، ترمز پارکینگ روی تریلر را آزاد کنید و تعلیق را بر روی «حالت رانندگی» تنظیم کنید.
6. بررسی کنید دستگاه اتصال به درستی قفل شده باشد. این بررسی باید در چند مرحله انجام بگیرد: ابتدا به صورت چشمی و سپس با کشیدن ترمز تریلر و هم‌زمان با شروع حرکت.

توجه

همواره آزمایش ترمز را بلافاصله پس از حرکت دادن تریلر انجام دهید.

جداسازی تریلر

خطر

اگر تریلر ترمز دستی نداشته باشد، برای جلوگیری از حرکت ناخواسته تریلر باید همواره از گوه مناسب استفاده شود.

1. در صورت امکان، تعلیق تریلر را تا «موقعیت مسدود» پایین آورید. ترمزدستی را بکشید. اگر تریلر ترمزدستی نداشته باشد، باید از گوه‌های مناسب برای جلوگیری از حرکت ناخواسته آن استفاده کنید!
2. تریلر را طبق دستورالعمل مربوط به نوع تریلر و ابزار جفت‌سازی مرتبط جدا کنید.

Provided by Volvo Trucks

بارگيري و تخليه

سامانه تعليق بادي بايد در طول بارگيري و تخليه فعال باشد. در موارد زير، سامانه فعال مي‌شود:

- در هنگام روشن كردن و آزادكردن ترمز دستي، فشار در مخازن هوا بالاتر از 8 بار باشد.
- ساير دكمه‌هاي تعليق بادي استفاده شوند، به عنوان مثال: بالابر بوژي، حداكثر كشش.
- از تعليق بادي هنگامي كه سوئيچ استارت خاموش استفاده شود.
- از جعبه كنترل سامانه تعليق بادي استفاده شود.

پس از پايين آمدن ارتفاع كاميون، مثلاً هنگام تخليه بار، شروع حركت با سنگين‌ترين دنده در رنج دنده سنگين به راه مي‌افتد. اگر ارتفاع خودرو بر روي ارتفاع رانندگي بازنشاني شود يا دنده سبك انتخاب گردد، دنده شروع حركت نيز بازنشاني مي‌گردد.

هشدار

سامانه تعليق بادي الكترونيكي را با استفاده از پايه‌هاي توقف خاموش كنيد. بدون استفاده از حالت به اصطلاح شناور يا ساير تجهزاتي كه ممكن است بر ارتفاع كاميون از سطح زمين تاثير بگذارند، برف‌روبي كنيد. بر روي كاميون‌هاي داراي تجهيزاتي كه بر ارتفاع آنها از سطح زمين تاثير مي‌گذارد، يك كليد ويژه براي خاموش‌كردن سامانه تعليق بادي وجود دارد. در صورت وجود بدنه قديمي بر روي كاميون، عملكرد خاموش‌كردن تعليق بادي را مي‌توان بوسيله يك تعميرگاه مجاز ولوو متصل نمود.

ترازكردن ارتفاع بار

ارتفاع رانندگي كاميون را مي‌توان با استفاده از جعبه كنترل به صورت دستي كنترل نمود. اين جعبه داراي يك كابل سه‌متري و آهن‌رباهايي در پشت است تا بتوان آنرا در بيرون از كابين راننده استفاده و نصب نمود.

تغيير ارتفاع با جعبه كنترل

تنظيمات با استفاده از جعبه كنترل را تنها مي‌توان زماني كه كاميون ثابت است يا در سرعت‌هاي زير 50 كيلومتردرساعت درحال حركت است، انجام داد.

1 ارتفاع دلخواه را با دكمه‌هاي ارتفاع تنظيم كنيد.

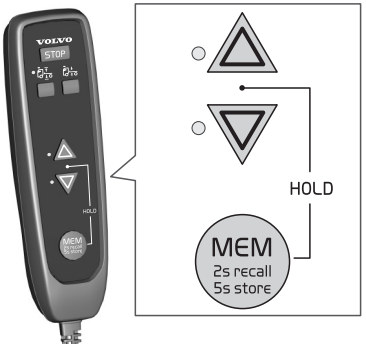

Holdعملكرد

با استفاده از عملكرد Hold، در هنگام تغيير ارتفاع مجبور نيستيد دكمه كنترل را يكسره نگه‌داريد.

- دكمه حافظه را همزمان با دكمه تنظيم ارتفاع، فشار دهيد.
- هر دو دكمه را آزاد كنيد.
- تنظيمات به بالاترين يا پايين‌ترين حالت ممكن انجام مي‌پذيرد.
- تنظيمات بوسيله فشاردادن يكي از دكمه‌ها قطع مي‌شود.

براي بازگرداندن كاميون به ارتفاع عادي رانندگي، ارتفاع رانندگي را انتخاب كنيد. ارتفاع تنظيم‌شده قبلي حذف خواهد شد.

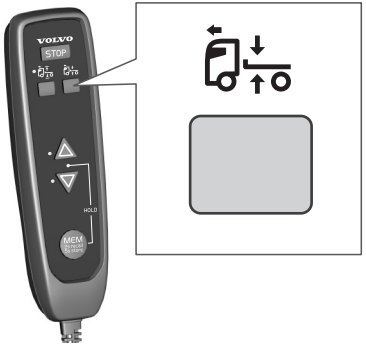

يک ارتفاع بارگيري را مي‌توان در حافظه ذخيره نمود.

Provided by Volvo Trucks

بارگيري و تخليه

توجه

مطمئن شويد ارتفاع رانندگي ديگري انتخاب نشده است.

1 ارتفاع دلخواه را با دكمه‌هاي ارتفاع تنظيم كنيد.

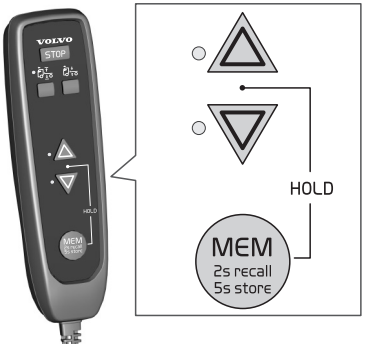

2 دكمه حافظه را فشار داده و به مدت حداقل پنج ثانيه نگهداريد. ارتفاع اكنون در حافظه انتخاب‌شده ذخيره مي‌شود.

براي بازگرداندن كاميون به ارتفاع عادي رانندگي، ارتفاع رانندگي را انتخاب كنيد.

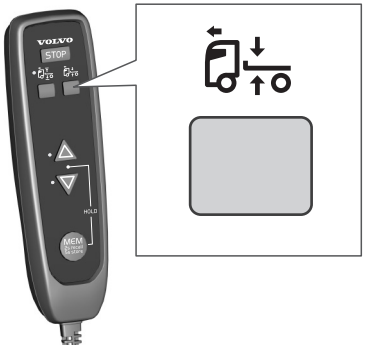

تنظيم ارتفاع با استفاده از جعبه كنترل را تنها مي‌توان زماني كه كاميون ثابت است يا در سرعت‌هاي پايين درحال حركت است، انجام داد.

توجه

مطمئن شويد ارتفاع رانندگي ديگري انتخاب نشده است.

Provided by Volvo Trucks

بارگيري و تخليه

1 دكمه را به مدت 2 ثانيه نگهداريد.

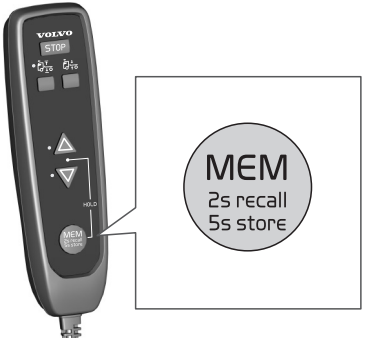

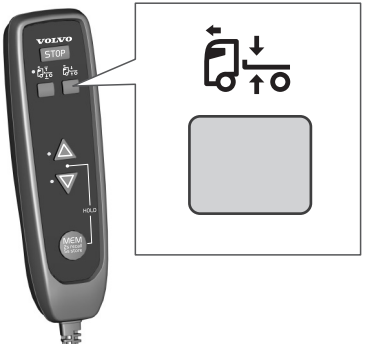

توجه
دكمه را به مدت بيشتر از پنج ثانيه نگه نداريد زيرا ارتفاع بارگيري فعلي ذخيره خواهد شد.

2 كليد را رها كنيد. كاميون به ارتفاع ذخيره‌شده خواهد رسيد.

براي بازگرداندن كاميون به ارتفاع عادي رانندگي، ارتفاع رانندگي را انتخاب كنيد.

تخليه سريع بار

در صورت تخليه سريع بار، مثلاً در هنگام بلند كردن كانتينر، ابتدا كاميون را تا حد ممكن پايين بياوريد. درون بالشتك‌ها نبايد هوا باقي بماند. در غير اين صورت احتمال آسيب ديدن تعليق وجود دارد.

پايداري جانبي در هنگام تخليه بار

براي دستيابي به حداكثر پايداري جانبي در هنگام تخليه بار، پيش از تخليه بار سطح كاميون را تا حد امكان پايين بياوريد. درون بالشتك‌ها نبايد هوا باقي بماند.

1 سامانه تعليق عقب را بوسيله دكمه كنترل پايين، به پايين‌ترين موقعيت خود بياوريد.

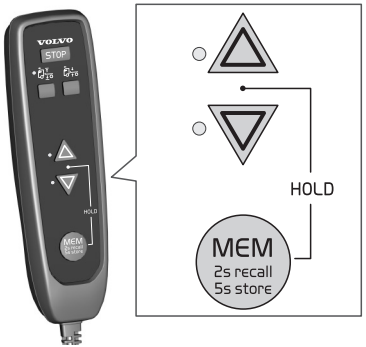

Provided by Volvo Trucks

استفاده از سامانه تعليق بادي هنگامي كه كليد استارت خاموش است

سيستم تعليق بادي را مي‌توان در حالت‌هاي عملكرد «استراحت در اتاقک» و «برق تجهيزات جانبي» نيز فعال نمود.

جهت فعال‌كردن:

- هر دكمه‌اي غير از دكمه توقف را فشار دهيد.
- حالت ارتفاع «ارتفاع حمل‌ونقل بر روي كشتي» نبايد فعال باشد.
- فشار هوا در سامانه بايد زير 8 بار باشد. عملكرد براي 1.5 ثانيه يا تا زماني كه فشار هوا كافي باشد، فعال است.

براي غيرفعال‌كردن:

- دكمه توقف را به مدت حداقل 2 ثانيه فشار دهيد.

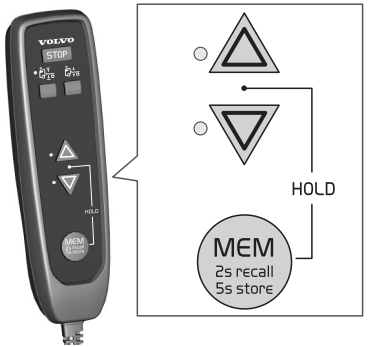

هندلينگ بار، با جريان اصلي خاموش

هنگام بارگيري يا تخليه كاميون‌ها در ترافيک ADR، برخي اوقات جريان اصلي بايد قطع شود. براي جلوگيري از آسيب‌ديدن شاسي در طول بارگيري، كاميون بايد به بالاترين ارتفاع بالا برده شود، و در حين تخليه قبل از اينكه جريان اصلي قطع شود، به پايين‌ترين ارتفاعش آورده شود.

قبل از بارگيري

1 سامانه تعليق عقب را بوسيله دكمه كنترل بالايي، به بالاترين موقعيت خود ببريد.

2 سوئيچ استارت را به وضعيت توقف بچرخانيد.

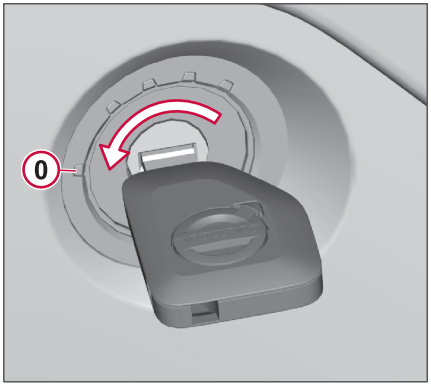

Provided by Volvo Trucks

3 كليد برق اصلي را قطع كنيد.

كاميون اكنون در بالاترين موقعيت خود و آماده بارگيري است، بدون تنظيم خودكار.

قبل از تخليه

1 كاميون را بوسيله دكمه كنترل، به پايين‌ترين سطح خود برسانيد.

2 سوئيچ استارت را به وضعيت توقف بچرخانيد.

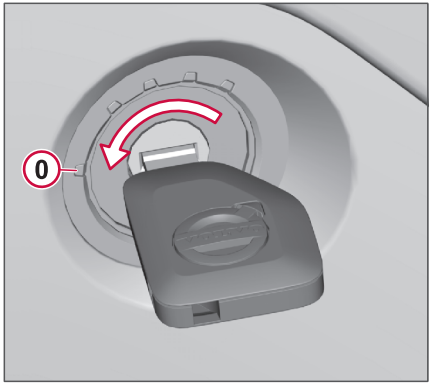

3 كليد برق اصلي را قطع كنيد.

كاميون اكنون در پايين‌ترين موقعيت خود و آماده تخليه است، بدون تنظيم خودكار.

Provided by Volvo Trucks

Provided by Volvo Trucks

09

اطلاعات سرگرمي

P

سامانه اطلاع‌رساني و سرگرمي، كليات

سامانه اطلاع‌رساني و سرگرمي شامل سامانه صوتي كاميون، و اتصال تلفن همراه با هندزفري Bluetooth® hsj است. عملكردها بوسيله پانل كنترل، صفحه‌كليد غربيلك فرمان و از طريق منوهاي داخل صفحه‌نمايش ثانويه كنترل مي‌شوند.

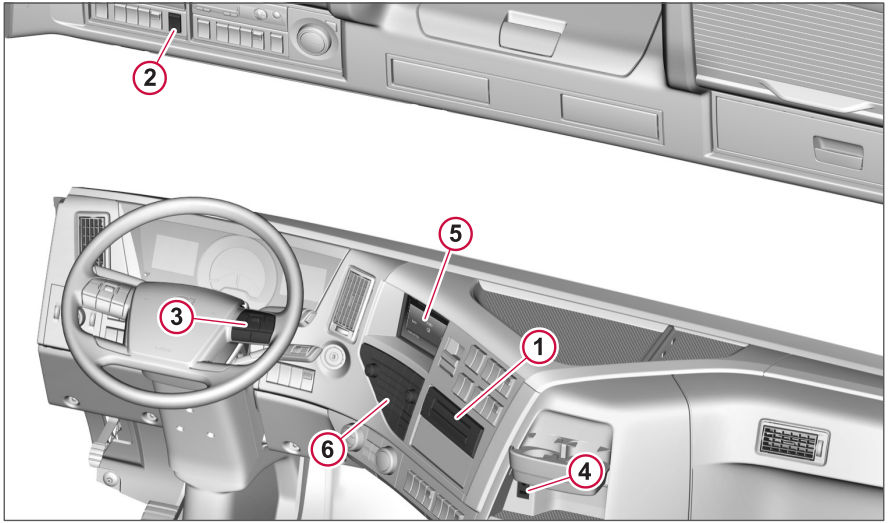

1 پخش CD
2 ميكروفن
3 غربيلك فرمان، صفحه كليد
4 ورودي‌هاي iPod/USB/AUX
5 صفحه‌نمايش ثانويه
6 پانل كنترل

Provided by Volvo Trucks

فعال‌سازي سامانه اطلاع‌رساني و سرگرمي

1 دكمه خاموش/روشن را بر روي پانل كنترل فشار دهيد تا سامانه اطلاع‌رساني و سرگرمي فعال شود.

2 بوسيله فشاردادن يكي از كليدهاي AM/FM (راديو)، SOURCE (سي‌دي) و يا PHONE (تلفن)، مستقيماً منبع موردنظر را انتخاب كنيد.

انتخاب منبع از طريق يک منو

همچنين مي‌توانيد منبع را از طريق منوهاي سامانه اطلاع‌رساني و سرگرمي انتخاب كنيد.

1 دكمه ESC را بر روي پانل كنترل يا غربيلک فرمان فشار داده و نگه داريد تا به منوي اصلي دسترسي پيدا كنيد.

2 منبع دلخواه را در منوي اصلي انتخاب نماييد.

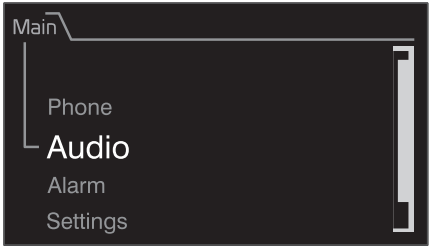

بسياري از عملكردها از طريق منوهاي اين سامانه يا منوهاي فرعي كنترل مي‌شوند.

Provided by Volvo Trucks

AM/FM

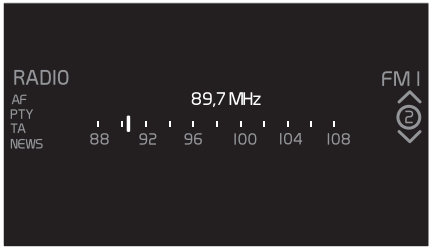

نماي پخش راديو.

انتخاب باند فرکانسي

AM/FM را فشار دهيد. با يک فشار ديگر بر روي دکمه AM/FM، باندهاي فرکانسي مختلف (AM/FM1/FM2/FM3) را تغيير دهيد.

چنانچه هيچ باند فرکانسي انتخاب نشود، راديو بر روي باند فرکانسي که آخرين بار استفاده شده است، روشن مي‌شود.

يا از طريق منو انتخاب کنيد:

صفحه‌نمايش ثانويه

Audio
Radio ↳

باندهاي فرکانسي (AM/FM1/FM2/FM3) را با استفاده از ◁ يا ▷ تغيير دهيد.

ايستگاه‌هاي راديوي ازپيش‌تنظيم‌شده مختلف را انتخاب کنيد.

هنگامي که نماي پخش راديو نشان داده مي‌شود:

- OK را فشار داده و يک ايستگاه را از فهرست ايستگاه‌هاي ازپيش‌تنظيم‌شده موجود انتخاب کنيد. براي بازگشت به نماي پخش، دکمه ESC را فشار دهيد.

يا اينکه:

- يکي از کليدهاي عددي را بر روي پانل کنترل براي تغييردادن ايستگاه ذخيره‌شده در آن محل فشار دهيد.

نماي فهرست همراه با ايستگاه‌هاي ازپيش‌تنظيم‌شده.

جستجوي خودکار ايستگاه

هنگامي که نماي پخش راديو نمايش داده مي‌شود:

- ⏮ يا ⏭ را فشار دهيد تا راديو ايستگاه موجود بعدي را جستجو کند.

جستجوي دستي ايستگاه

هنگامي که نماي پخش راديو نشان داده مي‌شود:

- ▷ يا ◁ را براي حرکت دادن مکان‌نما به سمت جلو يا عقب در باند فرکانسي فشار دهيد.

Intro scan

صفحه‌نمايش ثانويه

Audio
Radio ↳
Intro scan ↳

با استفاده از عملکرد اسکن، مي‌توانيد بدون اينکه لازم باشد ايستگاه‌ها را به صورت دستي تغيير دهيد، ايستگاه‌هاي راديويي را جستجو کنيد. درحالت اسکن، هر ايستگاه براي مدت 10 ثانيه پخش مي‌شود تا نوع برنامه يا موزيک پخش‌شده را بشنويد. چنانچه اسکن‌کردن را متوقف نکنيد و ايستگاه فعلي را نگه نداريد، اسکن ادامه پيدا مي‌کند تا ايستگاه بعدي انتخاب شود.

- براي نگهداشتن ايستگاه فعلي و بستن حالت اسکن، کليد OK را فشار دهيد.

يا اينکه:

- يک فشار طولاني بر روي هر يک از کليدهاي عددي (1 تا 9) بر روي پانل کنترل، ايستگاه را در همان محل ذخيره مي‌کند. يک سيگنال صوتي کوتاه نشان مي‌دهد که ايستگاه ذخيره شده است.

ذخيره خودکار ايستگاه‌ها در حين تنظيم فرکانس

صفحه‌نمايش ثانويه

Audio
Radio ↳
Auto preset ↳

Provided by Volvo Trucks

این عملکرد قوي‌ترین ایستگاه‌هاي رادیویی را در منطقه جستجو نموده و آنها را در موقعیت‌هاي ازپیش‌تنظیم‌شده در باند فرکانسي فهرست مي‌کند.

هر ایستگاهي که از قبل در موارد ازپیش‌تنظیم‌شده ذخیره شده است، پاک خواهد شد.

بوسیله فشاردادن دکمه ESC، جستجوي ایستگاه را متوقف نمایید. هیچ ایستگاهي ذخیره نخواهد شد.

علمکردهاي RDS

سامانه داده‌هاي رادیویي، RDS (Radio Data System)، فرستنده‌هاي FM را در یک شبکه به هم لینک نموده و عملکردهاي زیر را دربرمي‌گیرد:

- فرکانس جایگزین (AF)
- اعلان‌هاي ترافیکي (TA)
- اخبار (NEWS)

فرکانس جایگزین (AF)

محدوده فرکانس براي ایستگاه‌هاي FM تقریباً محدود است. به همین دلیل، بسیاري از ایستگاه‌هاي بر روي فرکانس‌هاي جایگزین در مناطق گوناگون پخش مي‌شوند. با استفاده از عملکرد AF، راننده مي‌تواند به این ایستگاه‌ها گوش دهد بدون اینکه سیگنال قطع شود و نیازي ندارد رادیو را در مناطق مختلف به صورت دستي تنظیم کند.

برخي ایستگاه‌ها برنامه‌هاي مختلف را در مناطق مختلف در ساعات مختلفي از روز پخش مي‌کنند. براي جلوگیري از ردشدن برنامه پخش محلي، تنظیمات را مي‌توان به شکلي پیکربندي نمود که عملکرد AF با استفاده از AF Local، فرکانس محلي برنامه را حفظ کند.

هنگام مسافرت در فواصل طولاني، گیرندگي برنامه‌هاي محلي ممکن است متوقف شود. در چنین مواردي، استفاده از AF Regional به رادیو امکان مي‌دهد براي آن ایستگاه، با سایر فرستنده‌ها تنظیم شود.

اولین باري که یک جستجوي ایستگاه پس از فعال‌سازي AF انجام مي‌شود، رادیو یک فهرست داخلي از ایستگاه‌هاي موجود ایجاد مي‌نماید. یک جستجوي دیگر براساس فهرست انجام مي‌شود که جستجو را سریعتر مي‌نماید. فهرست براساس کدهاي RDS ایستگاه مرتب شده و ایستگاه‌ها ممکن است در طول جستجوي AF، به ترتیب ایستگاه تنظیم نشوند.

فعال‌سازي AF

صفحه‌نمایش ثانویه

Audio
Radio ↳
Radio settings ↳
AF ↳

- بوسیله انتخاب «Local»، عملکرد AF را براي گوش‌دادن به برنامه‌هاي ایستگاه‌هاي محلي فعال کنید، یا براي اینکه امکان تغییر برنامه‌هاي ایستگاه‌هاي منطقه‌اي وجود داشته باشد، «Regional» را انتخاب کنید. هنگامي که عملکرد AF فعال شد، علامت AF بر روي صفحه‌نمایش نشان داده مي‌شود.
- بوسیله انتخاب «Off» در منوي AF، عملکرد را خاموش کنید.

اعلانات ترافیکي (TA) و اخبار

این عملکرد به رادیو امکان مي‌دهد اعلانات ترافیکي و اخبار را حتي اگر یک منبع صوتي غیر از رادیو انتخاب شده است، پخش کند. بلندي صدا به صورت خودکار انتخاب مي‌شود تا اعلان قابل‌شنیدن باشد.

بلندي صداي اعلانات ترافیکي یا اخبار را مي‌توان بوسیله تنظیم بلندي صدا در طول اعلان، تغییر داد. سپس رادیو بلندي صداي اعلانات ترافیکي یا اخبار را ذخیره خواهد نمود.

فعال‌سازي اعلانات ترافیکي

صفحه‌نمایش ثانویه

Audio
Radio ↳
Radio settings ↳
TA ↳

- «On» را براي فعال‌سازي عملکرد انتخاب کنید. هنگامي که اعلان‌هاي ترافیک فعال است، صفحه‌نمایش علامت TA را نشان مي‌دهد.
- بوسیله انتخاب «Off» در منوي TA، عملکرد را خاموش کنید.

توجه

براي اینکه اعلانات ترافیکي فعال شوند، عملکرد AF ابتدا باید فعال شود.

Provided by Volvo Trucks

فعال‌سازي اخبار

صفحه‌نمایش ثانویه

Audio
Radio
Radio settings
News

- «On» را براي فعال‌سازي عملکرد انتخاب کنید. هنگامي که عملکرد اخبار فعال است، صفحه‌نمایش علامت NEWS را نشان مي‌دهد.
- بوسیله انتخاب «Off» در منوي اخبار، عملکرد را خاموش کنید.

توجه
براي اینکه «News» فعال شوند، ابتدا عملکرد AF باید فعال شود.

ردکردن اعلانات ترافیکي و اخبار

براي ردکردن اعلانات، ESC را فشار دهید.

فعال‌سازي عملکردهاي AF/TA/News از طریق منوي انتخاب سریع

در حالت رادیو، مي‌توان AF، TA و اخبار را در منوي انتخاب سریع فعال/غیرفعال نمود.

فشار طولاني بر روي OK هنگامي که رادیو فعال است، منوي انتخاب سریع را باز مي‌کند.

اطلاعات پیشرفته درباره سایر شبکه ها (EON)

یک شبکه ایستگاهي تنها مي‌تواند اعلانات ترافیکي و اخبار را بر روي یکي از ایستگاه‌هاي خود پخش کند. عملکرد EON RDS تضمین مي‌کند که این اطلاعات از طریق تغییر خودکار فرکانس دریافت شده است. پس از پیغام، رادیو به ایستگاهي که قبلاً بر روی آن تنظیم شده بود بازمی‌گردد.

پیام اضطراري - هشدار

در صورت بروز حوادث جدي که ممکن است سلامت عموم مردم را تحت‌تأثیر قرار دهد، پیام‌هاي هشدار را مي‌توان از طریق رادیو ارسال نمود. هنگامي که یک پیام هشدار ارسال مي‌شود، «ALARM» نمایش داده مي‌شود و بلندي صداي رادیو برابر با بلندي صداي اعلانات ترافیکي تنظیم مي‌شود. عملکرد را نمي‌توان غیرفعال نمود.

تغییر منطقه رادیویي

صفحه‌نمایش ثانویه

Audio
Radio
Radio settings
Radio region

چنانچه کامیون در یک منطقه خریداري شده و در منطقه‌اي دیگر رانده مي‌شود، ممکن است لازم باشد، منطقه رادیویي تغییر نماید.

از میان مناطق اروپا، ایالات متحده، ژاپن، استرالیا، عربستان سعودي یا آرژانتین، یکي را انتخاب کنید.

مناطق زیر در منطقه رادیویي اروپا قرار دارند:
چین، کره جنوبي، آفریقا، روسیه، تایوان، آمریکاي مرکزي، آسیا شرقي و کشورهاي حاشیه اقیانوس آرام.

مناطق زیر در منطقه رادیویي ایالات متحده قرار دارند:
کانادا، مکزیک، پورتوریکو، برزیل

نیوزیلند در منطقه رادیویي استرالیا قرار دارد.

مناطق زیر در منطقه رادیویي عربستان سعودي قرار دارند:
اسرائیل، کشورهاي حاشیه خلیج فارس، خاورمیانه

مناطق زیر در منطقه رادیویي آرژانتین قرار دارند:
آمریکاي جنوبي، به جز برزیل و کارائیب.

Provided by Volvo Trucks

پخش CD

پخش CD

پخش‌کننده CD در پانل نمایشگرها نصب است و داراي یک دهانه ورود براي دیسک و یک دکمه براي خارج کردن دیسک است.

علاوه بر سي‌دي‌هاي استاندارد، می‌توانید دیسک‌هاي CD-R یا CD-RWصوتي را نیز پخش کنید. حتي سي‌دي‌هاي اطلاعات داراي فایل‌هاي موسیقي در فرمت‌هاي wma و mp3 را می‌توان پخش نمود. چنانچه دیسک حاوي فرمت فایل غیرسازگار بوده یا به هر دلیلي غیرقابل‌خواندن باشد، دستگاه آنرا بیرون خواهد زد. چنانچه یک فایل موجود در دیسک قابل‌خواندن نباشد، دستگاه از روي آن فایل رد می‌شود.

شروع پخش

1 دیسک را به صورتي که قسمت چاپ‌شده آن به سمت بالا قرار گرفته، به داخل شکاف وارد کنید
یا اینکه:
در منو، گزینه «CD» را براي رفتن به حالت سي‌دي انتخاب کنید.

2 پخش دیسک به صورت خودکار شروع می‌شود.

از ⏮ یا ⏭ براي انتخاب آهنگ قبلي یا بعدي استفاده کنید، و یا یکي از کلیدهاي عددي را بزنید تا آهنگ مربوطه بر روي سي‌دي صوتي انتخاب شود.

براي حرکت سریع یا عقب‌زدن آهنگ فعلي، ◁ یا ▷ را فشار داده و نگه دارید.

براي نگه‌داشتن یا شروع پخش، دکمه MUTE را فشار دهید.

بوسیله فشاردادن دکمه eject (خروج)، دیسک را از دستگاه خارج کنید. چنانچه دیسک از دستگاه خارج نشود، پس از چند ثانیه مجدداً به داخل دستگاه برده خواهد شد.

نماي پخش سي‌دي.

انتخاب یک آهنگ از فهرست پخش

هنگامي که نماي پخش سي‌دي نمایش داده می‌شود:

- براي رفتن به فهرست پخش و انتخاب آهنگ، OK را فشار دهید. براي بازگشت به نماي پخش، دکمه ESC را فشار دهید.

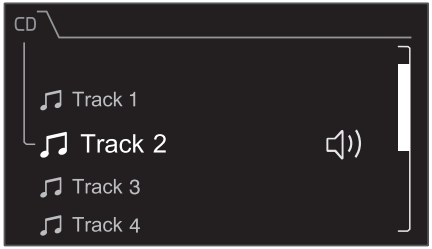

فهرست پخش سي‌دي.

گوش‌دادن به آهنگ‌هاي سي‌دي به ترتیب تصادفي

منوي میان‌بر را با یک فشار طولاني بر روي OK در هنگامي که صفحه پخش CD نشان داده می‌شود، باز کنید تا عملکرد تغییر ترتیب فایل‌ها فعال شده و آهنگ‌هاي CD به صورت تصادفي پخش شوند.

علامت عملکرد ترکیبي.

Provided by Volvo Trucks

T 945784

مدیاپلیرها

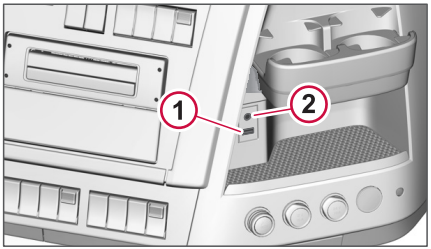

دو رابط براي ورودي‌هاي صداي خارجي وجود دارند: 1) iPod/USB) و 2) AUX).

یک دستگاه USB و یک دستگاه AUX را می‌توان متصل نمود و همزمان قابل‌استفاده هستند.

موارد زیر هنگامي که یک iPod یا USB منبع صوتي است، کاربرد دارد:

- از ⏮ یا ⏭ براي انتخاب آهنگ قبلي یا بعدي استفاده کنید.
- براي حرکت سریع یا عقب‌زدن آهنگ فعلي، ◁ یا ▷ را فشار داده و نگه دارید.
- براي نگه‌داشتن آهنگ، دکمه MUTE را فشار دهید، براي پخش مجدد آهنگ، آنرا مجددا فشار دهید.

iPod

اتصال کابل‌هاي iPod

iPod را بوسیله کابل iPod/USB متصل نمایید. کنترل‌هاي iPod قفل شده و بجاي آن عملکردها بوسیله دکمه‌هاي واقع بر پانل کنترل یا غربیلک فرمان کنترل مي‌شوند.

اتصال یک iPod و شروع پخش

1 iPod را به ورودي روي مجموعه نمایشگرها وصل کنید.
یا اینکه:
در منو، گزینه «iPod/USB» را براي رفتن به حالت iPod انتخاب کنید.

2 به پوشه دلخواه در منوي iPod بروید.

منوي iPod

منوي iPod پرکاربردترین عملکردها را در یک iPod نشان مي‌دهد:

- Songs
- Albums
- Artists
- Playlists
- Genres
- Audio books
- Podcasts

هنگامي که نماي پخش نمایش داده مي‌شود:

1 براي رفتن به منوي iPod، OK را فشار دهید.

2 براي بازگشت در منو و رفتن به نماي پخش، ESC را فشار دهید.

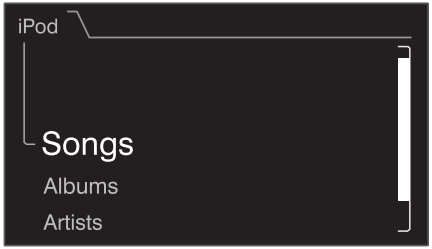

منوي iPod.

گوش‌دادن به آهنگ‌هاي iPod به ترتیب تصادفي

منوي میان‌بر را با یک فشار طولاني بر روي OK در هنگامي که صفحه پخش iPod نشان داده مي‌شود، باز کنید تا عملکرد تغییر ترتیب فایل‌ها فعال شده و آهنگ‌هاي iPod به صورت تصادفي پخش شوند.

استفاده از برنامه پخش رسانه

چنانچه یک برنامه پخش رسانه دیگر در iPod وجود دارد، (مانند برنامه‌هاي Spotify و Wimp)، مي‌توان فایل‌هاي صوتي را در هنگامي که برنامه در iPod فعال است، از طریق آن برنامه پخش نمود.

1 چنانچه آن برنامه از قبل در iPod فعال نیست، آنرا فعال نمایید. منوي پخش نشان داده مي‌شود.

2 آهنگ را با ⏮ یا ⏭ عوض کنید، براي توقف پخش، MUTE را فشار دهید. براي رفتن به منوي iPod، OK را فشار دهید.

امکان نمایش یک فهرست پخش از برنامه پخش رسانه وجود ندارد.

Provided by Volvo Trucks

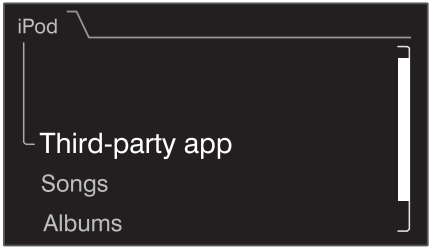

برنامه پخش رسانه در منوي iPod.

توجه

قابل‌دسترس بودن عملکردها و اطلاعاتي که می‌توان در نماي پخش نمایش داد بستگي به برنامه مورداستفاده دارد.

USB

اتصال یک USB و شروع پخش

1 دستگاه USB را به ورودي روي مجموعه نمایشگرها وصل کنید.
یا اینکه:
در منو، گزینه «iPod/USB» را براي رفتن به حالت USB انتخاب کنید.

2 پخش به صورت خودکار شروع می‌شود.
چنانچه فولدرهاي فرعي وجود داشته باشد، پخش در فولدر اول شروع شده و با فولدر بعدي ادامه می‌یابد.

هنگامي که دستگاه USB جدا می‌شود، منبع صوتي قبلي پخش می‌شود.

توجه

سامانه پخش فایل‌هاي اکثر دستگاه‌هاي USB را پشتیباني می‌کند اما استثناناتي نیز وجود دارد. فرمت پشتیباني‌شده FAT32 است.

توجه

چنانچه فایلهایی غیر از فایل‌هاي موزیک ذخیره‌شده بر روي دستگاه وجود داشته باشند، خواندن کلیه اطلاعات USB زمان بیشتري طول خواهد کشید.

انتخاب یک آهنگ از فهرست پخش

هنگامي که نماي پخش USB نمایش داده می‌شود:

1 براي رفتن به فهرست پخش، OK را فشار دهید و فولدر، آهنگ، یا «Play all» را انتخاب کنید.
هنگامي که یک آهنگ انتخاب شده است، یک فهرست پخش با کلیه آهنگ‌هاي موجود در آن فولدر ایجاد می‌شود. همچنین براي پخش از هر یک از فولدرهاي فرعي، «Play all» را انتخاب کنید.

2 براي بازگشت در منو و رفتن به نماي پخش، ESC را فشار دهید.

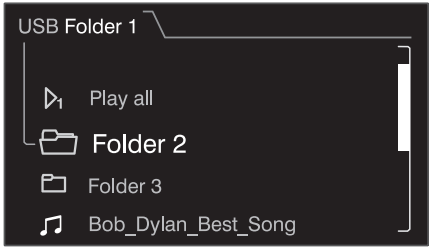

فهرست پخش USB

گوش‌دادن به آهنگ‌هاي USB به ترتیب تصادفي

منوي میان‌بر را با یک فشار طولاني بر روي OK در هنگامي که صفحه پخش USB نشان داده می‌شود، باز کنید تا عملکرد تغییر ترتیب فایل‌ها فعال شده و آهنگ‌هاي USB به صورت تصادفي پخش شوند.

AUX

اتصال یک منبع صوتي به سوکت AUX

1 «AUX» را در منو انتخاب کنید.

2 منبع صوتي خارجي را به یک رابط بر روي مجموعه نمایشگرها متصل نمایید.

3 بلندي صدا را بر روي منبع صوتي خارجي تنظیم کنید.

توجه نمایید که تغییر آهنگ‌ها، جلوزدن/برگرداندن سریع و غیره باید مستقیماً بر روي منبع صوتي خارجي انجام شود.

Provided by Volvo Trucks

تنظیمات صوتی

تغییر تنظیمات صوتی

صفحه‌نمایش ثانویه

Audio

Audio settings

تنظیمات زیر را می‌توان تغییر داد.

- Treble/Mid/Bass - سطح را افزایش یا کاهش می‌دهد.
- Fader/Balance - بالانس بین بلندگوهاي سمت راست و چپ، و درصورت اتصال چهار بلندگو، بین بلندگوهاي عقب و جلو را تغییر می‌دهد.
- Speaker channels - سامانه صوتي را می‌توان براي استفاده همراه با 2 یا 4 بلندگو تنظیم نمود.
- Auto loudness - On یا Off.
- Background sound - برای خاموش‌کردن کامل صدای رادیو، به عنوان مثال در صورت وجود تماس‌های تلفن یا مسیریابی با راهنمای صوتی، Off را انتخاب نمایید. یا با Low volume، Mid volume یا High volume داشتن صدای پس‌زمینه را انتخاب کنید
- Speed dependent volume - بلندي صداي سیستم صوتي را می‌توان به نحوي تنظیم نمود که با سرعت کامیون افزایش یابد. این قابلیت گاهي اوقات براي جبران سروصداي جاده و موتور مناسب است. Low، Mid، High یا Off را انتخاب کنید.

از ◁ و ▷ براي حرکت دادن کنترل‌ها استفاده کنید. براي ذخیره تنظیمات، OK را فشار دهید.

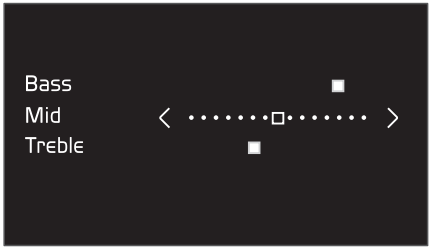

کنترل‌هاي نمایشگر براي تنظیم رنج میاني.

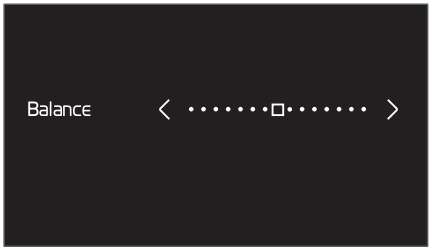

کنترل‌هاي نمایشگر براي تنظیم بالانس.

Provided by Volvo Trucks

®Bluetooth

یک تلفن همراه، تبلت، رایانه یا سایر دستگاه‌های پخش رسانه که از ®Bluetooth پشتیبانی می‌کنند را می‌توان به صورت بی‌سیم به سامانه اطلاعات و سرگرمی کامیون متصل نمود.
می‌توانید فایل‌های آهنگ و کتاب‌های صوتی را پخش کنید. صدا از طریق بلندگوهای کامیون پخش می‌شود و میکروفن در پانل بالای شیشه جلو در سمت راننده نصب است.

از طریق پانل کنترل، صفحه‌کلید غربیلک فرمان و از طریق منوهای موجود در صفحه‌نمایش ثانویه می‌توان به عملکردها و منوها دسترسی پیدا نمود.

سامانه اطلاعات و سرگرمی از ®Bluetooth نسخه 2.1 با 1.5 (HFP) handsfreeprofil پشتیبانی می‌کند. برد آن 10 متر از کامیون است.

کامیون از Bluetooth پشتیبانی می‌کند. تلفن‌های همراه، تلفن‌های هوشمند، تبلت‌ها و رایانه‌ها می‌توانند بسته به نرم‌افزار، نسخه آن، سازنده و غیره مورداستفاده دارای عملکردهای متفاوتی هستند.

جفت‌سازی و اتصال

صفحه‌نمایش ثانویه

Bluetooth devices
Connect new device ↳

قبل از اینکه بتوان یک تلفن یا دستگاه پخش رسانه دیگر را به سامانه اطلاعات و سرگرمی کامیون متصل نمود، باید با سامانه جفت (ثبت) شود. جفت‌سازی برای هر دستگاه یک بار انجام می‌شود و معنای آن این است که دستگاه و سامانه مجاز به اتصال به یکدیگر هستند. این کار با استفاده از SSP (Secure Simple Pairing) یا یک کد انجام می‌شود.

اتصال به یک دستگاه جدید

چنانچه تلفن همراه یا دستگاه رسانه از SSP پشتیبانی می‌کند، این ساده‌ترین روش برای استفاده است. در غیر اینصورت، تأیید در جفت‌سازی با یک کد 4-رقمی به شکل زیر است:

1 Settings را فشار داده و «Bluetooth devices» را انتخاب کنید.

2 «Connect new device» را انتخاب کنید.
سیستم اکنون برای یک دستگاه Bluetooth در حالت جستجو برای سه دقیقه قابل‌مشاهده است. این کار بوسیله یک علامت Bluetooth در صفحه‌نمایش ثانویه نشان داده می‌شود.

3 دستگاه رسانه را در حالت جستجو تنظیم کرده یا SSP را فعال نمایید. هنگامی که جستجو کامل شد و سیستم پیدا شد، «Volvo Truck» در دستگاه شما نشان داده می‌شود.

4 «Volvo Truck» را در دستگاه انتخاب کنید.

5 چنانچه از SSP استفاده نمی‌کنید، یا اگر دستگاه رسانه از آن پشتیبانی نمی‌کند، از شما خواسته خواهد شد یک کد 4-رقمی را در دستگاه وارد کنید. همان کد را که در سیستم کامیون وجود دارد، وارد نمایید. کد اختیاری است و تنها برای این مرحله استفاده می‌شود.
چنانچه از SSP استفاده می‌شود، همان کد در صفحه‌نمایش ثانویه کامیون و در صفحه‌نمایش دستگاه رسانه استفاده می‌شود. مطمئن شوید کد انطباق دارد، بوسیله فشاردادن دکمه OK در پانل کنترل یا صفحه‌کلید غربیلک فرمان سمت راست و دکمه OK بر روی دستگاه رسانه تأیید کنید.

6 هنگامی که ارتباط برقرار شد، یک پیام در صفحه نمایش نشان داده می‌شود.

علامت Bluetooth.

اتصال به یک دستگاه جفت‌شده

اتصال خودکار

یک تلفن همراه یا دستگاه پخش رسانه که قبلاً جفت شده است، هنگامی که در محدوده برد (10متری) قرار می‌گیرد، به صورت خودکار متصل می‌شود.

دستگاه‌های جفت‌شده قبلی در یک فهرست برای اتصال دستی ذخیره می‌شوند. یک دستگاه جفت‌شده قبلی را به صورت دستی مطابق با روش زیر وصل کنید:

1 «Bluetooth devices» را در منوی «Settings» انتخاب کنید.

2 دستگاه را از فهرست انتخاب کنید.

یک اتصال با دستگاه جدید با کامیون برقرار شده و اتصال دستگاه متصل قبلی جدا می‌شود.
هنگامی که دستگاه وصل می‌شود، وضعیت شارژ و گیرندگی آن در بالای صفحه‌نمایش ثانویه نشان داده می‌شود.

Provided by Volvo Trucks

> **توجه**
> عملکرد Bluetooth دستگاه پخش رسانه باید برای کلیه اتصالات فعال باشد، برای هر دستگاه (تلفن همراه، تبلت و غیره) به دستورالعمل‌ها مراجعه نمایید.

قطع‌اتصال از یک دستگاه

تلفن همراه و دستگاه رسانه هنگامی که خارج از محدوده قرار گیرد (10 متر از کامیون)، به صورت خودکار خاموش می‌شود.

برای قطع ارتباط دستگاه به صورت دستی، «Disconnect device» را از منو انتخاب کنید.

حذف یک دستگاه

صفحه‌نمایش ثانویه

Bluetooth devices
Disconnect device ↳

دستگاهی را که می‌خواهید از فهرست حذف کنید، جستجو نمایید.

برای حذف کلیه دستگاه‌ها از فهرست، «Remove all» را انتخاب کنید.

پخش فایل‌های صوتی

سیستم اطلاعات سرگرمی از پخش جریانی فایل‌های صوتی Bluetooth در سیستم بلندگوی کامیون پشتیبانی می‌کند. شما به یک سرویس موسیقی یا برنامه نصب‌شده بر روی تلفن همراه یا دستگاه رسانه خود احتیاج ندارید.

1 به «Audio» در منوی موجود در صفحه‌نمایش ثانویه رفته و «Bluetooth» را انتخاب کنید.

2 چنانچه به صورت خودکار انجام نشد، سرویس موسیقی یا برنامه موجود در تلفن همراه یا دستگاه رسانه را اجرا کنید.

مراحل زیر درمورد پخش جریانی Bluetooth انجام می‌شود:

- از ⏮ یا ⏭ برای انتخاب آهنگ قبلی یا بعدی استفاده کنید. (در پخش جریانی زنده قابل‌استفاده نیست)
- برای متوقف‌کردن پخش مجدد، MUTE را فشار دهید، برای شروع پخش مجدد، آنرا مجدداً فشار دهید. MUTE را می‌توان از پانل کنترل عقب نیز فعال نمود.

> **توجه**
> عملکردهای قابل‌استفاده و اطلاعاتی که می‌توان در نمای پخش نمایش داد بستگی به برنامه مورداستفاده دارد.

کنترل صوتی

بوسیله یک فشار طولانی بر روی دکمه «پاسخ» واقع بر روی صفحه‌کلید سمت چپ غربیلک فرمان یا از طریق پانل کنترل، Voice Control را فعال کنید. با این کار می‌توانید بوسیله فرمان‌های صوتی، از یک مجموعه عملکردها و برنامه‌ها استفاده کنید و در تلفن همراه یا سایر دستگاه‌های پخش رسانه جابجا شوید. برای شرح بیشتر عملکردهای موجود، به کتابچه راهنمای دستگاه پخش رسانه مراجعه نمایید.

Voice Control بوسیله ESC یا دکمه خروج واقع بر صفحه‌کلید سمت چپ غربیلک فرمان غیرفعال می‌شود.

> **توجه**
> در هنگام رانندگی، استفاده از عملکردهایی که دقت و توجه را از جاده دور می‌کند، ممکن است محدود شود. یعنی، به عنوان مثال، در حین رانندگی نمی‌توان از مسیریابی نقشه استفاده نمود. محدودیت‌ها به تلفن همراه یا دستگاه پخش رسانه و نیز برنامه مورداستفاده بستگی دارد.

یک تلفن همراه که از ®Bluetooth پشتیبانی می‌کند را می‌توان به صورت بی‌سیم به سامانه اطلاعات و سرگرمی کامیون متصل نمود. با این سامانه، می‌توانید بدون نگه‌داشتن تلفن، تماس برقرار نموده یا تماس‌ها را پاسخ دهید. همچنین می‌توانید فایل‌های آهنگ و کتاب‌های صوتی را پخش کنید. صدا از طریق بلندگوهای کامیون پخش می‌شود و میکروفن در پانل بالای شیشه جلو در سمت راننده نصب است.

از طریق پانل کنترل، صفحه‌کلید غربیلک فرمان و از طریق منوهای موجود در صفحه‌نمایش ثانویه می‌توان به عملکردها و منوها دسترسی پیدا نمود.

سامانه اطلاعات و سرگرمی از ®Bluetooth بلوتوث نسخه 2.1 همراه با پروفایل هندزفری (HFP) 1.5 پشتیبانی می‌کند. برد آن 10 متر از کامیون است.

تلفن Handsfree

مخاطبین و فهرست‌ها

مخاطبین و فهرست‌های تماسی که در تلفن ذخیره شده‌اند، به سامانه اطلاعات و سرگرمی منتقل می‌شوند. این همگام‌سازی ممکن است چند ثانیه تا چند دقیقه طول بکشد.

Provided by Volvo Trucks

®Bluetooth

استفاده از Contacts

صفحه‌نمایش ثانویه

Phone
Contacts

1 به مخاطبین دلخواه بروید. چنانچه چندین شماره تلفن (همراه، تلفن، منزل یا هر شماره دیگر) ذخیره شوند، برای جابجایی بین شماره تلفن‌های مختلف، از ◁ و ▷ استفاده کنید. برای نمایش کلیه شماره‌های ذخیره‌شده برای مخاطب در فهرست، «Contact info» را انتخاب کنید.

2 هنگامی که شماره‌ای که قصد تماس با آن را دارید، ظاهر شد، OK یا دکمه Answer (پاسخ‌گویی) را فشار دهید.

امکان جستجو براساس نام در «Contacts» نیز وجود دارد. یکی از کلیدهای حروف را برای بازکردن نمای جستجو فشار دهید. برای جستجوی حرف دلخواه، دکمه را مکرراً فشار دهید، برای دسترسی به حرف بعدی، همین کار را انجام دهید.

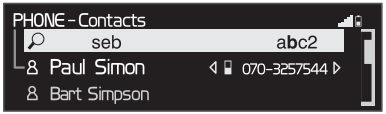

دریافت یک تماس

برای پاسخ‌گویی به یک تماس، دکمه OK و یا دکمه Answer (پاسخ‌گویی) را فشار دهید.

بوسیله فشاردادن دکمه End (پایان تماس)، تماس را لغو یا رد کنید.

(دکمه‌های Answer (پاسخگویی) و End (پایان تماس) تلفن هر دو بر روی صفحه‌کلید سمت چپ غربیلک فرمان و بر روی پانل کنترل واقع شده‌اند.)

قطع صدای پس‌زمینه

میزان بلندی صدایی را که می‌خواهید، به عنوان مثال صدای رادیو در زمان دریافت یک تماس، به آن میزان کاهش یابد، در منوی «Audio settings» انتخاب کنیدبه بخش تغییر تنظیمات صوتی، صفحه ۱۶۶ مراجعه نمایید .

انتظار تماس

چنانچه تلفن از نمایش تماس ورودی در حین یک تماس فعال پشتیبانی می‌کند، این را می‌توان در صفحه‌نمایش ثانویه نشان داد.

برای پاسخ به تماس ورودی، دکمه Answer (پاسخگویی) را در صفحه‌کلید سمت چپ غربیلک فرمان فشار دهید. تماس فعال همزمان قطع می‌شود.

برای ردکردن یک تماس ورودی، دکمه ردکردن واقع بر صفحه‌کلید سمت چپ غربیلک فرمان را فشار دهید.

شماره‌گیری یک تماس

1 «Call number» را در منوی تلفن انتخاب کنید.

2 شماره دلخواه را به صورت مستقیم بر روی پانل کنترل وارد نمایید.

3 OK یا دکمه Answer (پاسخ‌گویی) را فشار دهید.

انتقال یک تماس بین هندزفری و تلفن همراه

یک فشار طولانی بر روی دکمه Answer (پاسخگویی)، یک تماس فعال را بین هندزفری و تلفن همراه و بالعکس جابجا می‌کند.

قطع صدای میکروفن

یک فشار طولانی بر روی OK منوی میانبر را برای غیرفعال‌سازی/فعال‌سازی میکروفن باز می‌کند.

Voice Control

بوسیله یک فشار طولانی بر روی دکمه «Answer» (پاسخگویی) واقع بر روی صفحه‌کلید سمت چپ غربیلک فرمان یا بر روی پانل کنترل، Voice Control را فعال کنیدبه بخش کنترل صوتی، صفحه ۱۶۸ مراجعه نمایید .

Provided by Volvo Trucks

T 945784

Provided by Volvo Trucks

10

کنترل سوخت و آلایندگي

P

سوخت دیزل - کیفیت و عملکرد

مواد تشکیل‌دهنده سوخت برای عملکرد، عمر کاری و میزان آلایندگی موتور دارای اهمیت است. به همین دلیل تنها از سوخت‌هایی که الزامات قانونی و استانداردهای محلی و بین‌المللی را برآورده می‌نمایند، استفاده نمایید. هدف از این کار دستیابی به عملکرد مشخص‌شده برای خروجی توان و مصرف بهینه سوخت، و داشتن توانایی برآوردن الزامات آلایندگی مشخص‌شده از سوی مراجع قانونی است.

الزامات کیفی

الزامات کیفی کلی

نمونه‌هایی از استانداردهای مورداستفاده.

- EN590 (همراه با الزامات منطبق‌شده ملی براي هواي سرد)
- ASTM D 975 No 1–D و D–2
- JIS KK 2204

برخی کشورها به دلایل زیست‌محیطی شرایط سخت‌گیرانه‌تري را نسبت به استانداردهاي ابتدایی اعمال می‌کنند. کشورهایی مانند:

- سوئد - کلاس زیست‌محیطی 1 و 2
- فنلاند - اصطلاحاً دیزل شهري (City-diesel)
- دانمارک - ویژگی‌هاي خاص براي اتوبوس‌ها و خودروهاي توزیع بار
- کالیفرنیا - ویژگی‌هاي CARB

این سوخت‌ها آلایندگی‌هاي اگزوز بهتري را نسبت به سوخت‌هاي استاندارد به نمایش گذاشته و درنتیجه توصیه می‌شوند. البته ممکن است برخی خروجی توان موتور تاحدودي کمتر و برخی مصرف سوخت بیشتر را ارائه نمایند.

> **توجه**
>
> تجهیزات تزریق **نباید** براي جبران هر نوع افت قدرت تنظیم شوند.

همواره سعي کنید در هنگام کار با سوخت دیزل، نهایت تمیزي را رعایت نمایید. براي جلوگیري از تشکیل میعان، مطمئن شوید مخزن تا بیشترین حد ممکن پر شده است. در هنگام سوخت‌گیري، باید همواره مطمئن شوید که اطراف سوراخ سوخت‌گیري و درپوش سوخت‌گیري تمیز است. دقت کنید که سوخت را از مخزن یا سیلندر خود فیلتر کنید و مطمئن شوید کلیه ظروف تمیز هستند.

محتواي گوگرد

گوگرد در موتور به دي‌اکسیدگوگرد تبدیل می‌شود و سپس در هوا به اسید سولفوریک تبدیل شده و به به اسیدی‌شدن محیط زیست منجر می‌شود. آلودگی‌هاي ذره‌اي همراه با محتواي گوگرد افزایش می‌یابد.

موتورهاي مدرن داراي تمیزکاري گاز اگزوز به سوخت دیزل بدون‌گوگرد (<10 ppm) نیاز دارند. سامانه تمیزکاري گاز اگزوز به گوگرد بسیار حساس است و درصورت وجود مقدار زیاد آن آسیب می‌بیند. همچنین وجود گوگرد در سوخت بر روغن روانساز موجود در موتور تاثیر منفی می‌گذارد.

گرانروي و غلظت

گرانروي و غلظت به طور مستقیم با کارآیی، آلاینده‌ها و عمر کاري موتور در ارتباط هستند. گرانروي و غلظت باعث کاهش خروجي موتور خواهند شد. گرانروي و غلظت بالا تاثیري منفی بر روي آلاینده‌هاي اگزوز داشته و می‌توانند عمر کاري تجهیزات تزریق سوخت را کاهش دهند.

مقادیر توصیه‌شده:

- گرانروي: 1.5 cSt - 4.5 cSt در 40 درجه سانتیگراد
- غلظت: 810 - 860 kg/m³ در 15 درجه سانتیگراد

آب و ذرات

مطمئن شوید آب و ذرات در سوخت و مخزن سوخت وجود ندارند زیرا وجود این مواد منجر به خوردگي و فرسایش تجهیزات تزریق می‌شوند. همچنین آب رشد باکتري و قارچ را در مخزن تسهیل نموده و منجر به انسداد فیلتر می‌شود. در آب‌وهواي سرد، آبی که حل نمی‌شود ممکن است منجمد شده و مانع تغذیه سوخت شود. در مناطقی که آب و ذرات وجود دارد، باید از فیلتر اولیه داراي جداکننده آب استفاده شود.

خواص در دماهاي پایین

مقاومت سرمایی سوخت بوسیله ظرفیت فیلتراسیون آن در دماهاي پایین محدود می‌شود. استانداردهاي ملي الزامات دماي پایین را براي سوخت دیزل در مناطق جغرافیایي گوناگون و در طول فصول مختلف مشخص می‌کنند. مسئولیت اطمینان از مناسب بودن خواص دماي پایین سوخت در تمام طول سال برعهده شرکت‌هاي نفتي است.

Provided by Volvo Trucks

سوخت دیزل

مواد افزودنی

مسئولیت اطمینان از اینکه سوخت حاوي مقدار صحیحي از مواد افزودني به نسبت ظرفیت احتراق، روانسازي و خواص دماي پایین است، همواره برعهده شرکت‌هاي نفتي است. ولوو اجازه استفاده از مواد افزودني سوخت دیگر و انواع دیگر سوخت را نمي‌دهد. استفاده از افزودني ها و سایر سوخت ها در مخزن از نظر Volvo مجاز نیست و تنها موارد استثنا، موادی است که برای کاهش رشد باکتری مورد استفاده قرار می گیرند.

باکتری موجود در سوخت دیزلي

در صورت لزوم می توانید از مواد افزودنی در سوخت استفاده کنید که مانع از رشد باکتری می شوند ().

مسئولیت مربوط به عملکرد، میزان مصرف و فاصله زمانی بین دفعات مصرف این مواد افزودنی بر عهده تولیدکننده است. مهم است که عملکرد طولانی مدتی داشته باشد.

هیچ محصولی که مورد تأیید Volvo باشد توسط این شرکت ارائه نمی شود.

پارافین/نفت سفید

پارافین/نفت سفید حاوي گوگرد است و نباید به سوخت دیزل اضافه شود. رانندگي با مخلوط پارافین/نفت سفید تاثیر نامطلوبي بر آلایندگي‌هاي اگزوز گذاشته و به سیستم کاهنده آلایندگي اگزوز آسیب مي‌زند.

بنزین و الکل

بنزین و الکل سوخت‌های مناسبي براي موتورهای دیزل نیستند. بنزین و الکل درجه اکتان را افزایش و درجه ستان (خاصیت احتراق) را کاهش مي‌دهند. علاوه‌براین، خواص روانکاری به میزان قابل‌ملاحظه‌ای کاهش می‌یابد. الکل و بنزین می‌توانند به قطعات داخل سامانه سوخت‌رساني آسیب وارد کنند. علاوه بر آن، بنزین و الکل نقطه اشتعال را کاهش مي‌دهند، که این مسئله بر محدودیت انفجار و بر ایمني احتراق تاثیر مي‌گذارد. علاوه بر مشکلات دیگر، به خاطر نقطه جوش پایین‌تر، خطر جوش‌آوردن سوخت در سرسیلندر بالاتر است و منجر به حبس بخار در سامانه سوخت می‌شود.

احتیاط ⚠
هرگز نباید بنزین (گازولین) و الکل را با سوخت گازوئیلی مخلوط کرد!

تقویت‌کننده‌های گازوئیل

بسیاری از سازندگان مواد افزودنی موجود در بازار (به اصطلاح بوسترها یا تقویت‌کننده‌های دیزل) وعده مصرف سوخت کمتر و خواص روانکاری بهتر را می‌دهند. این ادعاها هیچگونه تاثیر به‌اثبات‌رسیده‌ای بر مصرف سوخت و خواص روانکاری نداشته‌اند.

ولوو هیچ مسئولیتی درقبال کلیم‌های (دعاوی) ضمانت‌نامه متعاقب استفاده از این مواد افزودنی برعهده نمی‌گیرد، و خط‌مشی ولوو نیز آزمایش و ارزیابی این مواد افزودنی نیست.

احتیاط ⚠
افزودن تقویت کننده های گازوئیلی به سوخت مجاز نیست.

FAME

FAME (Fatty Acid Methyl Esters)، که به عنوان «بیودیزل» نیز شناخته مي‌شوند، در بازارهاي خاصي هم به صورت خالص و هم به صورت مخلوط در سوخت دیزل موجود است. FAME به عنوان مثال تحت عنوان متیل استر کانولا (RME) و متیل استر آفتاب‌گردان/سویا (SME) نیز شناخته مي‌شود. برای اینکه بتوان این سوخت را در این کامیون مورداستفاده قرار داد، باید الزامات مربوطه را مطابق با استاندارد EN14214 را برآورده نماید.

خواص

FAME به لوله‌هاي سوخت فشار بیشتري وارد مي‌کند و فشار تزریق بالاتري را ایجاد مي‌نماید. همچنین FAME داراي نقطه جوش بالاتري نسبت به دیزل عادي است. این مسئله بدان معناست که سوخت بیشتري در روغن روانساز جمع شده و خواص آنرا کاهش مي‌دهد.

FAME خواص دماي پایین مناسبي ندارد. ویسکوزیته بالا در دماهاي پایین ممکن است خطر آسیب‌دیدن سامانه تزریق سوخت و یا مسدودشدن فیلترهاي سوخت را افزایش مي‌دهد. استفاده از یک گرم‌کن سوخت ممکن است خواص آنرا اندکي بهبود ببخشد. لذا در شرایط آب‌وهوایي سرد، توصیه مي‌شود براي دریافت توصیه‌هاي مربوط به دما با عرضه‌کننده سوخت تماس بگیرید. درصورت بروز مشکل در استارت‌زدن در طول زمستان، از سوخت دیزل عادي استفاده کنید.

سطوح ترکیب تاییدشده

به دلیل افزایش ساییدگی در قطعات و روغن، موارد زیر مصداق دارد:

Provided by Volvo Trucks

سوخت دیزل

- حداکثر 7درصد FAME را می‌توان بدون انجام اقدامات خاصی مخلوط نمود. پس از مخلوط‌کردن، سوخت باید الزامات مربوط به استاندارد EN590 را برآورده نماید.
- 7 الی 30 درصد FAME را می‌توان در سوخت مخلوط نمود، اما این مسئله نیازمند انجام اقدام خاصی است و ممکن است بر عملکرد و رفتار کامیون تاثیر بگذارد.

⚠ احتیاط
استفاده از 100 .FAMEدرصد مجاز نیست.

اقدامات براي FAME 7 الي 30درصد

موارد زیر براي مخلوط‌کردن بیشتر از 7درصد و کمتر از 30درصد کاربرد دارد (B30):

- فواصل تعمیر و نگهداري ویژه FAME باید رعایت شود. این فواصل از فواصل عادي کوتاه‌تر است. براي کسب اطلاعات کامل درمورد انواع مختلف موتور تاییدشده B30، کار، نگهداري و ضمانت در هنگام استفاده از FAME، با تعمیرگاه مجاز ولوو تماس بگیرید.
- مصرف سوخت ممکن است اندکي افزایش یابد.
- خروجي توان موتور ممکن است اندکي کاهش یابد.
- داده‌هاي مصرف سوخت به شکل صحیح بر روي صفحه‌نمایش اطلاعات راننده یا Dynafleet نشان داده نمي‌شود. فرض محاسبات استفاده از سوخت دیزل عادي است.
- بوي کامیون ممکن است متفاوت باشد و مقداري دود در هنگام روشن‌کردن موتور تولید شود.

به خاطر داشته باشید

- سطح روغن را به صورت مرتب بررسي کنید زیرا روغن ممکن است با ترکیب با سوخت نسوخته رقیق شود.
- FAME داراي خواص حل‌کنندگي خاصي است و به عنوان مثال آلودگي و رسوب داخل مخزن را حل مي‌کند. به همین دلیل، چنانچه خودرو قبلاً از دیزل استفاده مي‌کرده‌است، یا فکر مي‌کنید ممکن است مخزن حاوي آلودگي یا رسوب باشد، توصیه مي‌شود فیلتر سوخت را به دفعات مختلف تعویض نمایید. احتمال دارد مخزن نیز به تمیزکردن نیاز داشته باشد. براي اطلاعات بیشتر با تعمیرگاه مجاز ولوو خود تماس بگیرید.
- FAME نسبت به سوخت دیزل داراي حساسیت بیشتر به باکتري و آلاینده‌هاي آب است. به همین دلیل، شرایط ویژه‌اي درمورد ذخیره FAME مصداق دارد. براي دریافت دستورالعمل‌هاي مربوطه با عرضه‌کننده سوخت تماس بگیرید.
- قبل از سوخت‌گیري مجدد با سوخت جدید، عمده سوخت موجود در مخزن را مصرف کنید. این کار از رشد باکتري‌ها در مخزن جلوگیري مي‌کند.
- چنانچه کامیون براي مدت حداقل 4 هفته مورداستفاده قرار نگرفته‌است، سامانه سوخت را بوسیله راندن کامیون تا زماني که حداقل یک مخزن استفاده شود، با دیزل شستشو دهید.
- گرم‌کن‌هاي موتور/کابین راننده با استفاده از FAME سازگاري ندارند، به همین دلیل یک مخزن دیزل جداگانه باید نصب شود. گرم‌کن‌هاي موتور/کابین راننده باید تنها از سوخت دیزل داراي استاندارد EN590 استفاده کنند.
- FAME رنگ و انواع خاصي از لاستیک و پلاستیک را از بین مي‌برد. چنانچه FAME با سطح رنگ‌شده تماس پیدا نمود، براي پیشگیري از بروز آسیب، سطح را بلافاصله به طور کامل بشویید.

روغن‌هاي گیاهي/روغن‌هاي حیواني

روغن گیاهي خام یا روغن حیواني داراي استاندارد EN14214 نبوده و نباید به عنوان سوخت یا ماده ترکیبي براي موتورهاي دیزل استفاده شود. این محصولات موردتایید ولوو نبوده، و درصورت استفاده از آنها، ضمانت معتبر نخواهد بود.

روغن مصرف شده

روغنهای مصرف شده و روغنهای دو-زمانه عمر سرویس تجهیزات تزریق را به مقدار قابل ملاحظه ای کوتاه می کنند. علاوه بر آن، اگر از این روغنها استفاده شود آلایندگی اگزوز افزایش می یابد.

⚠ احتیاط
افزودن روغن مصرف شده یا روغن دو زمانه به مخزن سوخت مجاز نیست.

Provided by Volvo Trucks

سوخت هوانوردي و فعاليت‌هاي نظامي

كامیون‌هاي فرودگاه‌ها و مورداستفاده در عملیات نظامي معمولاً از سوخت هوانوردي با درجات نظامي مختلف سوخت دیزل استفاده مي‌كنند. با توجه به موتورها و سامانه‌هاي كاهنده آلایندگي پیشرفته امروزي، استفاده از این نوع سوخت و همزمان تضمین خواص آلایندگي پایین و عملكرد مناسب تقریباً غیرممكن است. محتواي گوگرد بالا مي‌تواند به سامانه‌هاي كاهنده آلایندگي اگزوز آسیب وارد نموده و تعویض آنها را ضروري نماید.

موارد زیر براي استفاده از سوخت‌هاي هوانوردي مصداق دارد:

- محتواي انرژي پایین‌تر در سوخت معمولاً منجر به حداقل 5درصد خروجي توان كمتر و افزایش مصرف سوخت مي‌شود.
- الزامات گوگرد كلیه ویژگي‌هاي فني سوخت هوانوردي بسیار بالاتر از الزامات سوخت یورو 4/5/6 است. استفاده مداوم از این سوخت‌ها در وهله اول به سامانه كاهنده آلایندگي آسیب خواهد زد.
- خاصیت روانسازي باید به تایید برسد: حداكثر 460 میكرون در آزمایشات به اصطلاح HRR (ISO 12156) در شرایط مطلق.
- چنانچه سوخت‌هاي نظامي علیرغم موارد فوق، مورداستفاده قرار مي‌گیرد، سوخت باید ویژگي‌هاي NATO F-63 را دارا باشد.

تعمیر و سرویس سیستم سوخت

براي تعمیر و سرویس سیستم سوخت،به بخش سیستم سوخت، صفحه ۲۰۹ مراجعه نمایید .

Provided by Volvo Trucks

تمیزکردن گاز اگزوز SCR

گازهاي اگزوز بوسيله محلول اوره AdBlue كه قبل از صداخفه‌كن به داخل سامانه اگزوز تزريق مي‌شود، تميز مي‌شوند. صداخفه‌كن داراي يک مبدل كاتاليزوري SCR داخلي است. اين قطعه مقدار ذرات موجود در گازهای اگزوز و آلايندگی اكسيدهای نيتروژن را كاهش داده و درنتيجه اين سامانه الزامات استاندارد Euro 5 را برآورده می‌نمايد.

اطلاعات كلي

سوخت

جهت اطمينان از اينكه الزامات آلايندگي در سطح استاندارد رعايت مي‌شوند، سوخت بدون‌گوگرد (كمتر از 10 ppm) بايد استفاده شود.

حداكثر محتواي گوگرد براي برآورده‌كردن سطح آلايندگي حداكثر 10 ppm است.

توجه

از سوخت بدون‌فسفر استفاده كنيد.

گرم‌كردن

فرايند تميزكردن به معناي اين است كه گازهاي اگزوز مي‌توانند بسيار داغ شود. محيط اطراف قطعات داغ را تميز نگه داريد. به عنوان مثال، هنگام استفاده از بغل گيربكس، مراقب باشيد گازهاي اگزوز به شما آسيبي نزنند.

گازهاي اگزوز

مبدل كاتاليزوري بسيار داغ شده و آهسته‌تر از يک منبع اگزوز عادي خنک مي‌شود. اين بدان معناست كه گازهای اگزوز خروجی از لوله انتهايی دمای بالای خود را به مدت طولانی‌تری نگه می‌دارند. يک ابر بخار آب ممكن است در هنگام روشن‌كردن موتور سرد و رانندگی ايجاد شود. اين مسئله براي موتورهاي بدون تميزكنندگي گاز اگزوز بيشتر قابل‌احساس است.

AdBlue

محلول اوره تحت نام برند AdBlue فروخته مي‌شود. اين محلول يک مايع بي‌رنگ است كه از آب مقطر و اوره تشكيل شده است. ممكن است مقداري بوي بخار آمونياک داشته باشد. غلظت اوره در AdBlue 32.5درصد است. AdBlue استاندارد ايزو 22241 (DIN 70070 پيشين) را برآورده مي‌كند. AdBlue تنها محلول اوره موردتاييد ولوو براي استفاده در كاميون‌هاي ولوو است. AdBlue ممكن است بسته به توزيع‌كننده تحت نام‌هاي ديگر نيز بازاريابي شود و مادامي كه استاندارد ايزو 22241 را برآورده مي‌كند، مي‌توان از آن استفاده نمود.

احتياط

از AdBlue تغيير يافته يا تعويض‌شده با سوخت ديگری كه با ISO 22241-1 سازگاری ندارد نبايد استفاده شود. زيرا اثر تميزكردن موردنظر گاز اگزوز ممكن است از بين رفته و سامانه SCR ممكن است آسيب ببيند.

سوخت‌گيري

همواره سطح AdBlue را در زمان پركردن بررسي كنيدبه بخش پركردن با AdBlue، صفحه ۱۰۸ مراجعه نماييد .

جابجايي و ريختن

AdBlue خطرناک نيست ولي بايد با احتياط آنرا جابجا نمود.

چنانچه AdBlue به طور تصادفي بر روي كاميون ريخت، با آب شسته و سپس با كاغذ و يک تكه پارچه پاک كنيد. محلول مي‌تواند هنگامي كه داغ مي‌شود، داراي خواص خوردندگي شده و در صورت نشتي به رابط‌ها، كابل‌ها و شلنگ‌هاي مجاور آسيب برساند.

AdBlue در دمای حدود -11 سانتيگراد منجمد مي‌شود. اين مسئله مشكلي به وجود نمي‌آورد زيرا سامانه SCR گرم مي‌شود. كاميون را مي‌توان روشن كرده و به صورت عادي با آن رانندگي نمود.

احتياط

AdBlue بسيار خورنده است و ممكن است به اتصالات آسيب وارد نمايد. درصورت واردشدن AdBlue، اتصالات و كابل‌ها بايد تعويض شوند، تميزكردن كافی نيست.

نظارت سامانه

الزامات قانونی براي اين استاندارد، يک روش استانداردشده را براي نظارت بر موتور و تميزكردن گاز اگزوز لازم مي‌داند. به همين دليل، كاميون حاوي يک سامانه OBD (On-Board Diagnostic) است، كه گازهاي اگزوز را كنترل كرده و تطابق آنها را با الزمات قانوني بررسي مي‌كند.

علامت (MIL (Malfunction Indicator Lamp در صورت نقص مربوط به آلايندگي روشن مي‌شود. دليل روشن‌شدن چراغ مي‌تواند در توقف بعدي بررسي شود. هنگامي كه چراغ روشن مي‌شود، كاميون بايد به يک تعميرگاه مجاز ولوو براي معاينه برده شود. تاخيري در

Provided by Volvo Trucks

تمیزکردن گاز اگزوز SCR

سامانه وجود دارد به این معنا که علامت MIL هنگامی که خطا رخ می‌دهد، بلافاصله روشن نمی‌شود اما می‌تواند بعداً روشن شود. علاوه بر این، مطابق با الزامات قانونی، چراغ براي مدتي بعد از اینکه خطا رفع شد، روشن می‌شود.

علامت MIL (MIL = چراغ نشانگر نقص)

نظارت بر سطح AdBlue

این سامانه در هنگامی که تنها مقدار کمی AdBlue در مخزن مانده باشد، هشدار می‌دهد.

هنگامی که حدود 10% AdBlue باقی مانده است، با AdBlue اضافه کنید.

- نشانه در درجه AdBlue روشن می‌شود
- پیغام صفحه‌نمایش

هنگامی که مخزن AdBlue خالی شد، بلافاصله آنرا با AdBlue پر کنید.

- نشانه در درجه AdBlue روشن می‌شود
- پیغام صفحه‌نمایش برای پرکردن AdBlue
- علامت MIL

هنگامی که گردش AdBlue کار نمی‌کند، با تعمیرگاه مجاز ولوو تماس بگیرید.

- چراغ هشدار زردرنگ (CHECK)
- پیغام صفحه‌نمایش
- علامت MIL،

رانندگی بدون AdBlue بدین معناست که کاهنده آلایندگی گاز اگزوز فعال نیست و آلایندگی موتور افزایش می‌یابد. گردش AdBlue برای خنک‌کردن قطعات داغ نیز بکار می‌رود. چنانچه این مشکل با اضافه‌کردن AdBlue برطرف نشد، توان کششی موتور کاهش خواهد یافت. یک «کد خطای غیرقابل‌پاک‌شدن» به مدت 400 روز تنظیم خواهد شد.

در نوبت بعدي که کامیون متوقف و موتور آن روشن است، به عنوان مثال در پشت چراغ قرمز، توان کشش موتور کاهش می‌یابد. صفحه‌نمایش اطلاعات راننده قبل از اینکه کاهش کارایی اتفاق بیافتد، هشدار خواهد داد. توان کشش کامیون به محض پرکردن با AdBlue به حالت عادي بازمی‌گردد.

توجه

عدم استفاده از AdBlue یا سعی در اختلال سیستم پالایش اگزوز می تواند نوعی کار غیرقانونی قابل جریمه کردن باشد.

علامت MIL (MIL = چراغ نشانگر نقص)

چراغ هشدار

سامانه نظارتی کنترل NOx

علاوه بر OBD-system (On-Board Diagnostic)، طبق الزامات قانونی، باید سطح و سامانه عیب‌یابی خاصی براي سامانه کاهنده آلایندگی گاز اگزوز، با عنوان سامانه نظارتی کنترل NOx (NOx = اکسیدهاي نیتروژن) وجود داشته باشد.

وظیفه سامانه نظارتی کنترل NOx، نظارت بر موارد زیر است:

- سطح NOx در گازهاي اگزوز.
- سطح AdBlue در مخزن.
- خطاهاي سامانه نظارت کنترل آلایندگی.

در صورت تشخیص نقص در سامانه کاهنده آلایندگی گاز اگزوز، اثرات زیر دیده خواهند شد:

- سامانه نظارت توسط لامپ‌هاي هشدار و پیغام‌هاي خطا راننده را آگاه خواهد کرد.
- «کدهاي نقص غیرقابل‌پاک‌کردن» تنظیم می‌شوند.
- کاهش احتمالي در توان کشش موتور (بسته به نوع نقص).

سیستم فعال

سیستم نظارتي کنترل NOx معمولاً همواره فعال است. نظارت در صورت سردبودن موتور، دماي محیط پایین و ارتفاع بسیار بالا محدود می‌شود.

کدهاي خطاي غیرقابل حذف

هنگامي که سیستم نظارت یک ایراد را تشخیص دهد، یک «کد ایراد غیرقابل‌پاک‌شدن» تنظیم (فعال) می‌شود. سه ایراد مختلف وجود دارد که یک «کد ایراد غیرقابل‌پاک‌شدن» را تولید می‌کند:

- سطح پایین AdBlue.
- سطح اشتباه آلایندگی NOx.
- ایراد در سیستم نظارت بر NOx.

Provided by Volvo Trucks

تمیزکردن گاز اگزوز SCR

کدهاي ایراد سیستم نظارتي کنترل NOx به مدت 400 روز ذخیره شده و قابل‌پاک‌کردن نیستند، حتي اگر ایراد برطرف شده و کد ایراد غیرفعال گردد.

هنگامي که یک «کد ایراد غیرقابل‌پاک‌شدن» تنظیم مي‌شود، مدت زمان روشن بودن موتور در طول مدتي که ایراد فعلي فعال بوده است، محاسبه مي‌شود. با این شیوه، شما مي‌توانید اطلاعاتي را درمورد مدت زماني که موتور با وجود ایرادات در سیستم آلایندگي کار کرده است، بدست بیاورید.

کاهش قدرت کشش

NOx سیستم نظارتي کنترل مي‌تواند توان کشش موتور را هنگامي که مقادیر حد خاصي بدست مي‌آید، یا ایرادات خاصي در سیستم کاهنده آلایندگي اگزوز رخ مي‌دهد، محدود نماید. قبل از کاهش در قدرت کشش، چراغ «CHECK» و علامت «MIL» نشان داده مي‌شوند.
صفحه‌نمایش اطلاعات راننده هشدار مي‌دهد که قدرت کشش محدود شده است. قدرت کشش موتور 40درصد کاهش مي‌یابد، و این مسئله در اولین نوبتي که کامیون پس از بروز ایراد متوقف شود، رخ مي‌دهد.
کاهش قدرت کشش در یکي از موارد زیر اتفاق مي‌افتد:

- NOx سطح اشتباه.
- مخزن AdBlue خالي است.
- سیستم نمي‌تواند سطح NOx را در طول 36 ساعت کار موتور کنترل کند.

به محض رفع ایراد، عملکرد موتور به طور خودکار به حالت عادي بازمي‌گردد.

Provided by Volvo Trucks

Provided by Volvo Trucks

Provided by Volvo Trucks

11

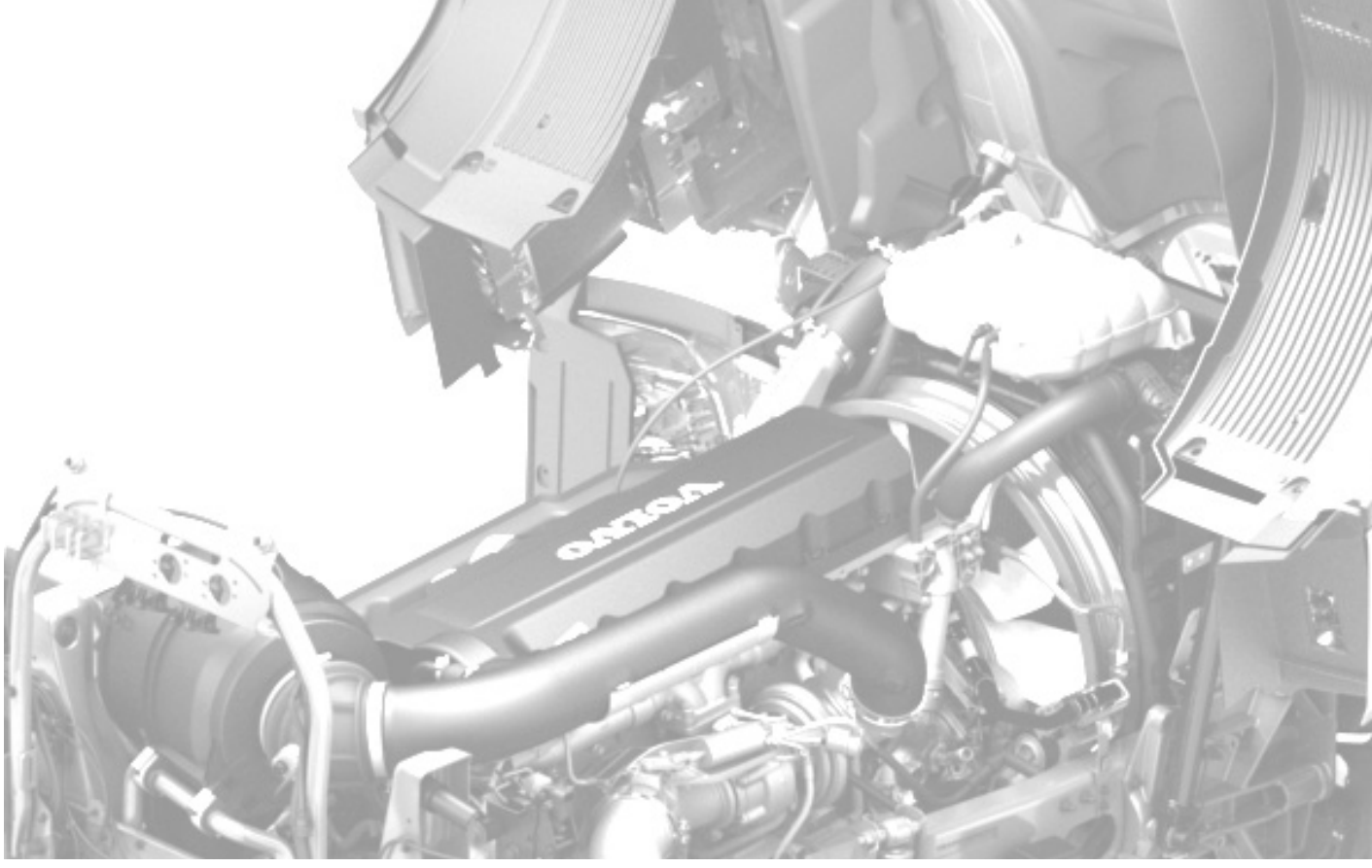

تعمير و نگهداري

P

مقدمه

این فصل درمورد نگهداری از کامیون حاوی مطالبی درمورد کار پیشگیرانه است که باید انجام دهید تا کامیون در وضعیت مناسب برای رانندگی باشد و بالاترین ضریب اطمینان بدست آید. با اینحال، دستورالعمل‌ها در این بخش کامل نیستند. موارد بسیار بیشتری در سرویسی که یک تعمیرگاه ولووی مجاز انجام می‌دهد، وجود دارند.

برای اطلاعات کامل‌تر درمورد نقاط روانکاری، روغن‌ها و مایعات، فواصل زمانی تعمیر و قراردادهای سرویس، با یک تعمیرگاه مجاز ولوو تماس بگیرید.

Provided by Volvo Trucks

يادآور سرويس

يک برنامه تعمير و نگهداري در رابطه با خريد کاميون شما تهيه مي‌شود. اين برنامه برمبناي نوع کاميون، شرايط رانندگي، کيفيت روغن، و غيره است و براي هر کاميون منحصربفرد است.
چنانچه شرايط مربوطه به زماني که برنامه سرويس و نگهداري تهيه شد، تغيير کرده‌است، برنامه سرويس و نگهداري نيز بايد تغيير کند. براي اطلاعات بيشتر با تعميرگاه مجاز ولوو خود تماس بگيريد.

صفحه‌نمايش اطلاعات راننده

MAINTENANCE
Next service ↳

هدف از يادآوري سرويس، آگاه کردن راننده درمورد زمان سرويس کاميون است. يادآوري ابتدا به عنوان يک هشدار اوليه و سپس به عنوان هشدار اصلي بر روي صفحه‌نمايش نشان داده مي‌شود.

يادآوري سرويس بوسيله سه پارامتر زير فعال مي‌شود:

- ساعات کارکرد موتور
- کيلومتر رانده‌شده
- تعداد روزها

يادآوري سرويس هنگامي که يکي از پارامترهاي زير به يک مقدار ازپيش‌تعيين‌شده مي‌رسد، فعال مي‌گردد. اين مقدار بوسيله شرکت حمل‌نقل با همکاري نمايندگي ولوو تعريف مي‌شود.

هشدار اوليه

پيش هشدار نشان مي دهد که زمان دريافت نوبت سرويس از نماينده فروش ولوو فرا رسيده است. پيش هشدار روی نمايشگر هنگامی که 90% از يکی از مقادير از پيش تعريف شده حاصل شود نشان داده می شود.

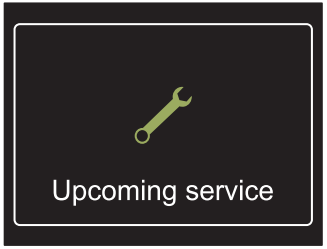

پيام هشدار اوليه براي 8 ثانيه فعال است. اين پيام هر بار که سوئيچ استارت را به موقعيت استارت مي‌چرخانيد، نشان داده مي‌شود تا زماني که يا يادآور سرويس بازنشاني شود و يا يک پيام هشدار نمايش داده شود.

هشدار

هشدار نشان می دهد که زمان سرويس رسيده است. نماد مربوط به هشدار هنگامی که به 100% مقدار از پيش تعريف شده رسيده باشد نمايش داده می شود.

پيام هشدار تا زماني که راننده پيام را با دکمه «ESC» تأييد نکند، فعال است. اين پيام هشدار هر بار که سوئيچ استارت را به موقعيت استارت مي‌چرخانيد، نشان داده مي‌شود تا زماني که پيام هشدار بازنشاني شود.

بازنشاني يادآوري سرويس

براي سرويس کردن کاميون خود، با تعميرگاه مجاز ولوو تماس بگيريد. تعميرگاه يادآور سرويس را بازنشاني مي‌کند تا برنامه زمانبندي سرويس بعدي صحيح باشد.

صفحه‌نمايش اطلاعات راننده

Maintenance
Service data reset ↳

چنانچه سرويس بوسيله يک تعميرگاه مجاز ولوو انجام نشود، امکان بازنشاني داده‌هاي سرويس در اين منو پس از سرويس وجود نخواهد داشت.

تا زماني که سرويس مطابق با دستورالعمل‌هاي مربوطه انجام نشده است، از انجام بازنشاني خودداري کنيد.

منو داراي رمز عبور است. رمز عبور اوليه خودرو که در زمان خروج از کارخانه بر روي آن قرار داده شده است، در مشخصات کاميون آمده استبه بخش
رمز عبور
، صفحه ۲۳۹ مراجعه نماييد .

Provided by Volvo Trucks

پارک طولانی مدت

اگر برای مدت طولانی از کامیون استفاده نمی‌شود، باید به طول مرتب به دمای کار برسد و شارژ باتری‌ها حفظ شود.

گرم کردن

باید حداقل هر ۶ هفته یک بار روشن شود و به دمای کار برسد.

- برای مدت حداقل ۱۵ دقیقه با کامیون کار کنید تا به دمای عملیاتی کامل برسد.
- تمام عملکردها و قسمت‌های را به کار بیندازید (فرمان، کنترل‌ها، ترمزها و غیره).

(اگر امکان رانندگی با کامیون وجود ندارد، اجازه بدهید موتور در حالت درجا کار کند و تمام عملکردهای در دسترس را به کار بیندازید.)

باتری

اطمینان پیدا کنید که باتری کاملاً شارژ شده است.

برای جلوگیری از تخلیه شارژ، باتری را جدا کنید.

- کلید اصلی را خاموش و باتری را جدا کنیدبه بخش کلید برق اصلی، صفحه ۱۰۱ مراجعه نمایید .

با استفاده از شارژدهی خارجی به طور منظمبه بخش شارژ با منبع خارجی، صفحه ۲۱۶ مراجعه نمایید باتری‌ها را شارژ کنید.

Provided by Volvo Trucks

ابزارها

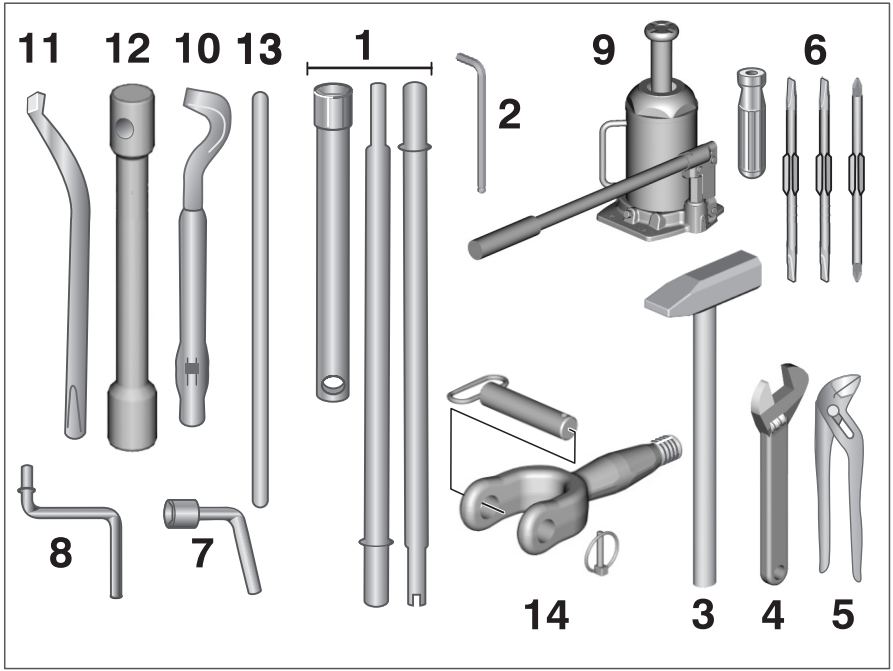

1 آچار تعويض چرخ‌ها و دو ميله سركج (فقط خودروهاي داراي چرخ‌هاي ديسكي)
2 آچار شش‌گوش داخلی برای درپوش‌ها روغن (تجهيزات جانبی)
3 چكش
4 آچار قابل‌تنظيم (تجهيزات جانبی)
5 انبرهای قابل‌تنظيم (تجهيزات جانبی)
6 پيچ گوشتي تركيبي (تجهيزات جانبی)
7 آچار مخصوص بالابردن كابين راننده
8 هندل‌زدن
9 جك
10 اهرم بازكردن براي تعويض تايرها (فقط خودروهاي داراي چرخ‌های پره‌ای)
11 اهرم بستن براي تعويض تايرها (فقط خودروهاي داراي چرخ‌های پره‌ای)

T 945784

Provided by Volvo Trucks

تجهیزات

12 آچار براي تعويض تايرها (فقط خودروهای داراي چرخ‌هاي پره‌اي)
13 دسته براي تعويض تايرها (فقط خودروهای داراي چرخ‌هاي پره‌اي)
14 میل بکسل برای بکسل‌کردن

Provided by Volvo Trucks

کج کردن کابین

خطر

اتاقک را کاملاً کج کنید! کار در زیر اتاقک هنگامی که به طور کامل کج نشده است، ممنوع است. چنانچه اتاقک را نتوان به طور کامل کج نمود، باید آنرا مهار کرد تا از افتادن آن به پشت جلوگیري شود. هیچگاه زیر اتاقک کج‌شده یا در جلوي آن راه نروید.

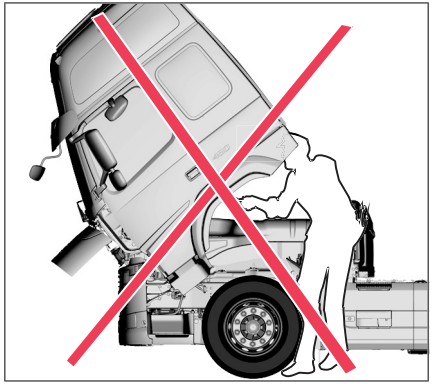

کج کردن الکتریکی

1 کلید را در سوئیچ استارت قرار دهید. حالت عملکرد «برق تجهیزات جانبی» یا بالاتر باید فعال باشد،به بخش منبع تغذیه، صفحه ۱۰۰ مراجعه نمایید .

2 قسمت پایین کلید را به داخل فشار دهید. چراغ نشانگر در کلید روشن می‌شود.

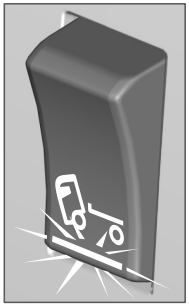

سوئیچ، کج‌کردن اتاقک

3 مطمئن شوید:

- در حین کج‌کردن، هیچ شيء مهارنشده‌اي در داخل اتاقک به داخل آن یا به پنجره جلو آسیب وارد نمي‌نماید.
- فضاي کافي در جلوي اتاقک وجود دارد.
- ترمز دستي اعمال شده است.
- اهرم دنده در وضعیت خلاص است.
- درب‌ها یا به طور کامل باز باشند یا محکم بسته شده باشند.

4 • آچار بکس و میله پمپ را از تجهیزات ابزار کامیون بیرون بیاورید.

5 آچار بکس را در سوپاپ پمپ هیدرولیک نصب و در جهت گردش عقربه‌هاي ساعت بچرخانید تا متوقف شود.

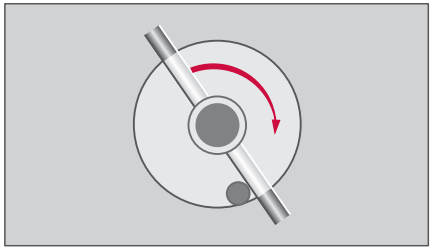

موقعیت سوپاپ هیدرولیک براي کج‌کردن.

Provided by Volvo Trucks

کج‌کردن اتاقک

6 دکمه را فشار داده و نگه دارید تا کابین راننده کاملاً بالابرده شود.

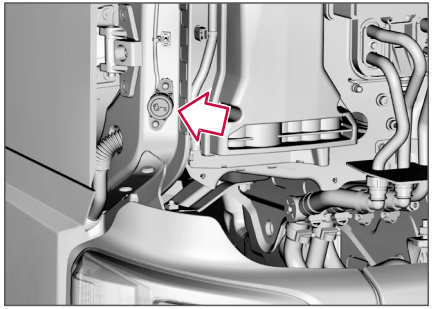

کلید موتور هیدرولیک براي بالابردن کابین راننده.

کج‌کردن مکانیکي

اتاقک را می‌توان در صورت لزوم به صورت مکانیکي نیز کج کرد. از اهرم پمپ به جاي پمپ الکتریکي استفاده کنید.

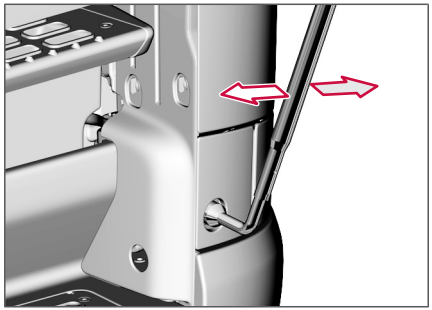

کج‌کردن دستي

چنانچه کابین راننده به صورت الکتریکي بیشتر از دوبار متوالي بالا برده شود، ممکن است محافظ داغ‌کردن فعال شود. در این موارد، اجازه دهید موتور در پمپ هیدرولیک الکتریکي به مدت 15 دقیقه سرد شود. چنانچه پمپ پس از 15 دقیقه کار نکرد، فیوز را در مرکز فیوز و رله در کابین راننده چک کنید.

چنانچه کابین راننده را نمي‌توان کج کرد، ممکن است دلیل آن سنگیني بیش‌ازحد کابین راننده بر اثر وجود بار یا وجود هوا در سامانه باشد.

بازگرداندن از حالت کج شده

توجه

براي اینکه بتوان کابین راننده را مجدداً کج نمود، حالت عملکردي «برق تجهیزات جانبي» یا بالاتر باید فعال شوند.

1 کلید باید در سوئیچ استارت باشد، حالت عملکردي «برق تجهیزات جانبي» یا بالاتر باید فعال باشند،به بخش وضعیت‌هاي عملکردي، صفحه ۱۰۰ مراجعه نمایید .

2 کلید کج‌کردن اتاقک را فعال نمایید.

3 سوپاپ هیدرولیک را در جهت خلاف گردش عقربه‌هاي ساعت تا آخر بچرخانید.

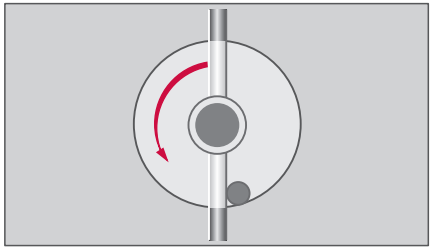

موقعیت سوپاپ هیدرولیک براي کج‌کردن مجدد.

4 پمپ را فعال کنید تا اتاقک در وضعیت رانندگي قفل شود.

5 کلید را در جای آن در زیر پوشش سرویس، و ابزار را در سر جای خود در تجهیزات ابزار کامیون قرار دهید.

6 پوشش تعمیر را ببندید.

7 مطمئن شوید که علامت نشان‌دهنده اتاقک بازشده هنگامي که موتور در حال کار است، روشن نیست.

علامت اتاقک کج‌شده.

8 کلید کج‌کردن اتاقک را بازنشاني نمایید.

Provided by Volvo Trucks

برای هواگیری سیستم هیدرولیکی

چنانچه اتاقک را نمی‌توان به جلو یا عقب کج کرد،به بخش
پمپ کج‌کردن اتاقک

، صفحه ۲۲۹ مراجعه نمایید .

Provided by Volvo Trucks

تميزكردن خودرو

اطلاعات كلي

تميزكردن مرتب ارزش كاميون را حفظ مي‌كند. به خاطر داشته باشيد كه آنرا در زمستان و در ساير شرايط رانندگي آلوده‌كننده، كاميون را بيشتر بشوئيد.

توجه
مراقب محيط‌زيست باشيد.

از امكانات شستشويي استفاده كنيد كه پسماند حاصل از شستشو را به شيوه‌اي كه براي محيط‌زيست بي‌خطر است، دفع مي‌كند. حتي‌الامكان از مواد تميزكننده‌اي كه براي محيط‌زيست ايمن است استفاده كنيد.

استفاده از شستشوي فشار بالا

در هنگام استفاده از شستشوي فشار بالا احتياط لازم را رعايت نماييد. آب و آلودگي نفوذكننده مي‌تواند باعث ايجاد آسيب شود. آسيب در طول زمان وارد مي‌شود و رابطه آن با شستشو مشخص نيست.

از شستشوي اين قسمت‌ها خودداري نماييد:

- چهارشاخه گاردان
- بلبرينگ‌هاي پايه
- اتصالات لغزان
- اتصالات
- آب‌بندي‌ها
- تهويه گيربكس، مخازن روغن، و غيره.
- رابط‌ها
- قطعات الكتريكي
- ورودي‌هاي هوا

تايرها و بالن‌هاي تعليق بادي:

فشار ضربه‌اي بالا ممكن است به تايرها و بالن‌هاي تعليق بادي آسيب وارد نمايد. اين آسيب‌ها ممكن است قابل‌ديدن نباشند ولي نهايتاً موجب سايش تايرها و بالن‌ها و پارگي آنها خواهد شد.

راديا‌تور:

راديا‌تور را با نهايت احتياط تميز كنيد. پره‌ها به راحتي بر اثر فشار بالا آسيب مي‌بينند.

صداخفه‌كن‌ها:

پانل‌هاي صداگير نرم در اطراف موتور و گيربكس بايد با احتياط فراوان تميز شوند. مواد صداگير به راحتي بر اثر وارد‌آمدن فشار بالا آسيب مي‌بينند.

توجه
حداقل فاصله بين نازل فشار بالا و سطح شستشو: حدود 70 سانتي‌متر با جريان پرفشار گرد متمركز. حدود 30 سانتي‌متر با جريان پرفشار پهن.

تميزكردن راديا‌تور

هنگام تميزكردن توري حشره، مي‌توان آنرا درآورد.

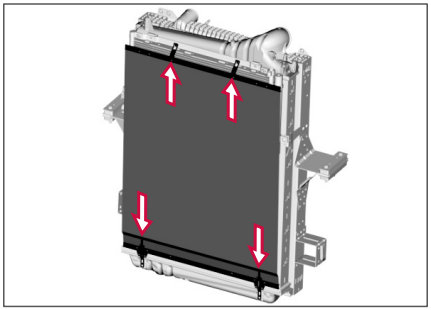

توري حشره بوسيله چهار قلاب نگه داشته مي‌شود. توري حشره را در هنگام تميزكردن درآوريد.

توجه
در هنگام تميزكردن، بسيار احتياط كنيد تا صفحات خنك‌كننده آسيب نبينند.

احتياط
قبل از تميزكردن پشت فن‌ها، كولر پارك را خاموش كنيد.

شستشوي اتاقك

كاميون بايد به محض كثيف‌شدن، به خصوص در طول فصل زمستان هنگامي كه جاده‌ها نمك‌پاشي‌شده و مرطوب هستند، شسته شود. درغير اينصورت، قطعات دچار خوردگي خواهند شد.

نكات زير بايد جهت جلوگيري از بروز آسيب به رنگ و كسب نتيجه مناسب در هنگام شستشو، رعايت شوند:

Provided by Volvo Trucks

روش شستشو: ابتدائًا از جریان آب پرفشار استفاده کنید. براي زدودن آلودگي‌اي که با این روش پاک نمي‌شود، سعي کنید از یک برس یا اسفنج و ماده شوینده مناسب با نوع آلایندگي استفاده کنید. استفاده از شستشو با برس بدون اینکه ابتدا با فشار بالا شستشو دهید یا شستشو با برس‌هایي که وضعیت مناسبي ندارند (برس‌هاي کهنه و کثیف و غیر) موجب خراش افتادن بر روي رنگ خواهد شد.

مواد شیمیایي شوینده، همه‌منظوره: مواد مختلف براي انواع آلودگي مختلف توصیه مي‌شوند. همواره براي استفاده، اندازه‌گیري و فشار حداکثر، به توصیه‌هاي سازنده مواد مربوطه عمل نمایید. از بکارگیري موادي که بر روي سطح رنگ خشک مي‌شوند، پرهیز نمایید.

مواد شویند: از بکارگیري مواد قلیایي قوي (pH >12) خودداري نمایید. خودرو را در نور مستقیم آفتاب نشوئید. چنانچه دما بالاي 30 درجه سانتیگراد است، قبل از استفاده از مواد شیمیایي، با آب سرد فراوان بشوئید. قسمت‌هاي کمي را ابتدا بشوئید و سپس آب بکشید تا از قراردادن رنگ به مدت طولاني درمعرض مواد شیمیایي یا خشک شدن مایع شوینده پرهیز شود.

تمیزکردن چراغ جلو

لنزهاي پلاستیکي چراغ‌هاي جلو از جنس پلي‌کربنات بوده و نسبت به مواد شیمیایي حساس مي‌باشند. به همین دلیل، تنها از محلول آب و صابون و آب تمیز استفاده کنید. لنزهاي پلاستیکي را تنها هنگامي که خنک هستند تمیز کنید. همواره از اسفنج‌هاي تمیز و پارچه‌هاي تمیزکننده استفاده کنید. از شستشوي فشار بالا استفاده نکنید.

شستشوي ماشین

در صورت کثیف‌شدن شدید کامیون، قبل از شستشوي ماشین، باید ابتدا شستشوي اولیه انجام داد.

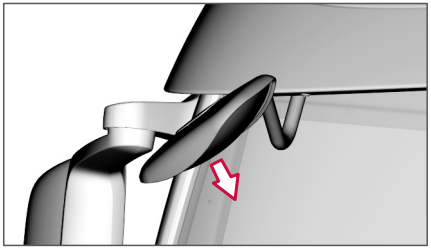

آینه جلو را به پایین خوابانده و آینه دیگر را جمع کنید تا در هنگام شستشوي ماشین آسیب نبینند.

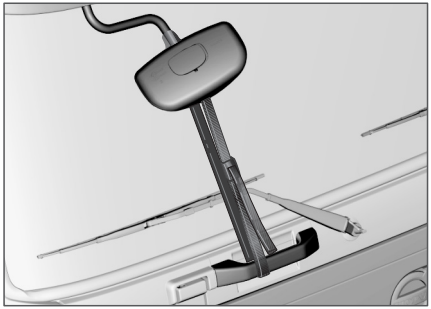

هنگام شستشوي کابین، آیینه را با یک تسمه که از داخل دستگیره جلوي کابین رد کرده‌اید، محکم نمایید.

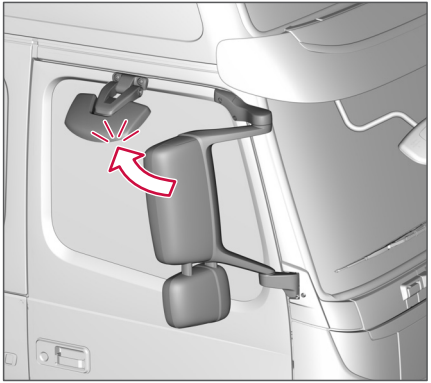

توجه

هنگام خواباندن آینه اصلي سمت شاگرد، احتیاط لازم را رعایت نمایید تا هنگام تماس با آینه دید جدول، به آینه‌ها صدمه‌ای وارد نشود.

پس از اتمام شستشو، فراموش نکنید آینه جلو و آینه‌هاي دیگر را مجدداً باز کنید.

شستشوي شاسي

خصوصًا هنگام شستشوي محورها، اتصالات و سایر قطعات متحرک با فشار بالا، مراقب باشید آب و آلودگي با فشار وارد آنها نشود. از پاک‌کردن ماده روانساز با فشار بالاي آب خودداري کنید. در صورت بروز این مسئله، قطعات را مجدداً روانکاري نمایید.

مواد شویند: از بکارگیري مواد قلیایي قوي (pH >12) خودداري نمایید. خودرو را در نور مستقیم

Provided by Volvo Trucks

آفتاب نشوئید. چنانچه دما بالاي 30 درجه سانتیگراد است، قبل از استفاده از مواد شیمیایی، با آب سرد فراوان بشوئید. قسمت‌هاي کمي را ابتدا بشوئید و سپس آب بکشید تا از قراردادن رنگ به مدت طولاني درمعرض مواد شیمیایي یا خشک شدن مایع شوینده پرهیز شود. همواره پس از استفاده از مواد شوینده، با آب فراوان آب‌کشي نمایید.

توجه

هیچگاه آب را به صورت مستقیم بر روي آب‌بندي‌ها، واشرها، کابل‌هاي الکتریکي یا کنتاکت ها نپاشید.

قطعات داغ

لوله‌هاي اگزوز و صداخفه‌کن‌ها ممکن است بسیار داغ شوند. مطمئن شوید محل اطراف قطعات داغ را تمیز مي‌کنید.

تمیزکردن

تمیزکردن اطراف سیستم اگزوز بسیار مهم است. به خاطر داشته باشید که تمام محل‌های تجمع گرد و غبار را تمیز کنید.

در برخی موارد، بدنه ممکن است تمیزکردن قسمت‌های داغ را دشوار نماید. به خاطر داشته باشید درصورتیکه دسترسی از بالا مشکل است، تمیزکردن را می‌توان از محفظه چرخ و از زیر انجام داد.

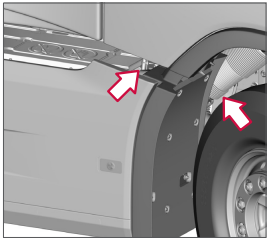

تمیزکردن از محفظه چرخ

خطر

محیط اطراف قطعات داغ را تمیز نگه دارید.

پس از شستشو

پس از شستشو، کامیون باید روانسازي شود. ترمزها را بلافاصله پس از شستشو، آزمایش کنید.

شستشوي موتور

موتور را تمیز نگه دارید. هرگونه روغن یا سوخت دیزل ریخته‌شده را بشوئید. براي تمیزکردن موتور، از آب داغ استفاده کنید، و شستشو با فشار بالا را با احتیاط انجام دهید. از پاشیدن آب بر روي دینام، موتور استارت، و سایر قطعات الکتریکي خودداري نمایید. چنانچه گریس‌پاک‌کن استفاده شده‌است، تسمه‌هاي محرک باید محافظت شوند.

جلادادن و واکس‌زدن

سطوح رنگ‌خورده

در اثر مرور زمان، اتاقک ممکن است به نظر اندکي رنگ‌ورورفته به نظر برسد. بوسیله واکس‌زدن مرتب اتاقک، این فرآیند را به تاخیر بیاندازید. چنانچه رنگ اتاقک شروع به خراب‌شدن کرد، از نوع ملایم ماده جلادهنده استفاده کنید. توصیه‌هاي سازنده محصول و نیز قوانین کلي زیر را مدنظر قرار دهید. ابتدا کامیون را مطابق با موارد فوق شستشو داده و اجازه دهید خشک شود. سپس از ماده جلادهنده یا ماده تمیزکننده قوي همراه با مقدار بسیار کمي ماده ساینده استفاده کنید. با یک واکس مایع، جلا دهید. تنها از دستمال، پارچه و موارد مشابه استفاده کنید. با فشار متوسط، بر روي سطح رنگ بمالید.

قطعات داراي پوشش کروم

ابتدا کروم را با همان ماده‌اي که براي سایر قسمت‌هاي اتاقک استفاده مي‌شود، بشویید. از مایع شوینده غلیظ براي برداشتن هرگونه لایه استفاده کنید. سپس کروم را مي‌توان با همان واکسي که براي سایر قسمت‌هاي اتاقک استفاده شد، جلا داد. هیچگاه از مواد شوینده حاوي مواد ساینده بر روي قطعات کروم استفاده نکنید.

رینگ چرخ‌هاي استیل، مراقبت

رینگ چرخ‌هاي استیل غالبًا در معرض انواع گوناگون مواد آلاینده، مانند خاک جاده، روغن، آسفالت، قیر و گرد ترمز قرار دارند. حفاظت از رینگ چرخ‌هاي آلومینیومي دربرابر رنگ‌پریدگي، خوردگي و فرسایش ناخواسته به نگهداري منظم احتیاج دارد. از یک واکس محافظ براي محافظت بیشتر در هنگام رانندگي بر وي جاده‌هاي نمک‌پاش‌شده، برف آب‌شده و یا محیط‌هاي ساحلي استفاده مي‌شود.

براي پیشگیري از خوردگي رینگ چرخ، آسیب واردشده به رنگ باید بلافاصله برطرف شود.

Provided by Volvo Trucks

رینگ‌هاي چرخ را به طور منظم تمیز کنید. ابتدا آب‌کشي کنید، ترجیحاً با استفاده از شستشوی فشار آب. از یک برس یا ابر براي تمیزکردن رینگ چرخ استفاده کنید.

براي آلودگي‌هاي سخت، مي‌توان از یک ماده تمیزکننده قلیایي (pH>7) استفاده نمود.

کابین، تمیزکردن داخلي

پارچه‌ها

براي تمیزکردن گردوخاک، ابتدا جاروبرقي بکشید. سپس از ماده تمیزکننده فوم‌دار براي تمیزکردن گردوخاک باقیمانده استفاده کنید. از سابیدن با برس‌هاي سخت خودداري نمایید. هنگامي که تمام سطح پارچه مالیده شد، یک شب صبر کنید تا خشک شوند. با جاروبرقي فوم خشک شده و گردوخاک باقیمانده را به طور کامل پاک کنید.

براي صندلي‌ها، تخت‌ها و پارچه‌هاي باقیمانده، مي‌توان از آب و ماده شوینده مصنوعي استفاده نمود. با اینحال، هیچگاه از آب یا مواد شوینده با پایه آب بر روي پوشش داخلي سقف و پانل‌هاي دیواري استفاده نکنید.

چرم

از جاروبرقي استفاده کنید. از تمیزکننده‌هاي مخصوص براي روکش چرمي استفاده کنید.

وینیل

از ماده شوینده مصنوعي مي‌توان استفاده نمود.

پوشش داخلي سقف و پانل‌هاي دیواري

هیچگاه از مواد شوینده با پایه آب استفاده نکنید.

پانل نمایشگرها و پانل‌هاي درب

از آب صابون استفاده کنید.

کمربند ایمني

از ماده شوینده مصنوعي مي‌توان استفاده نمود.

کف‌پوش‌ها و روکش پوشش موتور

با جاروبرقي یا برس تمیز کنید. هر چند وقت یکبار، به خصوص در زمستان با آب بشوئید.

حسگر دما براي آب‌وهواي اتاقک

حسگر دماي واقع در مرکز پانل نمایشگرها در کنار خروجي‌هاي برق 12 و 24 ولت نباید با مواد شیمیایي حاوي بنزین تمیز شوند.

صفحه‌نمایش‌ها

صفحه‌هاي نمایش اطلاعات داراي صفحات پلاستیکي محافظ هستند. تمیزکردن باید با استفاده از جاروبرقي انجام شود. تمیزکردن با دستمال ممکن است باعث خراشیدگي سطح آن شود.

نمایشگرها

این ابزار داراي صفحات پلاستیکي محافظ است. با دقت تمیز کنید و براي پیشگیري از ایجاد خراش از جاروبرقي استفاده کنید.

لکه‌هاي روي شیشه را در اولین فرصت با استفاده از یک پارچه میکروفایبر و آب گرم تمیز کنید.

احتیاط ⚠
از مایع شوینده یا سایر پاک‌کننده‌هاي پایه الکل روي پانل ابزار استفاده نکنید.

لکه‌ها را در اسرع وقت تمیز کنید!

لکه‌ها روي پارچه

ذرات قابل‌جداشدن لکه را پاک کنید. با استفاده از پارچه تمیز تا حدامکان لکه را جذب کنید. اطراف لکه را با جاربرقي پاک کنید تا آلودگي اطراف لکه حل نشود. پاک‌کننده لکه را از بیرون لکه به سمت داخل و مرکز لکه بمالید. قسمت‌هایي از لکه که حل شده است را با دستمال پاک کنید. مجدداً ماده پاک‌کننده را به لکه بمالید و قسمتي که حل شده است را پاک کنید. این مراحل را ادامه دهید تا لکه به طور کامل پاک شود.

بسیار مراقب مقدار پاک‌کننده لکه‌اي که استفاده مي‌کنید باشید تا از حل‌شدن لکه و بزرگترشدن آن جلوگیري شود.

لکه‌هاي روي چرم

از آب و صابون ولرم و رقیق استفاده کنید.
هیچگاه روي چرم چیزي نکشید یا نسایید.
هیچگاه از حلال قوي مانند بنزین، مشروب سفید یا الکل استفاده نکنید.

لکه‌هاي روي وینیل

هیچگاه روي چرم چیزي نکشید یا نسایید.
هیچگاه از حلال قوي مانند بنزین، مشروب سفید یا الکل استفاده نکنید.

Provided by Volvo Trucks

تعویض تیغه های برف پاک کن

دستورالعمل‌هاي مربوط به تعویض تیغه‌هاي برف‌پاک‌کن کامیون.

1 بازوی برف‌پاک‌کن را به بیرون باز کنید.

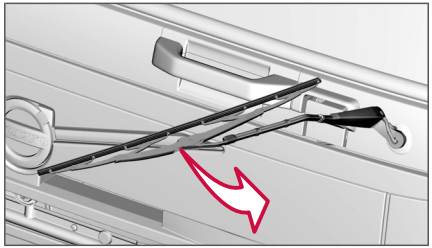

2 زائده پلاستیکي را در محل فلش به داخل فشار دهید و تیغه برف‌پاک‌کن را از بازوی برف‌پاک‌کن بکشید و جدا کنید.

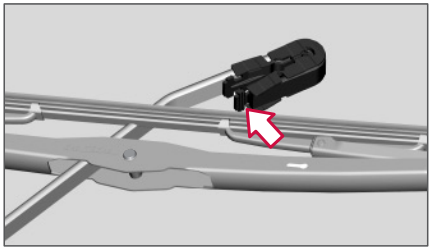

3 تیغه نو را بر روي بازوي برف‌پاک‌کن نصب کنید.

4 بازوی برف‌پاک‌کن را به جاي خود برگردانید.

تعویض باطري در کنترل ازراه‌دور

کنترل ازراه‌دور قفل مرکزي و همه‌ی آلارم‌ها از برق 3ولت، نوع CR 2032 استفاده مي‌کنند.

باطري را سالي یک بار تعویض کنید.

باطري‌ها را مي‌توانید از طریق تعمیرگاه ولوو مجاز خریداري نمایید.

باطري‌هاي قدیمي باید براي بازیافت نگهداري شوند.

احتیاط ⚠
نصب باطري معیوب مي‌تواند موجب انفجار شود.

1

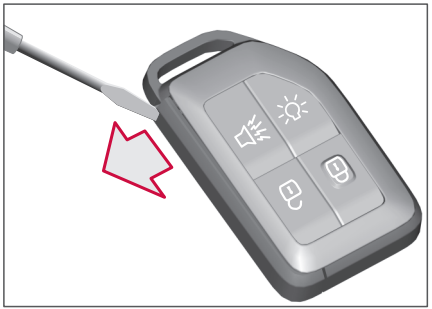

باقراردادن پیچ‌گوشتي، با احتیاط لبه بیرونی را باز کنید.

2

لبه بیرونی را درآورید.

3

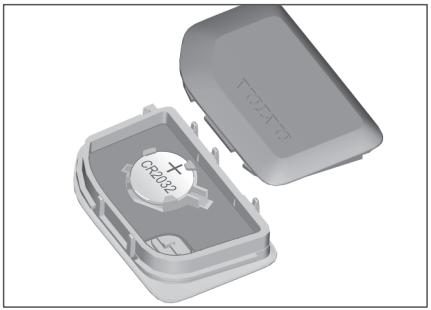

قسمت عقب را باز کنید.

Provided by Volvo Trucks

4

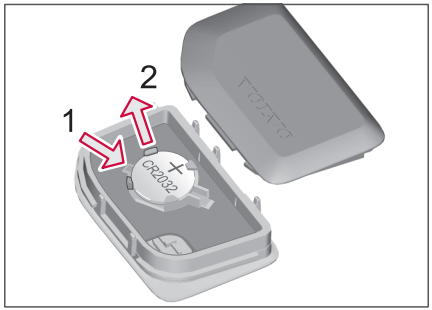

باتری را در جهت پیکان (1) فشار دهید و یکی از نگه‌دارنده‌ها را به بیرون (2) فشار دهید. باتری را بیرون آورید.
از انگشت خود استفاده کنید؛ در صورت استفاده از ابزار، نگه‌دارنده‌ها ممکن است آسیب ببیند.

5 باتری نو را وارد کنید.

6 بخش پشت را و لبه بیروني را در سر جاي خود قرار دهید.

تعویض حباب‌ها

چراغ‌هاي جلو

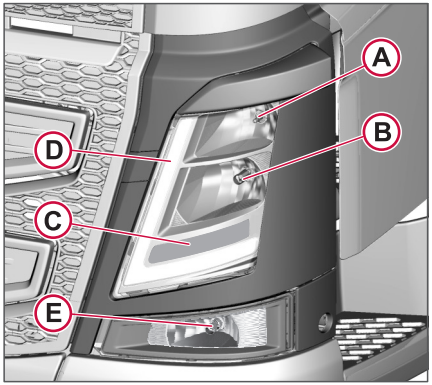

چراغ‌هاي جلو

محل چراغ

A) نور بالا

B) نور پایین

C) چراغ‌هاي راهنما

D) چراغ‌هاي موضعي و حرکت در روز.

E) چراغ مه‌شکن

براي آگاهي از ویژگي‌هاي خروجي و نوع سوکت حباب‌ها، به بخش روشنایی، صفحه ۲۳۸ مراجعه نمایید .

تعویض چراغ‌ها در محفظه چراغ بالایي

1 روشنایي را خاموش کنید.

2 درب را باز کنید

3 پوشش را بوسیله چرخاندن چهار پیچ (1) به میزان نیم دور باز کرده و سپس پوشش (2) را بردارید.

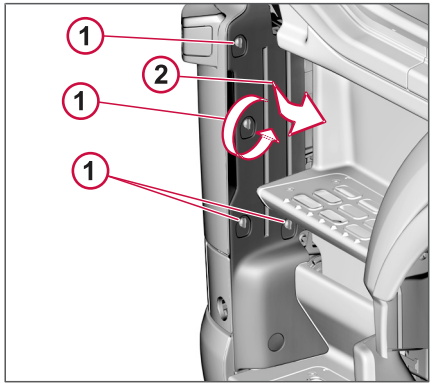

پوشش چراغ جلو

Provided by Volvo Trucks

4 پوشش چراغي را که باید تعویض شود باز کنید

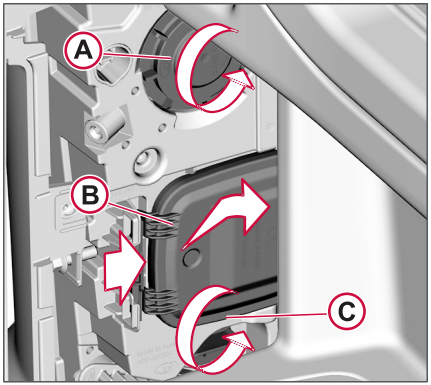

پوشش نور بالا (A)، نور پایین (B) و چراغ‌هاي راهنما (C) را باز کنید.

5 حباب را تعویض کنید.

هنگام تعویض حباب نور بالا و نور پایین، فنر باید به داخل فشار داده شده و سپس در حین برداشتن، به طرفین کشیده شود.

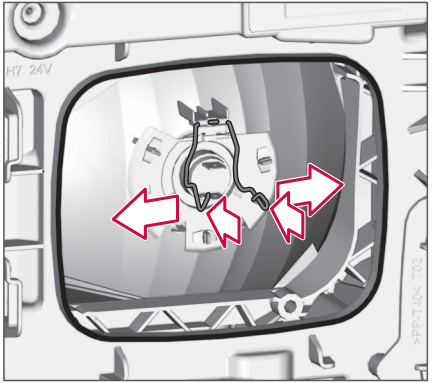

1. به داخل فشار دهید
2. به طرفین بکشید

6 کلیه قطعات را به ترتیب عکس، مجدداً نصب کنید.

احتیاط

از لمس کردن شیشه روي چراغ خودداري نمایید. گریس، روغن و مواد مشابه از روي چراغ بر اثر حرارت تبخیر شده و به رفلکتور آسیب مي‌زنند.

توجه

پوشش‌ها را با دقت ببندید تا آلودگي و رطوبت وارد محفظه چراغ نشود.

تعویض چراغ‌هاي LED

دیودهاي نوري (LEDهاي) موضعي و حرکت در روز را مي‌توان تعویض نمود. با اینحال، ممکن است لازم باشد براي این کار کل محفظه چراغ تعویض شود. سطح نور پایین پس از نصب نیاز به بررسي دارد.

دیودها در دو واحد داراي پره‌هاي خنک‌کننده نصب مي‌شوند. هر دو واحد باید همزمان تعویض شوند تا از نظر رنگ و روشنایي تفاوتي نداشته باشند.

توجه

واحدهاي دیود باید بوسیله یک تعمیرگاه مجاز ولوو تعویض شود.

تعویض حباب‌ها در محفظه چراغ پایین

1 جریان اصلي برق را قطع کنید.

2 درب را باز کنید.

3 پوشش را بوسیله چرخاندن چهار پیچ (1) به میزان نیم دور باز کردن و سپس صفحه پوشش را بردارید.

Provided by Volvo Trucks

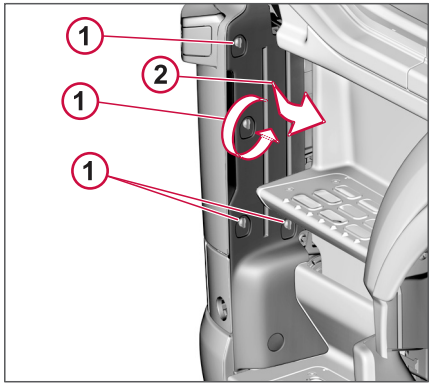

پوشش چراغ جلو

4 قفل غیرمرکزی (1) را به بیرون باز کرده و محفظه چراغ (2) را نیز به بیرون باز کنید.

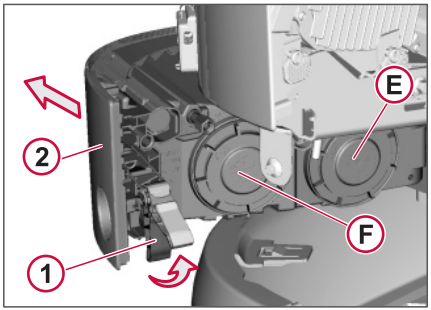

چراغ مه‌شکن (E).

5 پوشش را باز کرده و چراغ را تعویض نمایید

6 کلیه قطعات را به ترتیب عکس، مجدداً نصب کنید.

توجه
پوشش‌ها را با دقت ببندید تا آلودگی و رطوبت وارد محفظه چراغ نشود.

روشنایی، عقب

تعویض چراغ‌های LED

LEDهای داخل چراغ عقب دارای عمر کاری طولانی هستند. چنانچه هر یک از LEDها روشن نشود، نمی‌توان LEDها را به صورت تکی تعویض نمود. کل مجموعه چراغ باید تعویض شود. لنزها را می‌توان به صورت مجزا خریداری نمود.

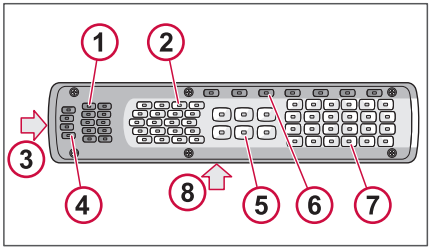

تجهیزات قانونی

تعداد مشخصی از دیودها باید برای هر عملکرد روشن شوند تا بتوان الزامات قانونی روشنایی را برآورده نمود.

عملکرد 1 و 2

1. چراغ توقف
2. چراغ‌های راهنما

کلیه دیودها باید روشن شوند. چنانچه یکی روشن نشود، کل عملکرد به طور خودکار خاموش خواهد شود.

عملکرد 3، 4، 5، 6 و 7

3. چراغ جانبی
4. چراغ عقب
5. چراغ دنده عقب
6. چراغ عقب
7. چراغ مه‌شکن

حداکثر 1 دیود برای هر عملکرد می‌تواند خراب باشد. حتی اگر دیودهای بیشتری نیز خراب باشد، عملکرد همچنان ادامه خواهد یافت ولی این کار غیرقانونی است.

عملکرد 8

8. روشنایی پلاک خودرو

کلیه دیودها باید روشن شوند. حتی اگر یک دیود نیز خراب باشد، عملکرد همچنان ادامه خواهد یافت ولی این کار غیرقانونی است.

چراغهای دیگر

چراغ‌های جانبی و چراغ‌های راهنمای جانبی

این چراغ‌ها به LED (دیود نوری) دارای عمر کاری طولانی مجهز هستند. در صورت لزوم، کل چراغ را تعویض کنید.

Provided by Volvo Trucks

چراغ‌هاي پارک سقف کابین راننده

این چراغ‌ها به LED (دیود نوري) داراي عمر کاري طولاني مجهز هستند. در صورت لزوم، کل چراغ را تعویض کنید. پیچ‌ها از سایه‌بان خارج از کابین راننده باز می‌شوند.

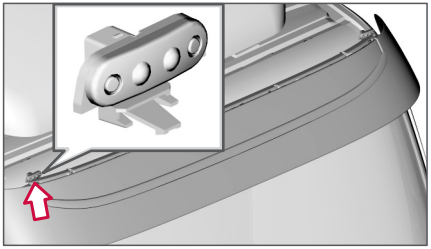

چراغ‌هاي پارک سقف کابین راننده

چراغ شناسایی

این چراغ‌ها به حباب مجهز هستند. در هنگام تعویض آنها را می‌توان از بیرون از کابین راننده باز نمود.

براي آگاهي از نوع چراغ،به بخش سایر چراغ‌ها، صفحه ۲۳۸ مراجعه نمایید .

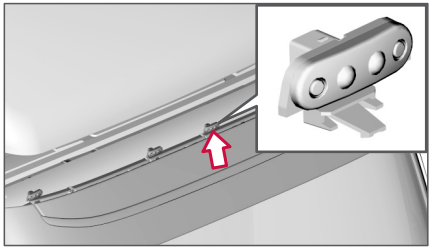

چراغ‌هاي شناسایی

چراغ‌هاي کاري

چراغ‌هاي کاري را بوسیله برداشتن لنزها تعویض کنید.

براي آگاهي از نوع چراغ،به بخش سایر چراغ‌ها، صفحه ۲۳۸ مراجعه نمایید .

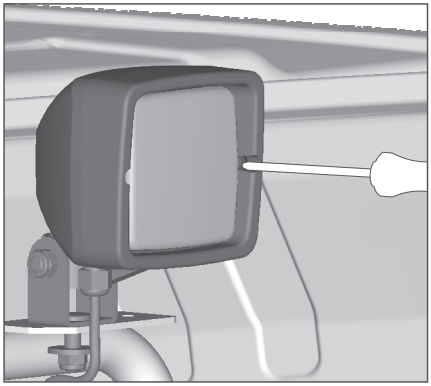

چراغ‌هاي کاري

روشنایی داخلی کابین

کل روشنایی دارای فیوز است تا امکان قطع مدار برق در صورت بروز اتصال کوتاه وجود داشته باشد. برای افزایش هرچه بیشتر سطوح ایمنی، بعضی از لامپ‌ها دارای فیوز اضافی می‌باشند. این فیوز داخل سیم کوچکی قرار گرفته است که مستقیماً به سوکت لامپ وصل می‌شود.

این سیم با یک برچسب زردرنگ حاوی متن زیر مشخص می‌شود:

IMPORTANT! Fused wire. Must always» be used between lamp and cable «harness

ترجمه: مهم! سیم فیوزدار. همیشه باید بین چراغ و دسته‌سیم به‌کار رود!

روشنایی با فیوز اضافی

- چراغ خوشامدگویی کنار دَر
- روشنایی داخل درها بالای چارچوب‌های در
- روشنایی بالای داشبورد داخل قفسه سقفی
- چراغ روی دیواره چپ و راست کابین داخل تخت‌خواب

عیب‌یابی

- اگر لامپ سوخته است:

لامپ را تعویض کنید. خروجی اسمی و نوع سوکتبه بخش سایر چراغ‌ها، صفحه ۲۳۸ مراجعه نمایید .

- اگر لامپ نسوخته است ولی روشن نمی‌شود:

کل سوکت لامپ و مجموعه سیم فیوزدار را تعویض کنید.

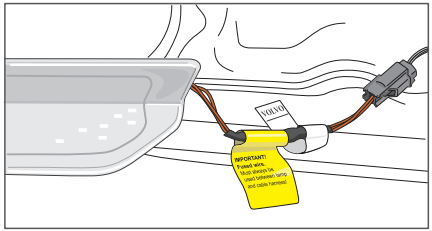

سیم دارای فیوز یکپارچه

Provided by Volvo Trucks

توجه

فیوز داخل سیم نباید تعمیر شود. همیشه کل سوکت لامپ و سیم فیوزدار را تعویض کنید.

هشدار

لامپ هرگز نباید بدون سیم فیوزدار به‌کار رود.

چراغ توریستي

نور پایین غیرمتقارن براي حرکت در سمت چپ (راست‌فرمان).

نور پایین غیرمتقارن در هنگام حرکت در کشورهاي داراي حرکت در سمت چپ (راست‌فرمان)، براي خودروهاي روبرو خیره‌کننده است. بنابراین باید قسمت‌هاي خاصي را بپوشانید تا نور باعث خیره‌شدن نشود.

محل قرارگیري پوشش مهم است. براي این کار برگه‌هاي چسبان مخصوصي وجود دارد که پوشانندگي را در موقعیت صحیح ممکن مي‌سازد. این پوشش‌ها را مي‌توان از تعمیرگاه ولوو خریداري نمود.

برگه‌هاي چسبان را مطابق با تصاویر نصب کنید. برگه 2 تنها یک الگو براي تعیین محل چسباندن است و باید پس از نصب برگه 1 برداشته شود.

توجه

قبل از نصب برگه‌هاي چسبان، لنزها را تمیز کنید

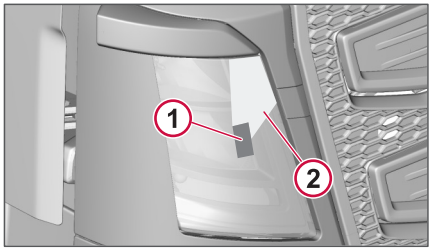

1. پوشش 2. اشل چسباندن چراغ جلو سمت راست.

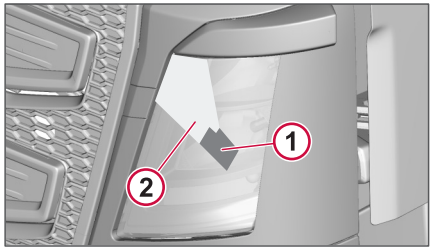

1. پوشش 2. اشل چسباندن چراغ جلو سمت چپ.

Provided by Volvo Trucks

آسیب به رنگ

رنگ بخش مهمي از محافظت از کامیون در برابر زنگ‌زدگي است و وجود آسیب در آن باید به طور مرتب بررسي شود. براي پیشگیري از خوردگي، آسیب به رنگ باید سریعاً برطرف شود. رایج‌ترین انواع آسیب به رنگ، و آسیبي که مي‌توانید خودتان برطرف نمایید:

- آسیب‌هاي جزیي رنگ و خراشیدگي‌ها
- به عنوان مثال ساییدگي بر روي لبه باله و آستانه درب

هنگام لکه‌گیري، خودرو باید کاملاً تمیز و خشک شود و داراي دماي بالاي +15 درجه سانتیگراد باشد.

لکه‌گیري آسیب‌هاي جزیي رنگ

مواد:

- پاک‌کننده زنگ (ماده جلادهنده سرد) - تیوب یا قوطي.
- آستري - قوطي.
- رنگ اسپري یا قلم لکه‌گیري (سر قلم حاوي خمیر ساینده براي لایه روي رنگ است).
- چاقوي کوچک یا مورد مشابه.
- برس.

چنانچه آسیب به فلز زیرین نرسیده است و لایه رنگ آسیب‌دیده هنوز در جاي خود است، رنگ را مي‌توان مستقیماً پس از تراشیدن جزیي و برداشتن هرگونه آلودگي، اعمال نمود.

چنانچه آسیب به فلز زیرین رسیده است، مراحل زیر را انجام دهید:

1 با یک چاقو یا وسیله مشابه، سطح آسیب‌دیده را کاملاً بتراشید تا سطح فلز نمایان شود و لبه‌هاي رنگ را نیز پخ کنید.

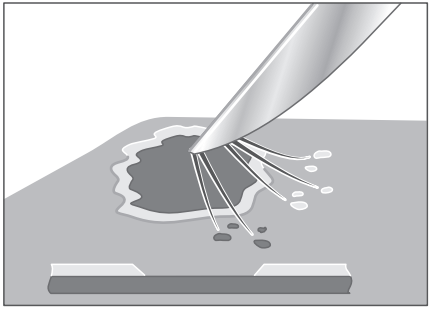

کاملاً رنگ را بتراشید

2 پاک‌کننده زنگ بمالید (مراقبل چشمان و پوست خود باشید)، چند دقیقه صبر کنید و سپس به طور کامل آبکشي کنید. با دستمال خشک کنید!

3 رنگ آستري (لایه اول رنگ) را خوب هم بزنید و چند لایه آنرا با یک قلم ظریف یا چوب کبریت بمالید.

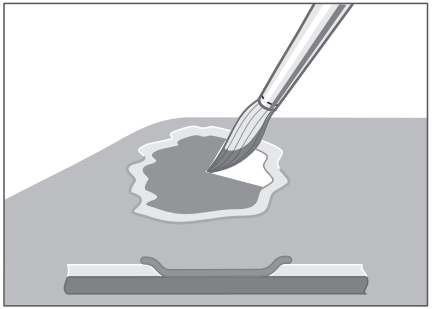

آستري و رنگ را بمالید

4 هنگامي که لایه آستري خشک شد، لایه رویي را با یک فرچه بمالید. مطمئن شوید رنگ خوب هم زده شده است. چند لایه نازک را بمالید و پس از هر بار مالیدن رنگ صبر کنید تا خشک شود.

5 براي خراش‌هاي روي رنگ، مراحل بالا را انجام دهید، اما لازم است رنگ آسیب‌ندیده را با پوششي محافظت کنید.

Provided by Volvo Trucks

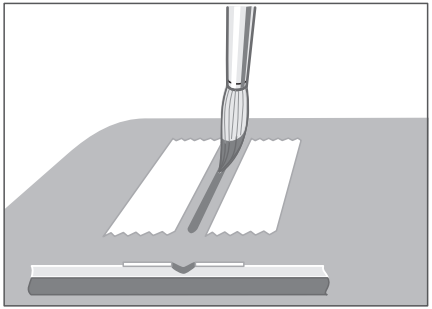

پوشاندن رنگ آسیب‌ندیده

6 چند روز صبر کنید، و سپس لایه پرداخت نهایی را بمالید. درپوش قلم لکه‌گیري حاوي خمیر ساینده است که براي جلادادن لکه‌گیري‌ها استفاده مي‌شود. از یک پارچه نرم استفاده کنید و خمیر ساینده را تنها به مقدار نیاز استفاده کنید.

Provided by Volvo Trucks

تایرها

درصورت رانندگي با لاستیک‌هاي داراي عمق شیار کم احتمال اینکه بر روي سطح خیس سر بخورید وجود دارد، و اصطکاک ضعیفي با سطح خیس جاده خواهید داشت.
چنانچه فشار در لاستیک‌ها بیش از حد پایین باشد، مصرف سوخت به شدت بالا مي‌رود.
درصورتي که فشار باد تایرها درست نباشد، لاستیک‌ها با سرعت بیشتري ساییده مي‌شوند.
به همین دلیل، باد تایرها باید به صورت مرتب بررسي شده و مطمئن شوید کامیون شما در بهترین شرایط براي رانندگي ایمن و اقتصادي است.

توصیه هایی در مورد جلوگیری از ساییدگی غیرضروری تایر

- فشار هواي صحیح را حفظ کنید: نه خیلي زیاد و نه خیلي کم.
- به خاطر داشته باشید که سایش تایر با بالارفتن سرعت افزایش مي‌یابد.
- از قراردادن بار اضافي، به عنوان مثال بار نامتعادل، بر روي تایرها خودداري نمایید.
- در هنگام بالانس نبودن چرخ‌ها از راندن کامیون خودداري نمایید.
- تنظیم چرخ را به شکل منظم، حداقل سالي دو بار، بررسي کنید.
- تایرهاي را بي‌دلیل جابجا نکنید.

تایرهاي زاپاس

اگر مي‌خواهید تایر تعویض کنید، از جدول‌های مربوط به این استفاده کنید. اطلاعات بیشتر را مي‌توانید در http://www.etrto.org/ بیابید.

چرخهای دوتایی

تنها تایرهای همنوع را در چرخهای دوتایی استفاده کنید. قطر تایرها حداکثر می تواند 6 میلی متر تفاوت داشته باشد.

بازدید فشار تایر

فشار تایر را در هنگام سوخت‌گیري حداقل هر 14 روز یک بار بررسي کنید. فشار را مطابق با ساختار بدنه کامیون و بار محور تطبیق دهید نه با بار حداکثر فني. به خاطر داشته باشید فشار لاستیک زاپاس را نیز هر چند وقت یکبار بررسي کنید.

فشار تایر توصیه‌شده

به توصیه‌هاي سازنده تایر عمل نمایید. در مواردي که توصیه‌اي وجود ندارد، مي‌توانید به طور موقت فشارهاي تایر را بر طبق جدول زیر کاهش دهید.

توجه
فشارهاي تایر در جدول زیر از کتابچه استاندارد ETRTO (سازمان فني تایر و رینگ اروپا) استخراج شده است. اعضاي ETRTO همگي سازندگان عمده تایر هستند و همگي از این کتابچه استاندارد به عنوان مبناي کار خود استفاده مي‌کنند.

Provided by Volvo Trucks

چرخ‌ها و تایرها

نصب تکی

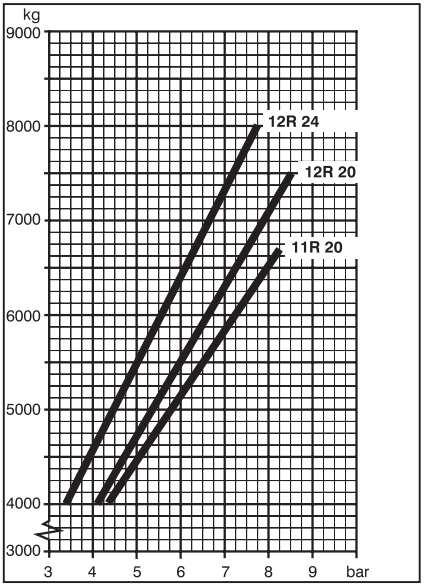

نصب دوتایی

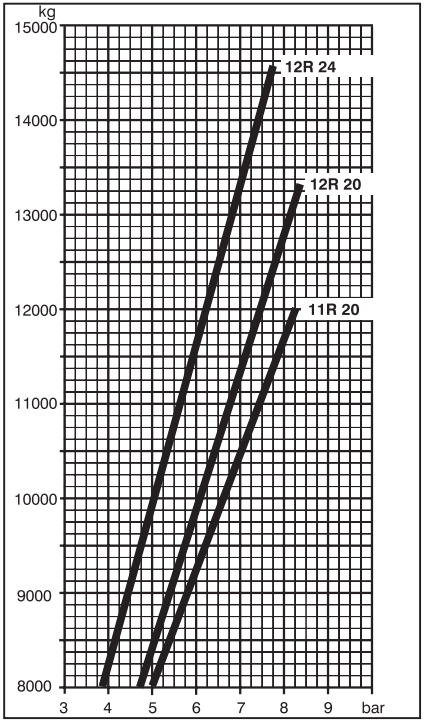

Provided by Volvo Trucks

T 945784

نصب دوتایی

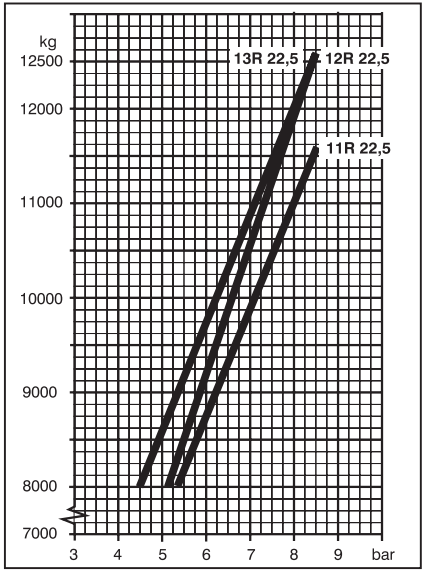

نصب تکی

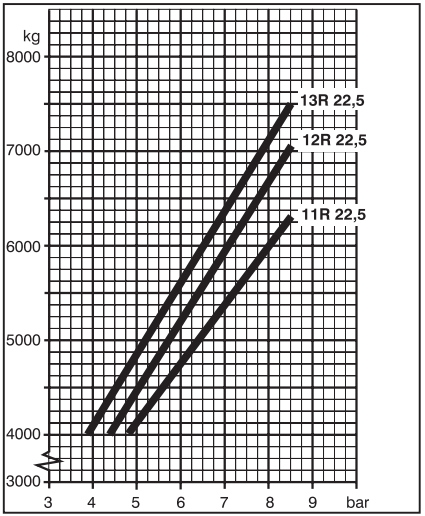

Provided by Volvo Trucks

چرخ‌ها و تایرها

نصب تکی

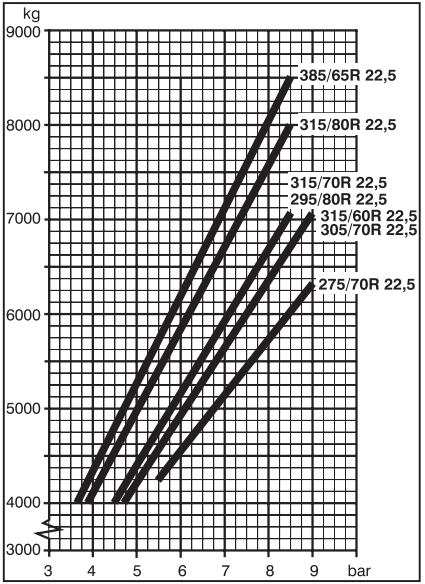

نصب دوتایی

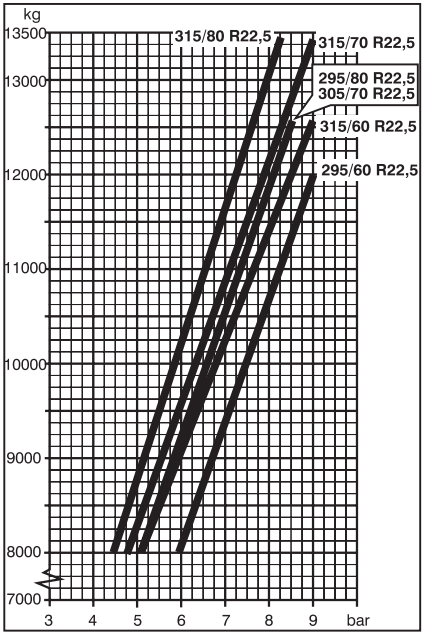

Provided by Volvo Trucks

T 945784

تعویض چرخها

باز کردن چرخ

1 چرخ‌هایی که بر روي زمین قرار می‌گیرند را مهار کنید.

2 مطمئن شوید ترمزهاي چرخ‌هایی که قرار است باز شوند، اعمال نشده‌اند.

3 جک را زیر محور در در نزدیک‌ترین حد ممکن یه چرخ قرار دهید.

4 مهره‌هاي چرخ را چندین دور شل کنید.

5 خودرو را بلند کنید تا چرخ‌ها از زمین جدا شوند (با بلندکردن یک طرف در هر نوبت).

6 مهره‌هاي چرخ را به طور کامل باز کنید.

7 چرخ را باز کنید.

هشدار

- هیچگاه زیر خودرویی که بلند شده است یا بر روي جک است، نروید!
- جک را بر روي یک سطح محکم، افقي و غیرلغزنده قرار دهید!
- چرخ‌هایی که بر روي زمین قرار دارند باید با بلوک‌هاي چوبی سنگین یا سنگ‌هاي بزرگ مهار شوند. موانع را هم در جلو و هم در پشت چرخ‌ها قرار دهید.
- ترمزهاي چرخ‌هایی که باید باز شوند را آزاد کنید.

توجه

جک نباید روی پایه کمک فنر یا پایه میل ضد غلت فشار بیاورد.

چرخ را نصب کنید

توجه

همواره از پیچ‌هاي دوسررزوه و مهره‌هاي چرخ که مخصوص چرخ‌هاي شما توصیه شده‌اند، استفاده کنید. انواع مختلف چرخ احتیاج به پیچ‌هاي دوسررزوه و مهره‌هاي چرخ مختلف دارند.

چرخ دیسکی 22.5 اینچ

1 فقط با استفاده از روغن، رزوه‌هاي پیچ چرخ را تمیز و روغنکاري کنید.

2 سطوح تماس چرخ‌ها، کاسه ترمزها و توپی چرخ‌ها را تمیز کنید.

3 ترمزها را آزاد کنید (در غیر اینصورت کاسه ترمز بیضي‌شکل خواهد شد).

4 پیچ‌های چرخ را با گشتاور 200 Nm ±8 سفت کنید. مطابق با تصویر به ترتیب سفت کنید.

5 پس از سفت کردن مطابق گشتاور، به صورت زاویه‌ای مهره‌های چرخ را تا زاویه 90°±10° کنید. مطابق با تصویر به ترتیب سفت کنید. مهره‌هاي چرخ را هنگامی که کامیون مسافت کوتاهی (حدود 200کیلومتر) دیگر تغییر ندهد، مدتی مدتار

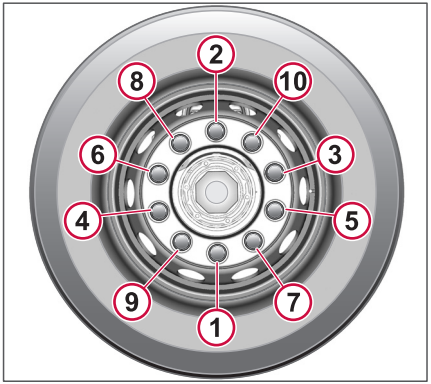

ترتیب سفت کردن در چرخ دیسکی 22.5 اینچی.

توجه

اگر گشتاور سفت کردن هر یک از مهره‌های چرخ هنگام سفت کردن مهره‌ها کمتر از 670 Nm باشد، باید تمام مهره‌های چرخ را شل کرد و دوباره بر اساس ترتیب سفت کردن خود به صورت گشتاوری و زاویه‌ای سفت کرد. **هر شش ماه یک بار**: صرف‌نظر از اینکه چرخ‌ها برداشته شده‌اند یا نه، کلیه مهره‌های چرخ‌ها را بررسی و مجدداً سفت کنید.

توجه

توجه نمایید که اندازه پیچ‌هاي چرخ M22x1.5 است، و نه شبیه مدل‌هاي قدیمی‌تر ولوو که 7/8"-14 با رزوه UNF بودند.

Provided by Volvo Trucks

چرخ ديسكي براي ترمزهاي ديسكي

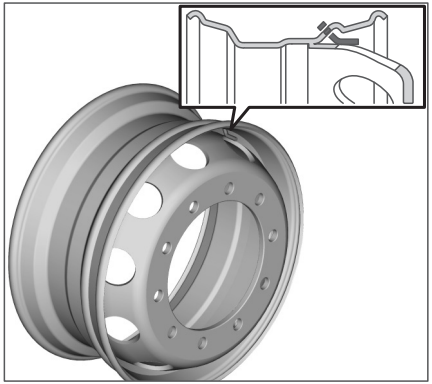

در خودروهای دارای ترمزهای دیسکی فقط از چرخهای دیسکی دارای سوپاپ خارجی استفاده کنید.

چرخ را مي‌توان بر روي خودروهايي با ترمزهاي كاسه‌اي استفاده نمود.

رنگ‌كردن رينگ‌هاي چرخ

در طول رنگ‌كردن، بايد براي اطمينان از اينكه سطوح تماس توپي و كاسه ترمز رنگ نمي‌شوند، پوشانده شوند.
تنها آستر و پرداخت اصلي مي‌توانند بر روي سطوح تماس رينگ چرخ، هم داخل و هم خارج آن، باقي بمانند. چنانچه لايه رنگ بيش‌ازحد كلفت باشد، خطر شل‌شدن مهره‌هاي چرخ وجود دارد.

زنجيرهاى چرخ

زنجير چرخ بر روي محور جلو ترجيحاً بايد در سمت شاگرد سوار شود. در سمت راننده خطر اين وجود دارد كه زنجير به ميله موج‌گير آسيب بزند.

- مطمئن شوید لاستیک‌ها همواره دارای فشار صحیح هستند و اندازه و نوع لاستیک‌های صحیح استفاده می‌شوند.

T 945784

Provided by Volvo Trucks

تعویض فیلتر هوای سیستم تهویه مطبوع

فیلتر هوا را هر دوازده ماه یک بار تعویض نمایید. درصورت کثیف‌شدن فیلتر آنرا تکان داده و با برس تمیز کنید. هیچگاه فیلتر را نشوئید.

1 شبکه فیلتر را شل کنید.
2 فیلتر را باز کرده و دور بیاندازید.
3 نگهدارنده فیلتر را تمیز کنید.
4 فیلتر نو را نصب کنید.
5 شبکه فیلتر را تعویض کنید. مطمئن شوید گیره‌ها در جایگاه خود قرار می‌گیرند.

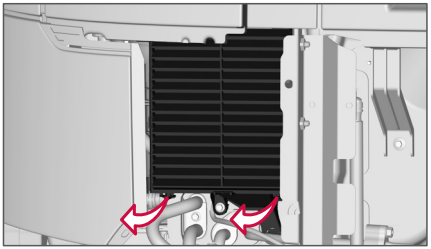

نگهدارنده فیلتر براي سامانه تهویه مطبوع.

احتیاط

ماده سرد کننده برای سلامتی خطر دارد. سیستم تهویه مطبوع فقط باید توسط پرسنل مورد تایید سرویس شود.

بخاري پارک

نگهداري بخاري

براي اینکه بخاري به شکل موثر و قابل‌اطمیناني کار کند، باید آنرا در فواصل منظم، حتي در هواي داغ، روشن کرد.

هر 30 روز یکبار، هنگامي که زمان تمیزکردن فرا می‌رسد، پیامي بر روي صفحه‌نمایش ظاهر می‌شود. بخاري باید براي حداقل 20 دقیقه کار کند. دماي را در گرم‌ترین درجه ممکن تنظیم کنید، و چنانچه دماي اتاقک بیش‌ازحد داغ شد، پنجره‌ها و درب‌ها را باز کنید.

چنانچه در هنگامي که پیام نشان داده شد، تمیزکردن را شروع نکنید، هر هفته یک پیام یادآوري بر روي صفحه‌نمایش ظاهر می‌شود.

امکان شروع عملکرد تمیزکردن به صورت مستقیم از منو وجود دارد.

صفحه‌نمایش اطلاعات راننده

Maintenance
P-heater cleaning ↳

سرویس پیشگیرانه

برخي از قطعات در بخاري پارک قابل‌تعویض بوده و داراي یک عمر کاري تخمیني هستند. هنگامي که یکي از قطعات به پایان عمر کاري تخمیني خود نزدیک شود، پیغام «Upcoming service» بر روي صفحه‌نمایش نشان داده می‌شود.

چنانچه بخاري روشن نمی‌شود

چنانچه بخاري روشن نشد، یا اینکه در هنگام کار خاموش می‌شود، موارد زیر را بررسي کنید:

- فیوز.
- سطح سوخت در مخزن.
- فشار پایین در مخزن.
- مسدودنبودن جریان هوا.

سعي کنید بخاري را مجدداً روشن کنید.

درصورت خاموش‌شدن مجدد آن یا روشن‌نشدن آن، با یک تعمیرگاه مجاز ولوو تماس بگیرید. (درصورت خاموش‌شدن بر اثر میزان پایین سوخت یا فشار پایین مخزن سوخت، ممکن است لازم باشد شش بار سعی کنید بخاری روشن شود).

Provided by Volvo Trucks

سیستم سوخت

همواره به خاطر داشته باشید که در هنگام کار بر روي سیستم سوخت موتور دیزل، نهایت تمیزي را رعایت نمایید. براي جلوگیري از تشکیل میعان، مطمئن شوید مخزن تا بیشترین حد ممکن پر شده است. در هنگام سوخت‌گیري، باید همواره مطمئن شوید که اطراف سوراخ سوخت‌گیري و درپوش سوخت‌گیري تمیز است. دقت کنید که سوخت را از مخزن یا سیلندر خود فیلتر کنید و مطمئن شوید کلیه ظروف تمیز هستند.

فیلتر سوخت

در هنگام تعویض روغن، در صورت لزوم، در مواردي مانند موارد زیر، فیلتر سوخت را تعویض نمایید:

- افت فشار سوخت.
- کاهش خروجي توان.
- کیفیت نامناسب سوخت.
- روشن‌شدن علامت فیلتر سوخت مسدود.

علامت فیلتر سوخت مسدود

تعویض فیلتر

1 بست فیلتر را به طور کامل تعویض تمیز کنید.
2 فیلتر را با استفاده از آچار فیلتر باز کنید.
3 واشر فیلتر نو را به سوخت دیزل آغشته کنید.
4 فیلتر را با دست بپیچانید تا واشر لاستیکي با سطح آب‌بندي تماس پیدا نماید.
5 سپس 3/4 تا 1 دور دیگر (یا مطابق با علامت بر روي فیلتر) بپیچانید.
6 سیستم سوخت را هواگیري نمایید.
7 موتور را روشن کنید.
8 مطمئن شوید فیلتر نشتي ندارد.

توجه
فیلتر جدید باید در هنگام نصب خالی باشد. در هیچ شرایطی فیلتر را قبل از نصب با سوخت پر نکنید.

هواگیري

سیستم سوخت را هواگیري نمایید:

- چنانچه مخزن سوخت خشک شده‌است.
- پس از تعویض فیلتر.
- پس از کار بر روي سیستم سوخت.

در هنگام هواگیري، سوخت و هرگونه هوا به درون مخزن پمپاژ مي‌شوند. براي سوخت‌هاي ریخته‌شده احتیاجي به ظرف نیست.

هواگیري

1 موتور را خاموش کنید.
2 ترمز دستي را اعمال کنید.
3 اتاقک را کج کنید.
4 عایق‌بندی صوتی روي قطعه شاسي سمت چپ را بردارید.
5 با استفاده از پمپ دستي بر روي بست فیلتر سوخت 200-300 بار پمپ بزنید تا احساس کنید پمپ سفت شده است. بدین ترتیب هواگیري کامل مي‌شود. نیازي نیست نوک باز شود.
6 موتور را روشن نموده و با دور آرام کار کنید.
7 چنانچه روشن کردن موتور دشوار است، مجدداً هواگیري کنید.
8 اجازه دهید موتور با دور آرام کار کند.
9 وجود نشتي را بررسي کنید.
10 مطمئن شوید موتور به صورت یکنواخت کار مي‌کند.
11 عایق صدا را نصب کنید.

توجه
هرگز سیستم را با استفاده از موتور استارتر هواگیری نکنید.

جداکننده آب

صفحه‌نمایش اطلاعات راننده

Maintenance
Water draining

هنگامي که جداکننده آب باید خالي شود، این مسئله بر روي صفحه‌نمایش اطلاعات راننده بوسیله علامت «Water in fuel filter» نشان داده مي‌شود.

Provided by Volvo Trucks

تخلیه در صفحه‌نمایش فعال مي‌شود.

آب ممکن است حاوي مقادیر کمي دیزل باشد و باید در جایي که به محیط‌زیست آسیب نمي‌زند، تخلیه شود.

توصیه‌ها

- موتور باید خاموش شده و سوئیچ استارت حداقل در وضعیت «برق تجهیزات جانبي» قرار گیرد.
- ترمز دستي اعمال شد.

چنانچه هنگامي که شرایط برآورده شد، «Water draining not possible» در صفحه‌نمایش اطلاعات راننده نشان داده شود، ایرادي در سیستم وجود دارد. با یک تعمیرگاه مجاز ولوو تماس بگیرید.

علامت وجود آب در سوخت

مخزن سوخت

فیلتر تهویه مخزن سوخت

فیلتر در بازارهاي خاصي وجود دارد و باید هر 24 ماه یک بار تعویض شود. تحت‌شرایط خاصي، فیلتر باید به دفعات بیشتري تعویض شود، به عنوان مثال هنگام رانندگي در شرایط پرگردوخاک.

تخلیه مخزن سوخت

هر گونه رسوب گل و لاي و آب میعان‌شده را سالي یک بار از داخل مخزن سوخت تخلیه نمایید. این کار خطر ورود آب را به داخل موتور و بروز نقص را کاهش مي‌دهد.

1 ظرفي را در زیر درپوش تخلیه مخزن سوخت قرار دهید.

2 درپوش را شل کرده و چندین دور بپیچانید تا رسوبات همراه با گل و لاي و آب تقطیرشده شروع به خارج شدن از سوراخ تخلیه نمایند. از بازکردن کامل درپوش خودداري نمایید زیرا مخزن سوخت ممکن است به طور کامل تخلیه شود.

3 اجازه دهید تخلیه شود تا سوخت تمیز خارج گردد.

4 درپوش تخلیه پایین را در جاي خود بپیچانید.

5 ظرف را در محلي که براي محیط‌زیست مضر نیست، تخلیه کنید.

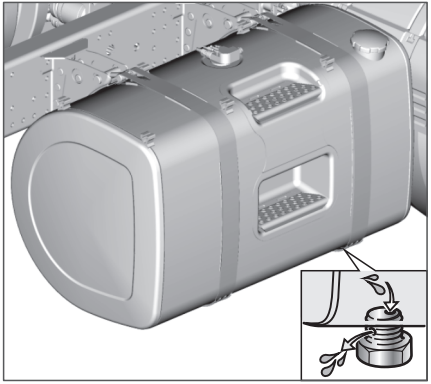

تمیزکردن مخزن AdBlue

درصورت ریختن اشتباهي دیزل یا مایعي غیر از AdBlue، ممکن است لازم باشد مخزن AdBlue را تمیز کنید. آنرا آب‌کشي کنید و در صورت عدم تاثیر آب، از ماده تمیزکننده خانگي استفاده کنید. به طور کامل با آب بشوئید تا اثري از ماده تمیزکننده باقي نماند زیرا در غیر اینصورت، مبدل کاتالیزوري آسیب خواهد دید.

1 ظرفي را در زیر درپوش تخلیه مخزن AdBlue قرار دهید.

2 درپوش را شل کرده و چندین دور بپیچانید تا از سوراخ تخلیه مخزن جریان یابد.

3 اجازه دهید تا مخزن به طور کامل خالي شود.

Provided by Volvo Trucks

4 مخزن را کاملاً با آب خوب بشوئید. مطمئن شوید تمام آب قبل از ادامه کار به طور کامل تخلیه شود.

5 درپوش را به جاي خود بازگردانید.

6 ظرف را در محلي که براي محیط‌زیست مضر نیست، تخلیه کنید.

توجه
پس از تخلیه مخزن، آنرا باید با حداقل 5 لیتر Adblue تازه پر کرد.

توجه
نباید اجازه دهید AdBlue ریخته‌شده وارد سیستم تخلیه عادي شود.

Provided by Volvo Trucks

تسمه‌هاي محرک

بازدید تسمه های محرک (Multi-V)

تسمه‌هاي محرک موتور را بررسي کنيد.
درصورت کنده‌شدن قطعه‌اي از قسمت‌هاي شياردار تسمه، تسمه را تعويض نماييد.

تسمه فن داراي يک تسمه سفت‌کن خودکار است که خطر لغزش را کاهش و عمر کاري آنرا افزايش مي‌دهد. تسمه محرک دينام/کمپرسور (تهويه هوا) داراي تسمه‌سفت‌کن خودکار نبوده و بنابراين کشش تسمه محرک بايد بررسي شود. با يک تعميرگاه مجاز ولوو تماس بگيريد.

Provided by Volvo Trucks

کارکردن روی سیستم الکتریکی

برخي از امور مربوط به سامانه برق کامیون، مانند تعویض فیوزها، را لازم است خود شخصاً انجام دهید.

نکات زیر باید هنگام کار بر روي سامانه برق رعایت شود:

- هنگام نصب باطري‌ها، مطمئن شوید که به شکل صحیحي متصل شده‌اند.
- هیچگاه هنگامي که باطري قطع است، از آلترناتور استفاده نکنید. باطري‌ها و آلترناتور نباید در زماني که موتور روشن است، قطع شوند.
- در مواردي مانند تعویض باطري، ترمینال منفي باطري همواره باید اول جدا شود و در آخر نصب شود. این کار خطر اتصال کوتاه و ایجاد جرقه را که مي‌تواند به خاطر وجود گاز اکسید هیدروژن خطرناک باشد، کاهش مي‌دهد.
- باتري‌هاي بوستر باید به شکل صحیحي وصل شوند تا از واردآوردن آسیب به یکسوکننده‌هاي آلترناتور پیشگیري شود.
- هنگام شارژکردن باطري‌ها، حداقل یکي از کابل‌هاي باطري (مثبت یا منفي) باید جدا شود. با اینحال، اگر حسگر باطري بر روي ترمینال منفي نصب است، همواره از طریق حسگر باطري شارژ کنید.
- هنگام کار بر روي سامانه برق کامیون، باطري‌ها را باید بوسیله جداکردن ترمینال منفي، از مدار خارج کنید.
- هنگام قطع باتري‌ها، ترمز دستي نباید اعمال شود.
- هنگام تعویض فیوض، کلید اصلي را قطع کنید.
- همواره از فیوز داراي ابعاد توصیه‌شده استفاده کنید.

برای اتصال باتری‌های کمکی به بخش استارت اضطراري، صفحه ۲۴۷ مراجعه نمایید .

توجه

در صورتي که باطري‌ها باید جدا شوند، سیستم الکتریکي باید در حالت عملکردي «PARKED» (پارک‌شده) باشدبه بخش کلید برق اصلي، صفحه ۱۰۱ مراجعه نمایید .

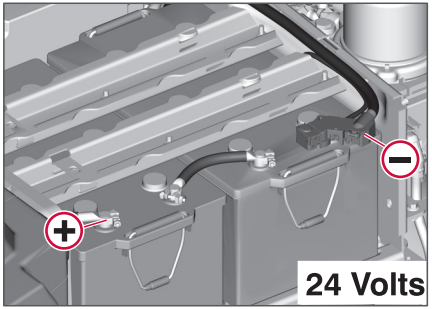

احتیاط

واحدهاي کمک‌استارت نباید متصل شوند زیرا این دستگاه‌ها مي‌توانند ولتاژهاي بسیار بالا ایجاد نموده و به واحدهاي کنترل آسیب وارد نمایند.

دستورالعملهایی برای جوش دادن الکتریکی

این دستورالعمل‌ها به طور کلي درمورد کلیه انواع کارهاي جوشکاري الکتریکي انجام‌شده بر روي کامیون مصداق دارند.

جوشکاري باید بسیار دقیق انجام شود تا بتوان اتصال مناسبي بدست آورد. براي جلوگیري از واردآمدن صدمات و حوادث، نهایت احتیاط را اعمال نمایید.

هنگام انجام جوشکاري، اقدامات زیر باید به منظور جلوگیري از بروز صدمات بدني و آسیب به کامیون رعایت شوند:

- نقطه جوشکاري را به طور کامل تمیز کنید. قطعات حساس، مانند لوله‌ها (برق و هوا)، باید محافظت شده یا برداشته شوند.
- سطحي که قرار است جوشکاري شود، و همینطور محل اتصال زمین شاسي دستگاه جوشکاري، باید تمیز شود. رنگ، خوردگي، روغن، گریس، خاک و غیره باید تمیز شوند.
- اتصال زمین شاسي دستگاه جوشکاري باید، بدون استثنا به قسمتي که باید جوشکاري شود، و در نزدیکترین جاي ممکن به نقطه جوشکاري متصل شود. گیره اتصال نیز باید اتصال خوبي با ماده‌اي که قرار است جوشکاري شود داشته باشد تا از آسیب‌دیدن قطعات الکتریکي جلوگیري شود. چنانچه دو قطعه باید به هم جوش شوند، هر دو قطعه باید به اتصال زمین شاسي دستگاه جوشکاري متصل شوند.
- مطمئن شوید که محفظه‌هاي بیروني قطعات الکتریکي (مانند واحدهاي کنترل) یا

Provided by Volvo Trucks

الكترودهاي جوشكاري يا اتصال زمين شاسي دستگاه جوشكاري تماس پيدا نكنند.

- اصولاً جريان مستقيم بايد براي جوشكاري استفاده شود.
- هنگام انجام جوشكاري در اتاقک، كيسه‌هاي هوا (ايربگ) بايد قطع شوند تا از خطر بروز آسيب بدني جلوگيري شود.

پس از انجام جوشكاري: نقطه جوشكاري را رنگ بزنيد.

باطري‌ها

بعضی از کامیون‌ها به گونه‌ای استفاده می‌شوند که باتری‌ها در طول چرخه کار عادی کاملا شارژ نمی‌شوند. در این حالت برای قابل قبول مانده عملکرد کامیون، باید باتری‌ها را با استفاده از شارژ اضافه خارجی شارژ کرد. با بررسی منظم شارژ باتری‌ها و در صورت نیاز شارژ با استفاده از شارژ اضافه خارجی عمر مفید و عملکرد باتری‌ها حفظ می‌شود.

جعبه باتري

پوشش جعبه باتري با پيچ گردان باز مي‌شود.

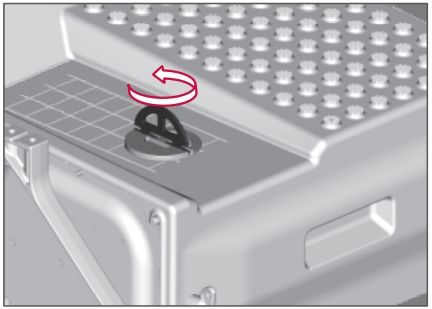

پيچ‌گردان پوشش باطري.

اتصال باتري

هنگام تعويض باطري‌ها، لازم است نگهدارنده‌هاي باطري‌ها را با گشتاور سفت‌كردن صحيح مجدداً نصب نمود.

مهره‌ها را تا 16 نيوتن‌متر سفت كنيد.

پایش باتري

باتری بوسیله سیستمی که به طور پیوسته وضعیت باتری را اندازه می‌گیرد، پایش می‌شود. دو ویژگی مورد پایش قرار می‌گیرد.

- سطح شارژ
- وضعیت سالم‌بودن باتری، یعنی ظرفیت دریافت شارژ و قدرت تغذیه برق آن.

با روشن نگه داشتن موتور برای شارژ کردن ژنراتور یا با افزایش شارژ از طریق منبع تغذیه‌خارجی سطح شارژ افزایش پیدا میکند.

وضعیت سلامت باتری بر اثر مرور زمان و به دلیل بارکشی سنگین، مانند توقف‌های شبانه همراه با تخلیه‌های سنگین باتری، کاهش می‌یابد هنگامی که ظرفیت شارژ شدن و خروجی تغذیه آن تقلیل یابد، آسیب وارده دائمی است. برای حفظ وضعیت سلامت مناسب و عمر کاری طولانی، باتری باید به صورت منظم تحت افزایش شارژ با منبع خارجی قرار داشته باشد. از تخلیه‌های کامل باتری خودداری نمایید.

توجه
به صورت منظم با منبع خارجی شارژ کنید

تأثیر دما

دما به میزان زیادی بر سطح شارژ باتری تأثیر می‌گذارد. در دماهای پایین، توانایی باتری برای دریافت شارژ به میزان زیادی کاهش می‌یابد.

Provided by Volvo Trucks

در دمای 25+ درجه سانتیگراد، باتری می‌تواند به 100 درصد سطح شارژ برسد.

در دمای 18- درجه سانتیگراد، باتری تنها می‌تواند به 50 درصد سطح شارژ برسد.

شارژ کردن در دماهای پایین

رایج‌ترین دلیل ایجاد مشکل برای باتری در شرایط سرد عدم وجود شارژ منبع خارجی همراه با دوره‌های زمانی کوتاه مدت رانندگی است.

در شرایط آب‌وهوایی سرد شارژ کردن با آلترناتور کامیون دارای راندمان پایین‌تر است. به همین دلیل استفاده منظم از شارژ با منبع خارجی بسیار مهم استبه بخش شارژ با منبع خارجی، صفحه ۲۱۶ مراجعه نمایید .

صفحه‌نمایش اطلاعات راننده

یک درجه در صفحه‌نمایش اطلاعات راننده وجود دارد که وضعیت باتری را نشان می‌دهد.

1 سطح شارژ باتری (ظرفیتی که شارژ می‌شود و می‌تواند برای استارت‌زدن یا سایر مصرف‌کننده‌ها استفاده شود).

2 سطح شارژ ممکن (ظرفیتی که می‌توان شارژ نمود).

3 به دلیل دمای پایین، ظرفیت را نمی‌توان استفاده نمود.

به دلیل اینکه دمای پایین با یک علامت دانه برف مشخص شده است، ظرفیت را نمی‌توان استفاده کرد.

علامت ظرفیتی که نمی‌توان به دلیل دمای پایین شارژ نمود.

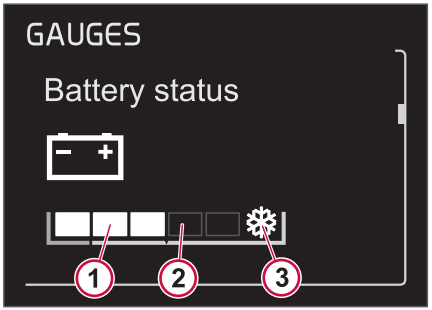

1 ظرفیت در باتری‌ای که شارژ می‌شود.

2 ظرفیت در باتری‌ای که می‌توان شارژ نمود.

3 به دلیل دما، ظرفیت را نمی‌توان شارژ نمود.

وضعیت سلامت باتری

زمانی که وضعیت سلامت باتری پایین باشد برخی از بخش‌های باتری شارژ نمی‌شود. این حالت موجب می‌شود نماد اثر دما زودتر از حالت عادی نشان داده شود.

نظارت بر شارژ

سیستم به طور ثابت ولتاژ شارژ را تنظیم می‌کند تا در عین محافظت از باتری، موثرترین شارژ بدست آید. درنتیجه سطح شارژ متفاوت است.

پیام‌های صفحه‌نمایش

هنگامی که شارژ باتری کم است، صفحه‌نمایش اطلاعات راننده پیام‌هایی را نشان می‌دهد. به عنوان مثال، متن زیر ممکن است نشان داده شود:

"Battery level low. Risk for premature battery ageing."

"START ENGINE, Battery level critical. Recharge immediately."

"REPLACE BATTERY, Battery capacity low"

برای جلوگیری از مشکلات مربوط به باتری‌های آسیب‌دیده و وجود هرگونه مشکل استارت‌زدن، دستورالعمل‌ها را دنبال کنید.

باتری در حال تمام شدن . امکان خرابی باتری

باتری‌ها اکنون تا سطح شارژ زیر 50 درصد تخلیه شده‌اند. سطوح زیر 50 درصد تأثیر منفی بر عمر کاری باتری دارند.

به عنوان مثال، این مسئله ممکن است در طول پارک در شب در هنگامی که خنک‌کننده پارک و سایر مصرف‌کننده به طور کامل باتری را تا سطح مضری تخلیه کرده‌اند، اتفاق بیفتد.

فعالیت: استفاده از جریان برق در زمان خاموشی موتور را محدود و به طور منظم از شارژ با منبع خارجی استفاده کنید.

"موتور را روشن کنید، باتری در حال تمام شدن . فوراً شارژ کنید."

اکنون باتری‌ها به حدی تخلیه شده‌اند که به زودی خطر این وجود دارد که موتور را نتوان روشن کرد.

Provided by Volvo Trucks

برای اینکه بتوان بیشترین دقت لازم را داشت، پیام تأثیر دما و شرایط کلی باتری را در نظر می‌گیرد.

فعالیت: موتور را روشن کنید و فوراً از شارژ منبع خارجی استفاده کنید.
کلیه بارهای مصرفی را با استفاده از کلید اصلی خاموش کنید، در صورتی که امکان شارژ باتری‌هابه بخش کلید برق اصلی، صفحه ۱۰۱ مراجعه نمایید وجود ندارد.

REPLACE BATTERY, Battery" "capacity low

پیام نشان می‌دهد که باتری‌های کهنه شده و دچار آسیب دائم شده‌اند.

این بدان معناست این خطر وجود دارد در هنگامی که دما به زیر 0 درجه سانتیگراد می‌رسد، موتور را نتوان روشن نمود.

توقف‌های شبانه و توقف‌های شبانه می‌تواند مشکل‌زا باشد.

اقدام: پیام را به مثابه توصیه‌ای برای تعویض باتری درنظر بگیرید. این کار از یک توقف برنامه‌ریزی‌نشده در طول فصل سرد یا مشکلات مربوط به توقف‌های شبانه یا طولانی جلوگیری می‌کند.

تعویض باطري‌ها

نظارت بر وضعیت باتری‌ها احتیاج به آزمایش‌کردن طولانی در حین ایجاد سامانه دارد تا مقادیر قابل‌اطمینانی بدست آید. هنگام تعویض باتری‌ها، سامانه نظارت باید کالیبره شود. براي حفظ ظرفیت اندازه‌گیري بالا، باطري‌هاي ولوو باید استفاده شود. با یک تعمیرگاه مجاز ولوو تماس بگیرید. هنگام تعویض باتری‌ها، سامانه الکتریکي باید در وضعیت «Parked» باشدبه بخش منبع تغذیه، صفحه ۱۰۰ مراجعه نمایید .

بازیابی داده‌هاي سرویس

صفحه‌نمایش اطلاعات راننده

Maintenance
Service data reset ↳

هنگام تعویض باتری‌ها، سیستم نظارت باید کالیبره شود. کالیبراسیون باید تنها زمانی انجام شود که باتری‌های کاملاً شارژشده نصب شده باشند.

چنانچه کالیبراسیون در هر زمان دیگری انجام شود، کلیه داده‌های اندازه‌گیری باید تصحیح شود. در این صورت، پیام‌های هشدار و درجه باتری‌ها قابل‌اطمینان نخواهند بود.

برای اینکه دقت اندازه‌گیری مناسب باشد، نوع باتری صحیح را در منوی صفحه‌نمایش انتخاب کنید. استفاده از باتری‌هایی متفاوت از مدل‌های نشان‌داده‌شده در منو موجب اندازه‌گیری‌هایی با دقت پایین‌تر خواهند شد.

منو دارای رمز عبور است. رمز عبور اولیه خودرو که در زمان تحویل از کارخانه بر روی آن قرار داده شده است، در ویژگی‌های کامیون داده شده استبه بخش
رمز عبور
، صفحه ۲۳۹ مراجعه نمایید .

> **توجه**
>
> سامانه نظارت را تنها در زمانی که باتری‌های نو نصب شده‌اند، کالیبره کنید.

شارژ با منبع خارجی

بسیاری از سیستم‌های کامیون از باتری استفاده می‌کنند. بسیاری از سیستم‌ها نیز، مانند یخچال، چراغ‌ها، سیستم مدیریت حمل‌ونقل و بدنه، باید هنگامی که موتور خاموش است کار کنند.

دینام هرگز نمی‌تواند باتری را 100 درصد شارژ کند، در شرایط مناسب، حداکثر 90 درصد قابل‌دستیابی است.

برای حفظ عمر مفید باتری‌ها، باید حداقل هر سه هفته یک بار آن‌ها را با منبع خارجی شارژ کرد، حتی اگر به نظر می‌رسد کاملاً شارژ شده‌اند.

برای سیستم‌هایی که هنگام خاموش بودن موتور بار زیادی را بر باتری وارد می‌کنند - مانند بالابر انتهایی - توصیه می‌شود شارژ با منبع خارجی به صورت روزانه انجام شود.

مثال: یک یخچال می‌تواند 1 آمپر در ساعت مصرف کند که برابر با حدود 60 آمپرساعت در طول آخرهفته خواهد شد. به عبارت دیگر، هفته کاری با باتری‌ها نیمه تخلیه‌شده آغاز خواهد شد.

> **توجه**
>
> شارژ اضافه خارجی حداقل هر سه هفته یک بار انجام بدهید تا عمر مفید طولانی حفظ شود.

توصیه‌های مربوط به زمان شارژ کردن

توصیه زیر به شارژ کردن باتری‌ها مربوط می‌شود:

- هرگز شارژ باتری را تا کمتر از ۵۰٪ ظرفیت تخلیه نکنید.
- به صورت منظم با منبع خارجی شارژ کنید.

Provided by Volvo Trucks

- از شارژرهای داری کنترل شارژ و جریان شارژ بالای کافی استفاده کنید.

طبق یک قانون کلی، شارژر باتری باید جریان شارژی که 10 درصد از آمپراژ باتری بیشتر است ارائه دهد. به عنوان مثال، چنانچه باتری‌ها دارای 170 آمپرساعت می‌باشند، یک جریان شارژ 17 آمپری باید استفاده شود.

- تأثیر دما را مدنظر داشته باشیدبه صفحه ۲۱۴ مراجعه نمایید .

اتصال کابل‌هاي شارژ

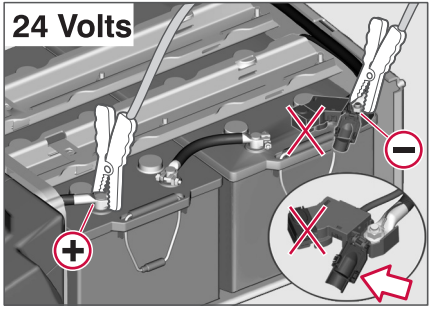

درپوش پلاستیکی روی اتصال کابل زمین را باز کنید و گیره منفی را متصل نمایید تا کل نیروی برق از سنسور باتری عبور کند.

هشدار

باتریها حاوی گاز اکسید هیدروژن می باشند که به شدت قابل انفجار است. یك جرقه، که ممکن است در صورت اتصال نادرست کابلها ایجاد شود، یا درصورت تکان خوردن کابلها در هنگام راه اندازی تولید شود، کافی است تا باعث شود باتری منفجر شده و صدمات جدی و جراحات شدیدی به بار آورد. باتریها حاوی اسید سولفوریک می باشند که می تواند موجب سوختگیهای شدید شود. اگر اسید وارد چشمها، پوست یا لباس شما شد، با مقادیر زیادی آب آن را بشویید. اگر اسید وارد چشمهای شما شد، فوراً با پزشک تماس بگیرید. روی باتریها تکیه ندهید.

وضعیت شارژ

براي شارژ باطري در وضعیت بهینه، دانستن نحوه تخلیه باطري قبل از شارژکردن آن مفید است. دماي محیط هم بر استعداد شارژپذیري و هم بر ظرفیت تاثیرگذار است: تنها در دماي +25 درجه سانتیگراد است که باتري 100درصد ظرفیت خود را ارائه می‌نماید. باتري را نمی‌توان در دماهاي زیر 0 درجه سانتیگراد شارژ نمود، جدول زیر را ببینید.

دما	18°C-	0°C	25°C+
ظرفیت 20 ساعت (آمپرساعت)	50%	85 %	100%
شارژپذیري (A)	6%	25 %	100%

توجه

در دماهاي پایین، درجه وضعیت باطري ممکن است نشان دهد باطري به طور کامل شارژ نیست، حتي اگر واقعاً کاملاً شارژ باشد. دلیل این مسئله دماي محیط است و به معني وجود مشکلي در باطري نیست.

یونیت بازسازی

به منظور جلوگیری از تشکیل سولفات در باتری، از یک یونیت بازسازی استفاده می‌شود که به باتری‌ها متصل می‌گردد. این یونیت پالسی را به باتری می‌فرستد که از تشکیل سولفات بر روی صفحات سربی آن جلوگیری می‌کند و در نتیجه عمر باتری را افزایش می‌دهد.

زمانی که موتور روشن است و باتری شارژ می‌شود، یک لامپ LED سبزرنگ بر روی یونیت روشن می‌گردد. این لامپ سبزرنگ نشان می‌دهد که یونیت طبق انتظار کار می‌کند. اگر لامپ هنگام روشن بودن موتور روشن نمی‌شود، با تعمیرگاه تماس بگیرید.

Provided by Volvo Trucks

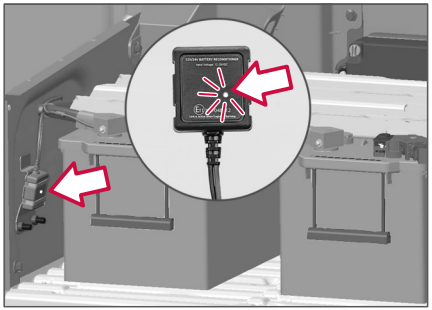

محل یونیت بازسازی

اتصال لوازم جانبي الکتریکي

مطمئن شوید توان سامانه الکتریکی کامیون براي تجهیزات جانبی که می‌خواهید وصل کنید، مناسب باشد. تجهیزات جانبی معمول (مانند قهوه‌ساز) جریان زیادي می‌کشند و آنرا تنها به مداري می‌توان متصل نمود که داراي توان لازم باشد.

- همواره از فیوز با اندازه توصیه‌شده و کابل داراي سطح مقطع صحیح استفاده کنید. بر روي فیوزها تا 70درصد جریان اسمی آنها بار پیوسته قرار دهید.
- ولتاژ باید همواره قبل از هرگونه کار بر روي سامانه الکتریکی کامیون، خاموش شود.
- همواره از اتصالات اصلی (اورژینال) ولوو (ترمینال‌ها، عایق‌ها، فیوزها و غیره) استفاده کنید.

⚠ احتیاط
درصورت بزرگ‌بودن بیش‌ازحد فیوزها، خطر آتش‌سوزي وجود دارد.

فندک سیگار به عنوان پریز برق

سوکت فندک براي داغ‌کردن فندک طراحي شده است و براي بارهایی تا حدود **4 آمپر** درنظر گرفته شده است. اکیداً توصیه می‌شود از سوکت به عنوان پریز برق استفاده نکنید. تعمیرگاه مجاز ولووي شما می‌تواند اطلاعات لازم را درمورد اتصال انواع مختلف پریز برق در اختیار شما قرار دهد.

پریز برق 12 ولت

به پریز برق کنار فندک می‌توان تا حداکثر **7 آمپر بار متصل نمود.**

اتصال تجهیزات آماده

از دسته‌سیم‌هاي آماده براي اتصال شارژرهاي تلفن و قهوه‌ساز و غیره استفاده کنید. درصورت عدم‌اطمینان، با تعمیرگاه مجاز ولوو تماس بگیرید.

اتصال تجهیزات غیرآماده

منظور از تجهیزات غیرآماده، تجهیزاتي است که دسته‌سیم آن از قبل سوار نشده و همراه با کامیون تحویل داده شده است. براي اطلاعات بیشتر درمورد اتصال آنها، با یک تعمیرگاه مجاز ولوو تماس بگیرید.

Provided by Volvo Trucks

فیوزها و رله‌ها

فیوزهاي کامیون براي محافظت از مدارهاي سامانه الکتریکي در برابر اضافه‌بار طراحي شده و معمولاً در صورت اتصال‌کوتاه در مدار مي‌پرند. به همین دلیل، اگر فیوزي پرید، باید آنرا به یک تعمیرگاه مجاز ولو برده و دلیل آنرا پیدا کنید.

فیوزهاي اصلي

فیوزهاي اصلي در جعبه اصلي فیوز در داخل جعبه باتري بر روي شاسي واقع است. معمولاً فیوزها بدون اینکه بسوزند تا پایان عمر کاري کامیون دوام خواهند آورد. چنانچه فیوز بسوزد، کامیون باید براي معاینه سامانه الکتریکي به تعمیرگاه مجاز ولوو برده شود.

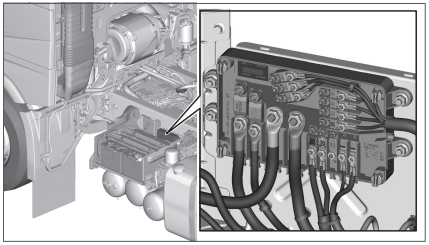

اتصالات قابل‌ذوب‌شدن به داخل جعبه فیوز با واشر فنري و مهره پیچ مي‌شوند. مهره‌ها باید تا گشتاور سفت‌کردن صحیح سفت شوند، جدول را ببینید. گشتاور سفت‌کردن بیش‌ازحد کم باعث تولید گرما خواهد شد. گشتاور سفت‌کردن بیش‌ازحد زیاد باعث تغییرشکل و ترک‌خوردن خواهد شد.

ابعاد	گشتاورهاي سفت‌کردن
M5	4.5 نیوتن‌متر ±5%
M8	20.0 نیوتن‌متر ±5%
M10	40.0 نیوتن‌متر ±5%

⚠ هشدار

از گشتاور سفت‌کردن صحیح استفاده کنید.

⚠ هشدار

همواره در هنگام شارژکردن، از فیوزهاي داراي توان صحیح استفاده کنید. هیچگاه از فیوز با آمپر بالاتر از حد توصیه‌شده استفاده نکنید.

شماره	جریان مجاز	علمکرد
1	A 200	کاربري‌ساز
2	A 100	FRC اتاقک راننده، مرکز فیوز و رله
3	A 30	FCIOM واحد کنترل شاسي جلو
4	A 30	CCIOM واحد کنترل شاسي مرکز
5	A 30	RCIOM واحد کنترل شاسي عقب
6	A 30	FCIOM واحد کنترل شاسي جلو
7	A 30	CCIOM واحد کنترل شاسي مرکز
8	A 30	RCIOM واحد کنترل شاسي عقب
9	A 30	FAS فرمان محور جلو
10	A 40	PCCU کولر پارکینگ
11	A 23	ACM واحد کنترل کاهنده آلایندگي اگزوز
12	A 23	فرمان محور کمکی

فیوز تیغه‌اي و رله‌ها

جهت کسب اطلاعات بیشتر درمورد فیوزها و رله‌هاي عملکرد کاربري‌سازي، به بروشورهاي کاربري‌ساز مراجعه نمایید.

فیوزها و رله‌هاي کامیون در زیر پوشش در مرکز پانل نمایشگرها و در جلوي صندلي شاگرد قرار دارند.

(1) مرکز فیوز و رله.

(3) رله و فیوزها براي بدنه.

در زیر پوشش برچسب‌هایي وجود دارد که محل فیوزها و رله‌ها و کاربرد آنها را نشان مي‌دهند.

روشنایي عادي بیرون خودرو بوسیله واحدهاي کنترل، کنترل مي‌شود. این واحدها عملکردهاي کنترل هر مدار روشنایي مربوطه را شامل مي‌شوند. چندین اتصال قابل‌ذوب‌شدن مانند قبل دیگر براي این عملکردها عرضه نمي‌شوند. درصورت قطع یک مدار، به عنوان نمونه به خاطر اضافه‌بار یا اتصال کوتاه، از طریق پیغامي در نمایشگرها مطلع خواهید شد. هنگامي که نقص برطرف شد، عملکرد بازنشاني خواهد شد.

Provided by Volvo Trucks

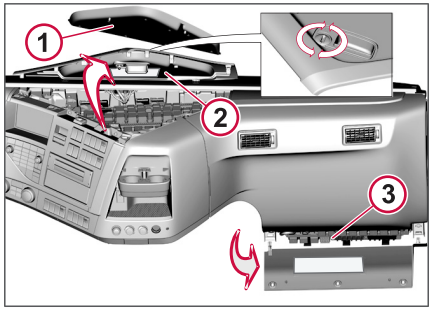

دریچه دسترسی به مرکز رله و فیوز را باز کنید:

1 محافظ لاستیکی موجود در این قسمت را بلند کنید. دستگیره قفل را باز کرده و 1/4 دور بچرخانید.

2 دریچه را بلند کنید.

دریچه دسترسی به رله‌ها و فیوزهاي بدنه را باز کنید:

پوشش (3) بوسیله گیره‌ها متصل بوده و با کشیدن شل می‌شود.

مرکز فیوز و رله

اتصالات قابل‌ذوب‌شدن در مرکز فیوز و رله حاوي دو نوع مختلف از فیوزهاي تیغه‌اي است. چنانچه فیوزها باید مکررا در همان موقعیت فیوز تعویض شوند، باید با مراجعه به تعمیرگاه مجاز ولوو، سامانه برق کامیون را بررسی کنید.

هشدار

همواره در هنگام شارژکردن، از فیوزهاي داراي توان صحیح استفاده کنید. هیچگاه از فیوز با آمپر بالاتر از حد توصیه‌شده استفاده نکنید.

توجه

سامانه برق را در وضعیت «Parked» قرار دهید و در صورت امکان، مدار مربوطه را قبل از تعویض فیوز ببندید. پایه فیوز درصورت روشن‌ماندن ولتاژ، ممکن است بسوزد.

فیوزهای تیغه‌ای

شماره	جریان مجاز	علمکرد
F1	A 10	پریز برق 12 ولت
F 2		-
F 3	A 10	-
F 4	A 15	-
F 5	A 15	-
F 6	A 5	بدنه، کلید
F 7	A 30	بدنه
F 8	A 20	بدنه
F 9		-
F10		-
F11	A 15	چراغ کمکی بر روی سقف
F12	A 15	چراغ گردان بر روی سقف
F13	A 15	صندلی‌های گرم‌شونده / قفل الکل
F14		-
F15	A 10	صفحه نوری بر روی سقف / چراغ‌های پارک
F16	A 10	روشنایی کامل در صفحه نوری بر روی سقف
F17		-
F18	A 3	HMI (واحد کنترل، رابط راننده)
F19	A 15	BBM (واحد کنترل، بدنه)
F20	A 20	واحد کنترل، بالابر شیشه سمت راست
F21	A 3	SID (واحد کنترل، صفحه‌نمایش ثانویه)
F22	A 5	-
F23	A 3	واحد کنترل، سرعت‌نگار
F24	A 3	مجموعه نمایشگرها
F25	A 3	سامانه عوارض جاده
F26		-
F27	A 10	VMCU (واحد کنترل خودرو)
F28	A 20	VMCU (واحد کنترل خودرو)
F29	A 10	آینه دید عقب گرم‌کن‌دار، سمت راست
F30	A 10	آینه دید عقب گرم‌کن‌دار، سمت چپ
F31	A 5	DACU (واحد کنترل، کمک راننده)

Provided by Volvo Trucks

سیستم برق

شماره	جریان مجاز	علمکرد
F32	A 10	APM (واحد کنترل، خشک‌کن باد)
F33	A 3	کنترل ازراه‌دور کاری (Work Remote Control)، شارژر
F34	A 5	-
F35		-
F36		-
F37	A 20	ABS/EBS واحد کنترل ترمز
F38	A 20	CCM (واحد کنترل تهویه مطبوع)
F39	A 20	گرم‌کن لوله سوخت
F40	A 3	سرعت‌نگار استارت
F41	A 15	EMS (واحد کنترل موتور)
F42	A 15	واحد کنترل موتور، بار بررسی‌شده
F43	A 10	گرم‌کن فیلتر سوخت
F44	A 10	واحد کنترل موتور، بار بررسی‌شده
F45	A 30	پمپ بالابردن کابین
F46	A 20	ABS/EBS تریلر
F47		-
F48		-
F49	A 50	پریز، بدنه
F50	A 30	قهوه‌ساز
F51	A 15	موتور برف‌پاک‌کن شیشه جلو

شماره	جریان مجاز	علمکرد
F52		-
F53	A 5	کلید ویدئو
F54		-
F55	A 3	دزدگیر
F56	A 10	موتور، دریچه سقفی (FM)
F57	A 10	روشنایی کابین راننده
F58	A 15	آمپلیفایر
F59		-
F60	A 15	مبدل ولتاژ
F61	A 20	واحد کنترل، بالابر شیشه سمت چپ
F62	A 5	OBD (رابط لینک داده‌ها)
F63	A 10	CIOM (واحد کنترل، کابین راننده)
F64	A 15	پریز برق 24 ولت
F65	A 15	پریز برق 24 ولت
F66	A 3	Dynafleet/Telematic
F67	A 15	فندک
F68	A 15	VMCU (واحد کنترل خودرو)
F69	A 15	بخاری پارک
F70	A 20	TECU (واحد کنترل، جعبه‌دنده)
F71	A 15	شوینده چراغ جلو
F72		-
F73	A 30	کاربری‌ساز فعال در حالت رانندگی

شماره	جریان مجاز	علمکرد
F74	A 20	کاربری‌ساز فعال در حالت رانندگی
F75	A 10	یخچال
F76	A 15	-
F77		-
F78		-
F79		-
F80	A 3	-
F81	A 5	SRS کیسه هوا
F82		-
F83		-
F84		-
F85	A 3	FMS منبع تغذیه، رانندگی
F86		-
F87		-
F88	A 5	قفل الکل
F89		-
F90	A 15	صندلی قابل‌تنظیم الکتریکی
F91	A 10	FMS منبع تغذیه کنتاکت

رله‌ها

شماره	نوع رله	عملکرد
K01	ISO micro 10 A	-

Provided by Volvo Trucks

T 945784

سیستم برق

شماره	نوع رله	عملکرد
K02	ISO micro 10 A	یخچال
K03	ISO mini 20 A	-
K04	ISO mini 20 A	-
K05	ISO mini 20 A	موتور برف‌پاک‌کن شیشه جلو روشن/خاموش
K06	ISO mini 20 A	موتور برف‌پاک‌کن شیشه جلو سرعت پایین/بالا
K07	ISO power 40 A	بدنه، فیوزها
K08	ISO power 40 A	تجهیزات جانبی
K09	ISO micro 10 A	صندلی‌هاي گرم‌شونده، قفل الکل
K10	ISO mini 20 A	چراغ کمکي بر روي سقف
K11	ISO power 40 A	آمپلیفایر منبع تغذیه، مبدل ولتاژ، روشنایی کابین راننده

شماره	نوع رله	عملکرد
K12	ISO micro 10 A	صفحه نوری بر روي سقف
K13	ISO mini 20 A	چراغ گردان بر روي سقف
K14	ISO power 40 A	سوکت 24 ولت منبع تغذیه، فندک، قفل الکل
K15	ISO micro 10 A	روشنایی کامل در صفحه نوری بر روي سقف
K16	ISO mini 20 A	شوینده چراغ جلو
K17	ISO mini 20 A	TECU (واحد کنترل، جعبه‌دنده)
K18	ISO micro 10 A	-
K19	ISO mini 20 A	-
K20	ISO power 40 A	استارت براي کاربري‌ساز، فعال در وضعیت رانندگي
K21	ISO micro 10 A	آینه‌هاي دید عقب داراي گرم‌کن برقي

شماره	نوع رله	عملکرد
K22	ISO mini 20 A	استارت
K23	ISO power 40 A	-
K24	ISO micro 10 A	صندلي قابل‌تنظیم الکتریکي
K25	ISO micro 10 A	-
K26	ISO micro 10 A	-
K27	ISO power 40 A	EMS (واحد کنترل موتور)
K28	ISO power 40 A	پمپ کج‌کردن کابین راننده

Provided by Volvo Trucks

روانساز

سرويس روانسازي در تعمير و نگهداري كاميون اهميت فراواني دارد. قطعاتي مانند موتور، گيربكس، محورهاي عقب، و غيره بايد روانسازي شوند، و معمولاً بوسيله روغن يا گريس روانسازي مي‌شوند. در زير اطلاعات مهمي درمورد روغن‌ها و گريس‌هاي روانسازي آمده است. براي اطلاعات بيشتر درمورد مجموعه كامل روانسازهاي ولوو با تعميرگاه مجاز ولوو تماس بگيريد.

روغنها

براي قطعاتي كه بوسيله روغن روانكاري مي‌شوند، **كيفيت، ويسكوزيته و فواصل سرويس** بسيار مهم هستند. نوع روغني كه بايد براي يک قطعه خاص استفاده شود بوسيله **كيفيت و ويسكوزيته** روغن تعيين مي‌شود. اين اطلاعات بر روي مخزن و يا برگه‌هاي اطلاعات محصول موجود است. هنگامي كه شماره قطعه خاصي توصيه مي‌شود، اين قطعات همواره حاوي كيفيت و ويسكوزيته صحيح براي همان منظور هستند.

روغن‌هاي مصنوعي

سيستم‌هاي روانساز به طور فزاينده‌اي به روغن‌هاي مصنوعي وابسته هستند. ماده خام اين روغن‌ها با ماده خام روغن معدني يكسان است ولي فرآيندهاي ساخت آنها متفاوت است. معمولاً، روغن‌هاي مصنوعي داراي ثبات گرمايي بهتر و خواص دماي پايين بهتري هستند ولي ويژگي‌هاي اصطكاكي ممكن است باعث بروز ايراد همزماني شده و روغن مصنوعي نيز ممكن است اثر نامطلوبي بر مواد آب‌بندي بگذارد. به همين دليل، استفاده از روغن مصنوعي تاييدشده اهميت بالايي دارد.

مصنوعي بودن يک روغن الزاماً به معناي بهتر بودن آن نسبت به روغن معدني نيست. با اينحال، اين يک باور غلط رايج است. همچنين استفاده از آن باعث طولاني‌ترشدن فاصله تعويض روغن نيز نمي‌شود. فواصل سرويس توصيه‌شده از سوي ولوو ارتباطي به معدني بودن يا مصنوعي بودن روغن مورداستفاده ندارد.

درجه

درجات توصيه‌شده مختلفي براي انواع روغن مختلف وجود دارد.

ويسكوزيته

ويسكوزيته يک خاصيت بسيار مهم روغن است. ويسكوزيته مقياسي براي اندازه‌گيري روانی روغن است، كه علاوه بر موارد ديگر، بر ضخامت لايه روغن و مصرف سوخت تاثيرگذار است. دماي محيط در محلي كه كاميون كار مي‌كند، بر ويسكوزيته توصيه‌شده تاثيرگذار است. دو سامانه وجود دارد كه به SAE viscosity grade classifications معروف هستند، اين سامانه‌ها روغن‌ها را به درجات ويسكوزيته (مانند SAE 10W، SAE 80W-90 و غيره) تقسيم مي‌كنند. روغن‌هاي موتور به يک سامانه و روغن‌هاي جعبه‌دنده به سامانه ديگر تعلق دارند. به همين دليل، همواره بايد بدانيد درجه ويسكوزيته در كدام سيستم مشخص شده است. براي مثال، روغن موتور داراي درجه ويسكوزيته SAE 40 تقريبا داراي همان ويسكوزيته‌اي يک روغن جعبه‌دنده درجه ويسكوزيته SAE 90 است. با اينحال، در هر دو سيستم، يک عدد بالاتر به معناي ويسكوزيته بالاتر است.

گريس

براي قطعاتي كه بوسيله گريس روانسازي مي‌شوند، **نوع گريس** و **فواصل سرويس** بسيار مهم هستند. نوع گريسي كه براي يک قطعه خاص بايد استفاده شود در زير قطعه مربوطه مشخص شده است. اطلاعات درمورد گريس بر روي ظرف و يا برگه اطلاعات محصول موجود است. در برخي موارد، استفاده از گريس با شماره قطعه ويژه ولوو توصيه مي‌شود. چنانچه اين گريس استفاده شود، نوع گريس صحيح به طور خودكار بدست مي‌آيد.

نوع گريس

نوع گريس بوسيله يک شماره از خواص گوناگون، تعيين مي‌شود، به عنوان مثال:

- نوع غليظ‌كننده، مانند ليتيم، كمپلكس ليتيم، پوليمري يا خاک رس.
- درجه غلظت گريس كه با درجه NLGI نشان داده مي‌شود.
- وجود مواد افزودني EP.
- وجود مواد روانساز مانند گرافيت، مس يا سولفيد موليبدن.

فاصله سرويس

هنگامي كه مشخص شد چه روغن و چه گريسي بايد استفاده شود (هنگامي كه كيفيت، ويسكوزيته و نوع گريس مشخص شد)، فاصله سرويس توصيه‌شده تعيين مي‌شود. براي دريافت برنامه زمانبندي سرويس براي كاميون‌تان با تعميرگاه مجاز ولوو تماس بگيريد. برنامه

Provided by Volvo Trucks

زمانبندي سرويس براي كاهش تعداد توقف‌هاي سرويس، مقياس‌هاي بهينه را پيشنهاد مي‌كند.

موتور

توصيه‌هاي مربوط به روغن

موتورهاي داراي آلايندگي كم شرايط سخت‌گيرانه‌اي براي روغن موتور اعمال مي‌نمايند. براي دستيابي به عمر كاري طولاني با حفظ آلايندگي و مصرف روغن و سوخت پايين، لازم است روغن موتوري داراي درجه‌اي بالاتر از روغني كه معمولاً براي نسل‌هاي موتور قديمي‌تر استفاده مي‌شود، بكار برد.

ولوو الزمات قبلي VDS-3 را توسعه داده و آنرا با شرايط موتورهاي Euro 5 و Euro 6 منطبق نموده است. اين ويژگي‌هاي جديد Volvo Drain Specification-4 (VDS-4) نام دارد. روغن‌هاي VDS-4 داراي ثبات حرارتي و اكسايش بهتر بوده و در مقايسه با VDS-3، محافظت بهتر را دربرابر فرسايش ارائه مي‌نمايند. روغن‌هاي VDS-4 نيز براي موتورهاي داراي سامانه‌هاي كاهنده آلايندگي اگزوز مانند SCR و يا فيلتر ذره‌اي ديزل(DPF). مناسب‌ترند.

كيفيت روغن

در موتورهاي Euro 6، تنها روغن‌هاي VDS-4 بايد استفاده شود. در موتور Euro 5، روغن VDS-3 را مي‌توان استفاده نمود، البته با فاصله تعويض كوتاه‌تر.

توجه

مواد افزودني روغن اضافي، منجمله مواد عمل‌آوري موتور و فلز كه از طريق روغن موتور اضافه مي‌شوند، نبايد استفاده شوند.

ويسكوزيته

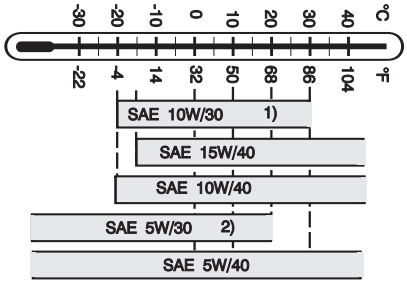

ويسكوزيته مطابق با جدول انتخاب مي‌شود. مقادير دما به دماي ثابت هوا اشاره دارد.

1 *تنها روغن‌ها تاييدشده VDS-4 را مي‌توان در دماهاي بالاي +30°C بكار برد.*

2 *روغن‌هاي تاييدشده VDS-3 و VDS-4 با درجه ويسكوزيته 5W/30 را مي‌توان تا دماي +30°C بكار برد.*

توجه

هنگام استفاده از 10W/30، مصرف سوخت مي تواند كمتر از 15W/40 باشد. در هر حال، از فاصله دماي توصيه شده براي 10W/30 آگاه باشيد.

Provided by Volvo Trucks

بررسي سطح روغن

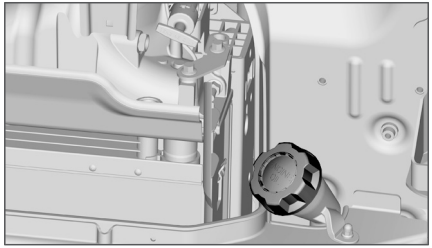

سطح روغن موتور به طور خودكار در هنگام روشن‌كردن خودرو بررسي مي‌شود. درصورت وجود آلارم سطح روغن پايين، ميله اندازه‌گيري روغن براي بررسي مقداري كه بايد اضافه شود، استفاده مي‌شود. هنگامي كه كاميون بر روي سطح تراز است، و موتور براي حداقل 30 دقيقه خاموش شده است، سطح روغن را بررسي كنيد.

ميله اندازه‌گيري روغن (واقع در زير پوشش سرويس) را با چرخاندن از جايگاه آن درآورده و بيرون بكشيد. مطمئن شويد ميله اندازه‌گيري روغن پس از بررسي در جاي خود به خوبي قفل شود.

بسته به نسخه مربوطه، فاصله بين علائم بر روي ميله اندازه‌گيري روغن متناظر است با 6 تا 8 ليتر روغن.

در صورت نزديك شدن سطح روغن به علامت پايين، روغن بيشتري اضافه نماييد. از پركردن بيش‌ازحد روغن خودداري نماييد!

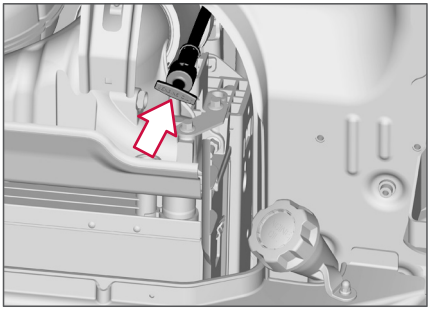

سطح روغن را مي‌توان بر روي صفحه‌نمايش اطلاعات راننده نيز بررسي نمود.

توجه

سطح روغن **هيچگاه** نبايد به زير علامت پايين‌تر برسد!

توجه

روغني كه بيرون مي‌ريزد مي‌تواند به موتور و قطعات غيرمقاوم در برابر روغن آسيب وارد كند.

فواصل سرويس

فواصل سرويس براي تعويض روغن موتور بسته به نحوه تجهيز كاميون، كاربرد آن، ماهيت عوارض زميني كه بر روي آن حركت مي‌كند، سطح كيفي روغن موتور، كيفيت سوخت ديزل، مصرف سوخت، مجموع وزن ناخالص خودرو و غيره بسيار متغير است. براي دريافت برنامه زمانبندي سرويس براي كاميون‌تان با تعميرگاه مجاز ولوو تماس بگيريد.

گيربكس

براي اينكه گيربكس بدون ايراد كار كند، لازم است روانساز (واسكازين) را بررسي و درصورت لزوم روغن اضافه كنيد.

كيفيت روغن

روغن‌هاي زير بايد در گيربكس استفاده شوند.

1 روغن‌هاي جعبه‌دنده: روغن‌هاي جعبه‌دنده ولوو 97305، 97307 يا 97315.

2 روغن‌هاي موتور: API CE يا CF؛ ACEA E2 يا E3.

توجه

روغن‌هاي نوع API GL-5 **نبايد** استفاده شوند. روغن‌هاي نوع GL-4 را تنها مي‌توان درصورتي كه داراي شرايط روغن‌هاي جعبه‌دنده ولووي 97307 يا 97315 هستند، استفاده نمود.

توجه

چنانچه روغن موتور استفاده مي‌شود، تنها روغن‌هاي مونوگريد مجاز است. (SAE 40 يا SAE 50)

توجه

انتخاب درجه روغن مي‌تواند فاصله تعمير را تحت‌تاثير قرار دهد.

Provided by Volvo Trucks

ويسكوزيته

ويسكوزيته مطابق با نمودار انتخاب مي‌شود.

دماها به دماهاي ثابت محيط اشاره دارد.

دماهاي بالا اغلب در روغن گيربكس كاميون‌هاي داراي ماموريت‌هاي حمل‌ونقل بسيار سنگين توليد مي‌شود. به همين دليل، اين كاميون‌هاي به يک خنک‌کننده روغن بزرگتر مجهز هستند. براي اطمينان از عملكرد صحيح، روغن داراي ويسكوزيته بالاتر بايد استفاده شود. به همين علت، درصورت تجهيز كاميون به خنک‌كننده روغن گيربكس TC-MAOH2، همواره از روغن موتور SAE 50 يا روغن جعبه‌دنده ولوو 97315 استفاده كنيد.

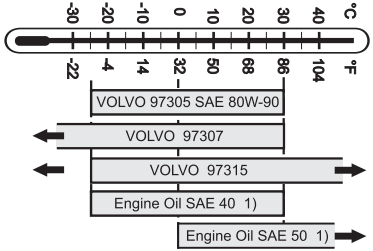

1) درمورد روغن موتورها مصداق دارد: دقت كنيد كه روغن‌هاي چنددرجه‌اي نبايد در گيربكس‌هاي دستي استفاده شوند. تنها از روغن موتور تک‌درجه SAE 40 يا SAE 50 استفاده كنيد.

توجه

چنانچه دما به زير –25 درجه سانتيگراد افت كرد، از روغن موتور ولوو 97307 استفاده كنيد.
چنانچه كاميون به خنک‌كننده روغن گيربكس TC-MWO يا TC-RWO مجهز است، روغن موتور SAE 40، روغن جعبه‌دنده ولووي SAE 97305 80W-90 يا 97307 را مي‌توان استفاده نمود، حتي اگر دماي بيرون از +30 °C فراتر رود.

طبقه‌بندي سرويس

توصيه‌هاي سرويس ممكن است براي گيربكس‌هاي مختلف متفاوت باشد و بنابراين به طبقه‌بندي‌هاي سرويس مختلف تقسيم شده‌اند.

براي تعيين طبقه‌بندي سرويس گيربكس (1، 2، 3 يا 4)، پلاک مشخصات گيربكس را ببينيد.

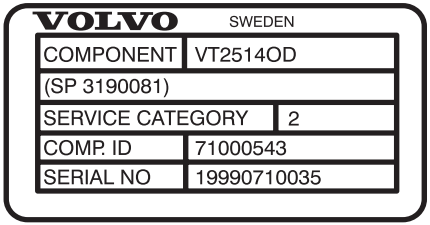

VOLVO	SWEDEN
COMPONENT	VT2514OD
(SP 3190081)	
SERVICE CATEGORY	2
COMP. ID	71000543
SERIAL NO	19990710035

صفحه مشخصات بر روي گيربكس

سطح روغن

هنگامي كه سطح روغن در گيربكس بيش‌ازحد پايين بيايد، روغن بايد اضافه شود.
درجات روغن زير بايد براي هر دسته‌بندي سرويس استفاده شود:

سرويس دسته‌بندي	نوع روغن
1	با يكي از انواع روغن تاييدشده پر كنيد.
2	با روغن جعبه‌دنده 97307 يا 97315 (روغن غيرمعدني) پر كنيد.
3	تنها با روغن جعبه‌دنده 97315 يا روغن موتور SAE 50 پر كنيد.
4	تنها با روغن جعبه‌دنده 97315 (روغن غير معدني) پر كنيد.

1 صداخفه‌كن را، در صورت نصب آن، از زير گيربكس برداريد.

2 مطمئن شويد سطح روغن بين وسط و درجه ماكزيمم سطح شيشه مشاهده ميزان روغن (A) در گيربكس است (سطح روغن حداقل و حداكثر، تصوير را ببينيد).

3 در صورت لزوم، روغن بيشتري اضافه كنيد، اما ابتدا اطراف درپوش باک روغن (B) را تميز كنيد.

4 درپوش باک روغن (B) را باز كرده و درآوريد.

5 با روغن تازه پر كنيد تا حدي كه سطح روغن بين وسط و درجه ماكزيمم سطح شيشه مشاهده ميزان روغن (A) برسد (سطح روغن حداقل و حداكثر، تصوير را ببينيد).

6 ماده درزگير رزوه را به رزوه‌هاي درپوش باک روغن (B) ماليده و درپوش را ببنديد.

7 صداخفه‌كن را، در صورت نصب آن، مجدداً در زير گيربكس نصب كنيد.

Provided by Volvo Trucks

توجه

شيشه مشاهده ميزان روغن نبايد برداشته شود.

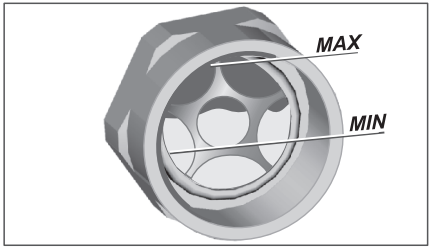

شيشه ديدن سطح روغن گيربكس.

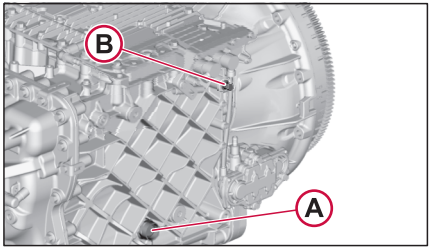

(A) شيشه مشاهده ميزان روغن، درپوش باك روغن (B).

فواصل سرويس

فواصل سرويس براي روغن گيربكس بسته به نحوه تجهيز كاميون، كاربرد آن، ماهيت عوارض زميني كه بر روي آن حركت مي‌كند، سطح كيفي روغن، مجموع وزن ناخالص خودرو و غيره بسيار متغير است. براي دريافت برنامه زمانبندي سرويس براي كاميون‌تان با تعميرگاه ولوو تماس بگيريد.

محور عقب

فواصل سرويس براي روغن محور عقب بسته به نحوه تجهيز كاميون، كاربرد آن، ماهيت عوارض زميني كه بر روي آن حركت مي‌كند، سطح كيفي روغن، مجموع وزن ناخالص خودرو و غيره بسيار متغير است. براي دريافت برنامه زمانبندي سرويس براي كاميون‌تان با تعميرگاه مجاز ولوو تماس بگيريد.

طبقه‌بندي سرويس

توصيه‌هاي سرويس ممكن است براي محورهاي عقب مختلف متفاوت باشد و بنابراين به طبقه‌بندي‌هاي سرويس مختلف تقسيم شده‌اند.

براي تعيين طبقه‌بندي سرويس محور عقب (1 يا 2)، پلاك مشخصات گيربكس را ببينيد.

COMPONENT	RAEV91
DIFF.CARRIER/RATIO	EV91/3.44
SERVICE CATEGORY	1
PART NO REAR AXLE	
DIFF.ASSY	81918786
FABR.NO DIFF ASSY	A25180
ID	
VOLVO	SWEDEN

صفحه مشخصات محور عقب.

كيفيت روغن

هنگامي كه سطح روغن در محور عقب بيش‌ازحد پايين بيايد، روغن بايد اضافه شود. كيفيت‌هاي روغن زير بايد براي هر دسته‌بندي سرويس استفاده شود:

سرويس براي كاميون‌تان با تعميرگاه ولوو تماس بگيريد.

Provided by Volvo Trucks

سرويس طبقه‌بندي	نوع روغن
1	با SAE J 2360، APL GL-5 يا روغن جعبه‌دنده 97312 پر كنيد.
2	تنها با روغن جعبه‌دنده 97312 (روغن غيرمعدني) پر كنيد.

فواصل سرويس

فواصل سرويس براي روغن محور عقب بسته به نحوه تجهيز كاميون، كاربرد آن، ماهيت عوارض زميني كه بر روي آن حركت مي‌كند، سطح كيفي روغن، مجموع وزن ناخالص خودرو و غيره بسيار متغير است. براي دريافت برنامه زمانبندي سرويس براي كاميون‌تان با تعميرگاه ولوو تماس بگيريد.

توجه
انتخاب كيفيت روغن مي‌تواند فاصله تعمير را تحت‌تاثير قرار دهد.

ويسكوزيته

ويسكوزيته مطابق با نمودار انتخاب مي‌شود.

دماها به دماهاي ثابت محيط اشاره دارد.

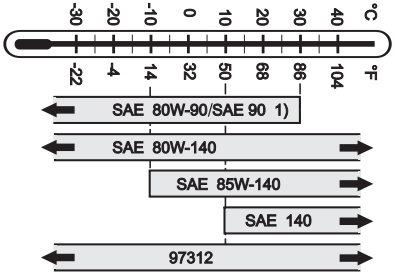

1) هنگام رانندگي در شرايط سرويس يا رانندگي مكرر در سربالايي‌ها و سرازيري‌ها، SAE 80W-140، SAE 85W-140 يا SAE 140 توصيه مي‌شود

بررسي سطح روغن

چنانچه نشتي روغن از محور عقب و يا كاهنده توپي چرخ وجود داشته باشد، يا درصورتي كه درمورد سطح روغن محور عقب مطمئن نيستيد، مطابق با موارد زير بررسي كنيد:

اگر لازم است، يک بوژي بايد پايين آورده شود.

1 اطراف درپوش باک روغن/درپوش سطح (1) را تميز كنيد.

2 درپوش باک روغن/درپوش سطح (1) را برداريد و مطمئن شويد سطح روغن به لبه سوراخ دهانه باک روغن مي‌رسد.

3 در صورت لزوم، روغن بيشتري اضافه كنيد.

4 درپوش باک/درپوش سطح (1) را نصب كنيد.

چنانچه درپوش باک داراي واشر آب‌بندي است، واشر آب‌بندي بايد تعويض شود.

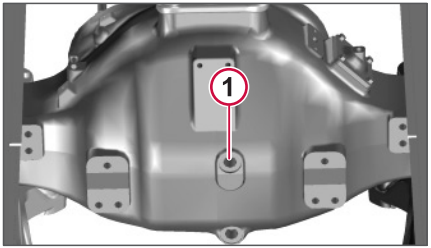

1 درپوش باک/درپوش سطح

كاهنده توپي چرخ

بررسي سطح روغن

ميزان روغن را به صورتي كه خط ارتفاع افقي و متن Oil Level به سمت بالا است، بررسي كنيد. با همان كيفيت روغني كه براي محور عقب استفاده مي‌شود، پر كنيد.

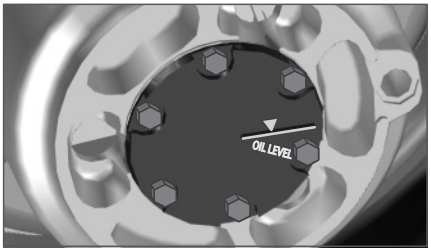

درپوش سطح، كاهنده توپي چرخ.

Provided by Volvo Trucks

فرمان با کمک نيروي موتور

براي اينکه فرمان هيدروليک به شکل صحيح کار کند، بايد سطح مخزن روغن را بررسي و درصورت لزوم روغن اضافه کنيد.

محور جلو، بررسي ميزان روغن

1 اطراف درپوش و ميله اندازه‌گيري روغن را تميز کنيد.

2 سطح روغن را بررسي کنيد. هنگامي که موتور خاموش است، سطح بايد در بالاترين علامت بر روي ميله اندازه‌گيري روغن باشد.

3 در صورت لزوم، روغن بيشتري اضافه کنيد.

برخي خودروهاي داراي سيستم‌هاي فرمان دومداره داراي مخازن روغن دوتايي براي فرمان با کمک نيروي موتور هستند.

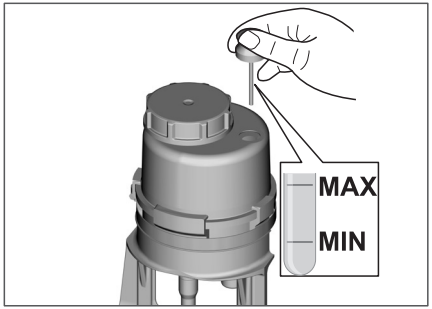

فواصل سرويس

معمولاً روغن فرمان با کمک نيروي موتور نياز به تعويض ندارد، با اينحال، فيلتر بايد در طول تعمير تعويض شود.

توصيه‌هاي مربوط به روغن

درجه روغن
روغن ATF، نوع Dexron III

پمپ کج‌کردن اتاقک

براي اينکه بالابر کابين راننده به صورت صحيح کار کند، ميزان روغن را در مخزن بررسي کرده و درصورت لزوم اضافه کنيد.

هواگيري سيستم هيدروليک

1 سوپاپ کنترل را در وضعيت «پايين» قرار دهيد.

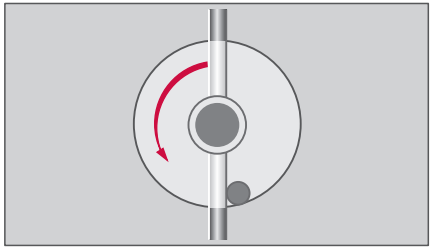

2 پمپ هيدروليک را 30 بار پمپ بزنيد.

3 سوپاپ را بازنشاني کنيد و اتاقک را به بالا پمپ بزنيد.

4 سوپاپ را بازنشاني کنيد و اتاقک را به پايين پمپ بزنيد.

5 سطح روغن را بررسي کنيد.

Provided by Volvo Trucks

بررسي سطح روغن

هنگامي كه اتاقک در وضعيت رانندگي است، سطح روغن را بررسي كنيد.

روغن و فيلتر تنها بايد در هنگام تعميرات تعويض شوند.

1 پوشش را بوسيله پمپ باز كنيد.

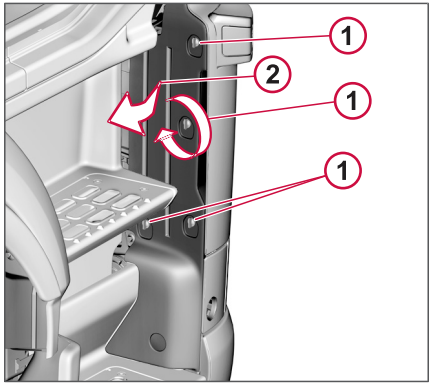

2 اهرم پمپ را در عقب‌ترين وضعيتش قرار دهيد.

3 به داخل باک روغن نگاه كنيد، روغن بايد پيستون را بپوشاند.

در صورت لزوم روغن بيشتري اضافه نماييد.

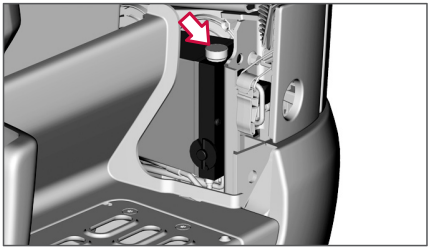

4 درپوش باک روغن را ببنديد.

پوشش را نصب كنيد.

توجه
هيچگاه هنگامي كه كابين راننده كج شده است، در سامانه هيدروليک روغن نريزيد.

توصيه‌هاي مربوط به روغن

	كيفيت روغن	تعويض روغن
پمپ بالابر كابين راننده	روغن هيدروليک BLV	فقط در ارتباط با تعمير.

بدنه

براي اطلاع از توصيه هايي درمورد روغن و تعويض روغن و همچنين اطلاعات ديگر در مورد چگونگي عملكرد بدنه به اطلاعات مربوط به بدنه ساز مراجعه كنيد. مراقب باشيد كه انواع مختلف روغن هيدروليک را بدون اين كه ابتدا سيستم هيدروليک را تميز كرده باشيد يا بعد از اين كه از فروشنده روغن هيدروليكي توصيه خواستيد مخلوط نكنيد.

Provided by Volvo Trucks

روانكاري شاسي و كابين

مكان نقاط روانكاری را بر روی شاسی و كابين راننده نشان می‌دهد.

روانكاري شاسي

روانكاري شاسي شامل روانكاري كليه گريس‌خورها با پمپ گريس يا بررسي و تعويض روغن است.

نمادها

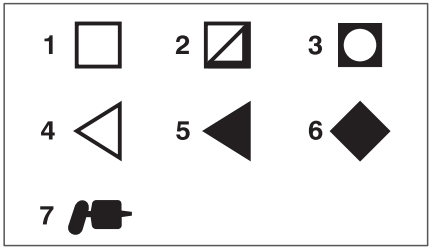

علائم موجود در برنامه زمانبندي روانسازي

1 روغن موتور
2 روغن جعبه دنده يا روغن موتور
3 روغن محور عقب
4 روغن ATF
5 روغن هيدروليک
6 روغن ترمز يا روغن كلاچ
7 گريس روانكاری

كيفيت گريس

از گريس روانكاري با پايه ليتيم همراه با مواد افزودني EP و غلظت NLGI No. 2 استفاده كنيد.

كيفيت مايع كلاچ

از مايع ترمز مطابق با استاندارد DOT 4 (SAE J 1703) استفاده كنيد.

در دماهای بسيار پايين، زير 40- سانتيگراد، از مايع ترمز ولوی با اين شماره قطعه استفاده كنيد: 85113577. مايع ترمز با DOT 4 مطابقت دارد. همچنين برای دماهای بسيار پايين‌تر نيز انطباق يافته است. اين مايع ترمز (شماره قطعه 85113577) را نيز می‌توان درصورتيكه پدال كلاچ در دمای زير 20- سانتيگراد دچار كندی و تنبلی شد می‌توان استفاده نمود.

توجه داشته باشيد كه مايع ترمزی كه با استاندارد DOT4 مطابقت ندارد می‌تواند به رينگ‌های آب‌بندی روغن آسيب وارد نموده و باعث بروز ايراد در سامانه سروو شود.

زمانبندي روانكاري

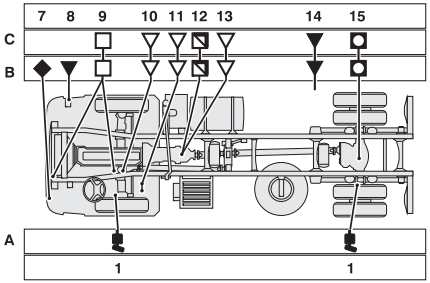

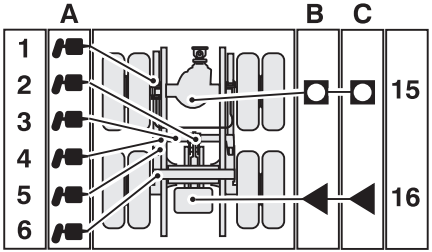

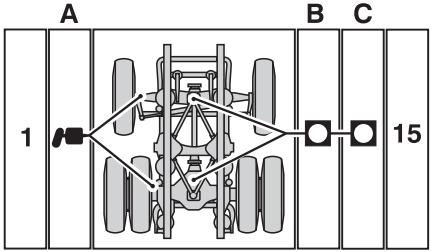

اقدام	
A	روانكاري
B	بررسي سطح مايع
C	تعويض روغن و تعويض فيلتر

نقطه روانسازي	
1	بادامک ترمز يكي بر روي هر چرخ. در ترمزهاي ديسكي وجود ندارد.)
2	سيلندر، بالابر بوژي (2 عدد)
3	محور، بالابر بوژي (4 عدد)
4	غلطک، بازوهاي تعادل (2 عدد)
5	غلطک، بالابر بوژي

Provided by Volvo Trucks

6 بازوهاي تعادل (6 عدد). ابتدا، از طريق گريس‌خور واقع در وسط گريسكاري كنيد تا حدي كه گريس از رينگ آب‌بندي يا سوراخ سرريز با فشار بيرون بيايد. هر دو گريس‌خور ديگر را گريسكاري كنيد تا حدي كه گريس با فشار بيرون بزند. بوژي بايد در زمان گريس‌كاري بازوهاي تعادل، بلند شود.

7 مخزن مايع كلاچ

8 پمپ بالابردن كابين راننده

9 موتور

10 مخزن فرمان‌يار

11 مخزن فرمان‌يار براي سامانه‌هاي فرمان‌يار دوتايي (نسخه‌هاي خاصي از 8×2 و 8×4).

12 گيربكس دستي

13 جعبه‌دنده خودكار

14 مخزن مايع هيدروليك (مدل‌هاي خاص)

15 محور عقب (2 عدد براي 6×4 و 8×4).

16 بالابر بوژي (بايد در زمان تعويض روغن و بررسي سطح روغن پايين آورده شود)

توجه: چنانچه كاميون به محورهاي دوبل جلو (FAA20) مجهز است، پيچ قلاب بوكسل فنري بايد روانكاري شود.

ترمز دستي بايد در هنگام روانكاري آزاد شود تا گريس بتواند با فشار به شكل صحيح به داخل بادامك‌هاي ترمز وارد شود. (در مورد خودروهاي داراي ترمزهاي كاسه‌اي مصداق دارد.) چرخ را با موانع چوبي يا موارد مشابه مهار كنيد تا در حين انجام كار سرويس، خودرو نتواند حركت كند.

علاوه بر نقاط روانكاري در زمانبندي روانكاري، اتصالات كنترل‌ها و اهرم‌ها نيز بايد به شكل منظم با روغن موتور سبك روغنكاري شوند.

توجه

همواره مطمئن شويد تمام نقاط روانكاري به شكل مناسبي روانكاري مي‌شوند. آنقدر گريسكاري كنيد كه گريس بيرون بزند و قابل‌رويت شود. چنانچه هيچ گريسي با فشار بيرون نزد، نقصي وجود دارد كه بايد بلافاصله برطرف شود.

روانكاري كابين

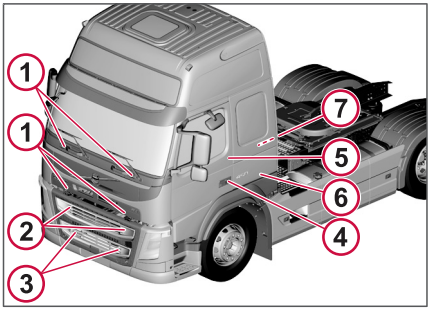

نقاط روانسازي بر روي اتاقك.

نقطه روانسازي	روانساز
1. قفل و لولا	گريس، روغن
2. جاي پاي بالا	روغن
3. جاي پاي پايين	روغن
4. سوراخ كليد	روغن قفل
5. صفحه جاي زبانه، زبانه قفل	پارافين
6. قفل‌ها، درب‌هاي صندوق	پارافين
7. قفل اتاقك	گريس

كيفيت گريس

از گريس روانكاري با پايه ليتيم همراه با مواد افزودني EP و غلظت NLGI No. 2 استفاده كنيد.

Provided by Volvo Trucks

فيلتر هوا

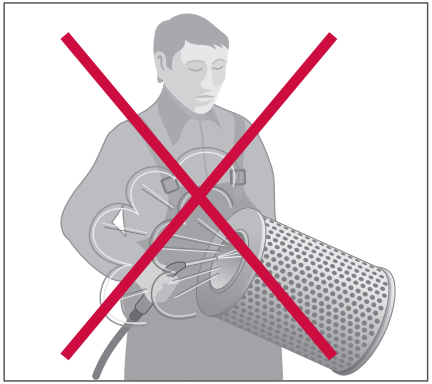

به طور كلي، موارد زير كاربرد دارد:

- جايگاه فيلتر تميزكننده هوا بايد تنها براي تعويض باز شود.
- تميزكردن جايگاه‌هاي فيلتر مجاز نيست

كارتريج فيلتر نبايد براي بازبيني، تميزكردن و غيره برداشته شود زيرا ذرات گردوغبار همواره هنگامي كه كارتريج هوا جابجا مي‌شود، وارد سمت تميز سيستم ورودي مي‌شوند.

تلاش براي تميزكردن كارتريج به صورت تكان‌دادن، دميدن باد و غيره همواره باعث تغيير ساختار سطح فيلتر و كاهش كارايي آن مي‌شود.

فاصله سرويس

براي آگاهي از فواصل سرويس صحيح فيلترهاي هوا با يک تعميرگاه مجاز ولوو تماس بگيريد.

فيلتر اوليه

در صورت نياز به تعويض فيلتر، يک علامت در صفحه‌نمايش نشان داده مي‌شود. فيلتر اوليه بايد حداقل هر 24 ماه يكبار تعويض شود.

هنگامي كه علامت روشن مي‌شود، مطمئن شويد توري موجود در ورودي هوا مسدود نشده باشد.

علامت نشان‌داده‌شده در صفحه‌نمايش براي فيلتر مسدود.

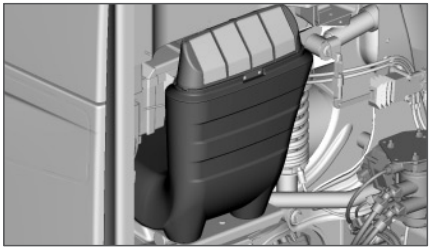

شبكه داخل ورودي هوا

فيلتر ثانويه

فيلتر ثانويه در هر سه بار تعويض فيلتر اوليه يک بار تعويض مي‌شود. تميزكردن اين فيلتر مجاز نيست.

Provided by Volvo Trucks

سامانه خنک‌کننده

سطح مایع خنک‌کننده (زیر کاور سرویس)

سطح مایع در موتور سرد باید بین علامت‌های حداقل و حداکثر روی مخزن انبساط باشد.

فیلتر و درهای منبع انبساط رادیاتور را با دست محکم کنید.

احتیاط

افزودن مایع خنک کننده که با استاندارد مشخصه خنک کننده Volvo (VCS) 418-0001 مطابقت ندارند می تواند مانع محافظت صحیح در برابر خوردگی شود. به علاوه، ممکن است خساراتی به موتور و همچنین سیستم گرمایش و سیستم خنک‌کننده وارد شود.

همیشه از خنک کننده‌ای استفاده کنید که با مشخصات خنک کننده Volvo (VCS) استاندارد 418-0001 مطابقت داشته باشد. اگر از مایع خنک‌کننده با نشان Volvo استفاده می‌کنید، می‌توانید آن را از طریق رنگ زردی که دارد تشخیص دهید، این ماده به گونه تهیه شده که با موتورهای Volvo تطابق داشته باشد. این مایع خنک‌کننده بهترین محافظت را در برابر انجماد ارائه می‌دهد و همچنین از به وجود آمدن رسوب و خوردگی در سیستم گرمایش و سیستم خنک‌کننده جلوگیری می‌کند.

توجه

حتی اگر خطر انجماد وجود نداشته باشد، باید از مایع خنک‌کننده غلیظ 40 تا 60% در سیستم خنک‌کننده استفاده شود. مایع خنک‌کننده از خوردگی و تشکیل رسوب جلوگیری می‌کند.

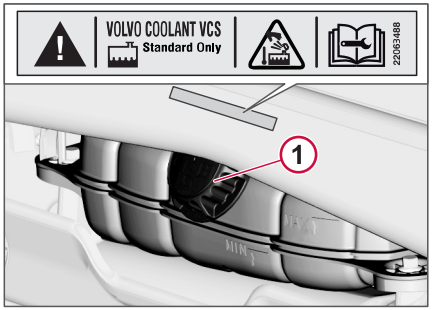

تنها از دریوش (1) براي پرکردن استفاده کنید. قطعه (X) یک سوپاپ اطمینان است و نباید براي پرکردن استفاده شود.

محافظت دربرابر انجماد

محلول رقیق شده Volvo Coolant VCS، یا خنک کننده که با مشخصات خنک کننده Volvo (VCS) استاندارد 418-0001 مطابقت دارد، باید حاوی 40-60% خنک کننده غلیظ شده باشد (به جدول مراجعه کنید).

محافظت در برابر انجماد تا دمای:	مخلوط مایع خنک‌کننده غلیظ
–25°C	40%
–30°C	46%
–38°C	54%
–46°C	60%

توجه

حداکثر نزول نقطه انجماد –46°C است. افزایش مقدار مایع خنک‌کننده غلیظ به مقداری بیش از این محافظت در برابر انجماد را کاهش می‌دهد.

فن با کنترل الکتریکي

کامیون می‌تواند هم فن برقي داشته باشد و هم فني که با نیروي موتور کار کرده و به صورت الکتریکي کنترل می‌شود. خروجي‌اي که فن‌ها با آن کار می‌کنند تنها براساس دماي مایع خنک‌کننده تعیین نمی‌شود. بنابراین فن‌ها ممکن است در مواقع غیرقابل‌پیشبیني شروع به کار نموده و یا تندتر کار کنند.

توجه

هرگز رادیاتور را نپوشانید. موتور مجهز به یک خنک کننده هوای شارژ است و بنابراین نسبت به انسداد جریان هوا بسیار حساس می باشد (گرم شدن بیش از حد و کاهش قدرت). بنابراین رادیاتور (خنک کننده هوای شارژ) را با هیچ نوع صفحه، پوشش رادیاتور و غیره نپوشانید.

اینترکولر

بخار ممکن است در اینترکولر جمع شود. هنگامی که کامیون در شرایط آب‌وهوایی سرد استفاده می‌شود، خطر یخ‌زدن بخار وجود دارد.

جهت جلوگیری از این مسئله، یک سوراخ تخلیه می‌توان باز نمود.

- پیچ را از اینترکولر جدا کنید.

سوراخ می‌تواند به صورت دائم باز باشد.

Provided by Volvo Trucks

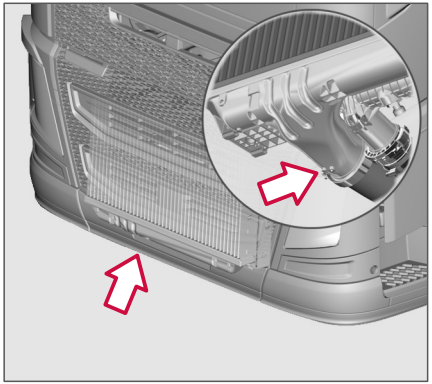

سوراخ تخلیه بر روی اینترکولر

فواصل سرویس

براي فواصل سرویس مایع خنک‌کننده با یک تعمیرگاه مجاز ولوو تماس بگیرید.

Provided by Volvo Trucks

خشک‌کن باد

کار خشک‌کن باد خشک‌کردن و زدودن رطوبت و روغن از هواي فشرده‌اي است که مي‌تواند باعث عیب فني شود. خشک‌کن باد بوسیله درصد مشخصي از هواي پمپ‌شده که از طریق خشک‌کن مجدداً جریان مي‌یابد، بازسازي (خشک) مي‌شود. فشار سامانه هنگامي که این کار اتفاق مي‌افتد، افت مي‌کند. چنانچه کمپرسور مقدار زیادي هوا را پمپ کرده باشد، مي‌تواند قبل از اینکه مقدار هواي لازم مجدداً جریان یابد، دوباره روشن شود. در این صورت، شارژها و بازسازي‌هاي متعدد کمپرسور به صورت متوالي تا زماني که مقدار هواي لازم مجدداً جریان یابد، انجام مي‌شود. **این مسئله کاملاً عادي است.**

بازدید خشک‌کن باد

حداقل به صورت هفتگي مخزن اولیه و مخازن مدار را از نظر وجود آب بررسي کنید. همچنین وجود هشدار وجود رطوبت در خشک‌کن باد را در صفحه‌نمایش اطلاعات راننده بررسي کنید. چنانچه هر یک از مخازن حاوي آب بود، ماده جاذب رطوبت باید تعویض شده و خشک‌کن بوسیله تعمیرگاه مجاز ولوو بررسي شود.

ماده جاذب رطوبت در خشک‌کن باد باید حداقل هر دو سال یک بار یا در صورت وجود پیغامي مبني بر وجود رطوبت در صفحه‌نمایش اطلاعات راننده، تعویض شود.

تنها از ظروف ماده جاذب رطوبت اصلي ولوو که داراي فیلتر روغن داخلي هستند، استفاده کنید.

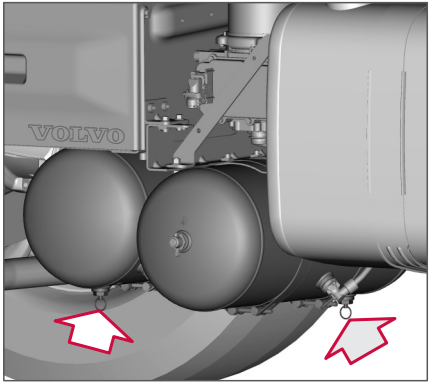

توجه

از بکاربردن ضدیخ (الکل) براي کامیون‌هاي داراي خشک‌کن هوا خودداري نمایید.

پرکردن هوا از منبع هواي فشرده خارجي

پایه پرکردن هوا در عقب یا یا در سمت چپ شاسي قرار دارد.

هنگام پرکردن هوا، به عنوان مثال از یک کامیون دیگر، همواره باید از مغزي آزمایش داراي علامت SF (system fill) روي پایه استفاده شود. بدین ترتیب هواي ورودي خشک شده و رطوبت وارد سیستم نمي‌شود.

سایر رابط‌هاي داراي علامت PX2، PX3، PX4 اتصالات آزمایش فشار ترمز در محورهاي عقب هستند.

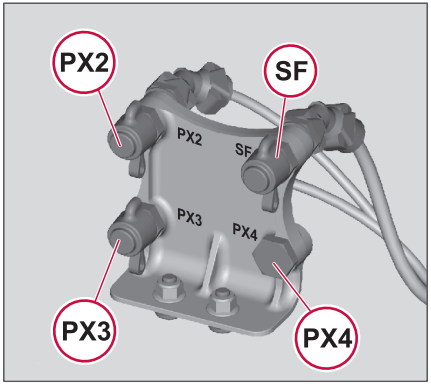

رابط پرکردن هواي فشرده داراي علامت SF است.

لنت‌هاي ترمز

بر روي هر کالیپر ترمز یک حسگر ساییدگي الکتریکي وجود دارد که مقدار میانگین ضخامت هر دو لنت ترمز را کنترل مي‌کند. هنگامي که زمان تعویض لنت‌هاي ترمز فرا برسد، یک چراغ هشدار زردرنگ روشن شده و یک کد ایراد تنظیم مي‌شود. لنت‌هاي ترمز باید تعویض شوند.

Provided by Volvo Trucks

اطلاعات ساییدگی در صفحه‌نمایش

صفحه‌نمایش اطلاعات راننده

Maintenance
Brake wear

ساییدگی بر روي لنت‌هاي ترمز به عنوان فاصله باقیمانده محاسبه می‌شود، و می‌توان آنرا در صفحه‌نمایش اطلاعات راننده خواند.

بررسي دستي

همچنین می‌توان بوسیله یک پین سایش نصب‌شده بر روي کالیپرهاي ترمز، ساییدگی لنت ترمز را خواند. خطوط روي درجات اندازه‌گیري نشان می‌دهند چه مقدار لنت بیرونی باقیمانده است. خطوط نشان‌دهنده 25، 50، 75 و 100 درصد ضخامت لنت هستند. هنگامی که لنت نو است، 20 میلی‌متر از پین سایش قابل‌دیدن است. هنگامی که 4 میلی‌متر پین سایش قابل‌دیدن است، کلیه پدهاي ترمز بر روي محور باید تعویض شوند.

کالیبراسیون

هنگامی‌که لنت‌های ترمز نو نصب می‌شود، سنسورهای ساییدگی باید دوباره کالیبره شوند. این کار به‌صورت خودکار، هنگامی‌که کامیون در حال حرکت است، انجام می‌گیرد. برای کالیبره کردن سنسورها، مسافت و همچنین تعداد دفعات ترمزگیری معینی مورد نیاز است.

تا زمانی‌که کالیبراسیون تکمیل نشده باشد، پیغام «لنتهای ترمز تعویض شوند» در نمایشگر اطلاعات راننده باقی می‌ماند.

توجه

پیغام «لنتهای ترمز تعویض شوند» نیز در حین کالیبراسیون نشان داده می‌شود.

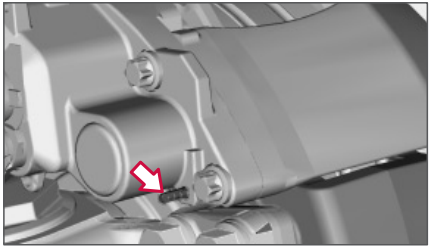

توجه

ساییدگی لنت ترمز را می توان با استفاده از یک پین ساییدگی روی جناغی ترمز نیز در هر سرویس پایه خواند، این مکملی برای روش حسگر الکتریکی است.

Provided by Volvo Trucks

در اینجا می‌توانید، به عنوان مثال، ببینید کدام لامپ‌ها، لاستیک‌ها و باتری‌ها را باید در زمانی نیاز به تعویض آنها است، استفاده کنید.

کنترل ازراه‌دور

باطري: 3 ولت CR2032

باطري قديمي بايد براي بازيافت تحويل داده شود.

تعویضبه بخش تعویض باطري در کنترل ازراه‌دور، صفحه ۱۹۴ مراجعه نمایید .

روشنايي

چراغ‌هاي جلو

محل نصب	عملکرد	خروجي (وات)	سوکت
A	نور بالا	70	H1
B	نور پایین	70	H7 LL HD
C	چراغ‌هاي راهنما	21	PY21w
D	چراغ‌هاي پارک و حرکت در روز.		LED
E	چراغ مه‌شکن	70	H7 LL HD

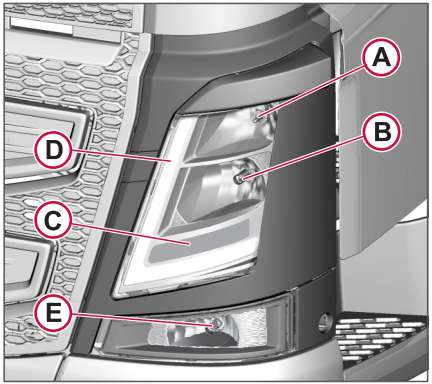

چراغ‌هاي جلو

سایر چراغ‌ها

لامپ‌ها		خروجي (وات)	سوکت
چراغ‌های راهنمای بغل		-	LED
چراغ‌هاي پارک		-	LED
چراغ‌های پارک، در سایه‌بان		-	LED
چراغ شناسايي		-	LED
چراغ‌هاي کاري	زردرنگ	35	H3 PK22s
چراغ‌هاي کاري	سفید	70	H3 PK22s
	سقف، پروژکتورها	10	BA 15 s

لامپ‌ها		خروجي (وات)	سوکت
داخل روشنایی	درها، قفسه، تخت‌خواب و روشنایی عمومی	5	W5W
چراغ‌های سقف، داخلی		5	W5W
چراغ‌های سقف، داخلی		15	SV 8.5-8

باتري‌ها

ولتاژ سیستم		24 ولت
باتري	تعداد	2
	ولتاژ	12 ولت
	ظرفیت	170 یا 225 آمپرساعت

وزن مخصوص الکترولیت:

باتری کاملاً شارژ شده	1.265-1.290 گرم بر سانتیمتر^3
نیمه شارژ	1.25 گرم بر سانتیمتر^3
شارژ لازم است	1.20 گرم بر سانتیمتر^3

Provided by Volvo Trucks

رمز عبور

منوهاي خاصي در صفحه‌نمايش اطلاعات راننده بوسيله يک رمز محافظت شده‌اند.

هنگامي که کاميون از کارخانه تحويل داده مي‌شود

- رمز تنظيمات ناوگان 0000 است.
- بازنشاني داده‌هاي کاربرد: 0000
- بازنشاني داده‌هاي سرويس: 5678

رمزهاي عبور را مي‌توان در يک تعميرگاه مجاز ولوو تغيير داد.

Provided by Volvo Trucks

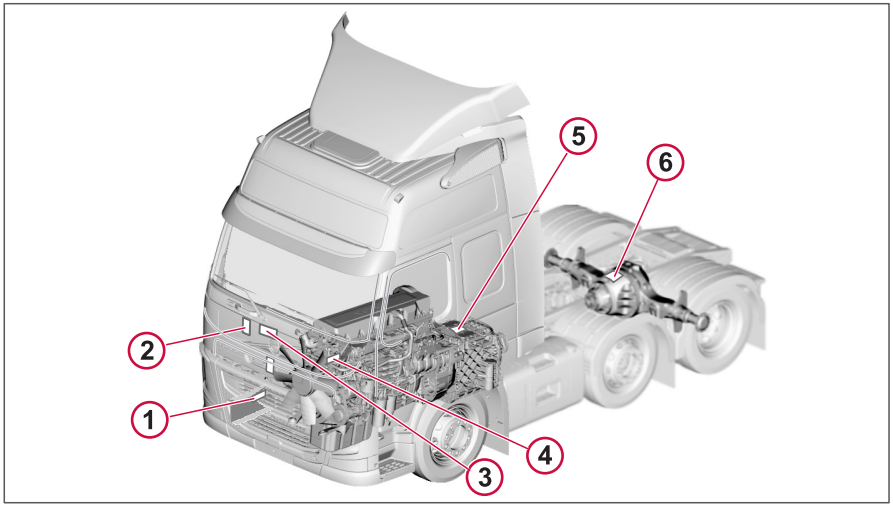

صفحه مشخصات خودرو، محل قرارگیري

1 شماره شاسي بر روي بيرون قطعه شاسي سمت راست پانچ شده است و بر روي پلاک شناسايي خودرو نيز موجود است.

2 پلاک شماره اتاقک بر روي ستونB سمت راست، قرار دارد.

3 پلاک شناسايي نيز پشت پوشش تعمير واقع است.

4 عنوان موتور نيز بر روي سمت چپ بلوک موتور بالاي موتور استارت حک شده است (به علاوه اطلاعات خاصي درمورد ECU يا بر روي پوشش سوپاپ).

5 صفحه گيربکس (سمت راست، محفظه کلاچ).

6 پلاک شناسايي محور عقب.

مخازن هواي فشرده داراي صفحات مشخصاتي حاوي اطلاعات زير هستند:

- سازنده
- شماره قطعه
- شماره سريال
- حداکثر فشار کاري
- حداکثر دماي کاري
- حداقل دماي کاري
- ظرفيت مخزن

Provided by Volvo Trucks

گواهی‌نامه برای کره

MSIP-RRM-Sre-900300
MSIP-CRM-Sre-900331

کنترل‌ازراه‌دور، کلید استارت و CIOM بی‌سیم، گواهی‌نامه.

گواهی‌نامه برای ژاپن

این دستگاه مطابق با قانون رادیویی ژاپن و قانون تجارت ارتباطات راه‌دور ژاپن تأیید شده است. هیچ تغییری نباید در این دستگاه اعمال شود. چنانچه تغییری اعمال شود، دستگاه دیگر موردتأیید نخواهد بود.

گواهی مربوط به استرالیا

ریموت کنترل، کلید استارت و بی‌سیم CIOM، گواهی.

گواهی برای تایوان

	CIOM
Brand	VOLVO
Model	FADM2S11CVA
NCC label no.	CCAB17LP0860T5

گواهی برای CIOM، تایوان

سامانه ترمز

توجه

مقادیر مرجع مطابق با ویژگی‌های کامیون انطباق می‌یابند. این مقادیر تنها درمورد کامیونی که این دفترچه راهنما به آن مربوط است، صدق می‌کند. نگاه کنید به شماره شاسی واقع در پایین صفحه.

مقادیر کلی

شرح	مقدار
کمپرسور، حداکثر فشار قطع	12.5 بار
کمپرسور، حداقل فشار وصل	11 بار
سوپاپ محافظ چهارمداره، حداقل فشار بستن	4.5 بار
سامانه ترمز، فشار طراحی (فشار گارانتی)	10 بار

نیروهای ترمزگیری مرجع

محور 1

فشار ترمز (بار)	1	2	3	4
حداقل نیروی ترمز موردنیاز (kN)	5,3	12,6	20,1	28,0

محور 2

فشار ترمز (بار)	1	2	3	4
حداقل نیروی ترمز موردنیاز (kN)	4,7	11,4	18,2	25,3

Provided by Volvo Trucks

Provided by Volvo Trucks

12

اقدام اضطراري

P

بکسل کردن

چنانچه کنترل کامیون دشوار شده است، ممکن است لازم باشد آنرا به یک تعمیرگاه بکسل کنید. این زمانی است که اقدام تعمیری خاصی ابتدا باید انجام شود.

مراحل قبل از بکسل کردن

- میل گاردان را جدا کنید.
- تیر بکسل و پین بکسل را نصب کنید.
- چرخ‌ها را با مانع مهار کنید.
- آزادکردن ترمز دستی به صورت مکانیکیه بخش آزادکردن ترمز دستی، صفحه ۲۴۹ مراجعه نمایید .
- TCS را خاموش کنید. در غیر اینصورت، سیستم ممکن است فعال شده و کامیون از خودروي بکسل‌کننده جدا شود،به بخش خاموش کردن TCS، صفحه ۱۲۷ مراجعه نمایید .

توجه

هنگامي که کلید استارت در وضعیت «0» قرار می‌گیرد، ترمز دستي به صورت خودکار اعمال می‌شود.

از یک میله کشنده استفاده نمایید.

در هنگام بکسل کردن فرمان هیدرولیکی کار نمی کند و خودرو سنگین شده و قابل هدایت نیست.

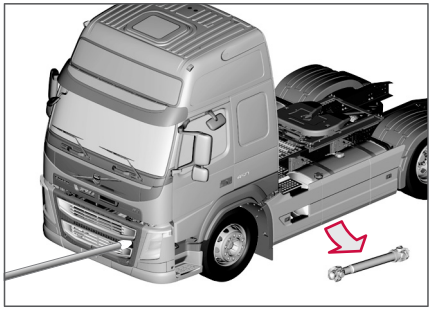

احتیاط

چنانچه چرخ‌های محرک با زمین در ارتباط هستند، همواره در هنگام بکسل‌کردن، میل گاردان باید درآورده شده باشد. اگر گاردان باز نشود، گیربکس آسیب می‌بیند.

هشدار

در هنگام بکسل کردن همواره از حلقه بکسل و میله بکسل استفاده کنید. هرگز از حفاظ جانبی جلو خودرو را بکسل نکنید. حفاظ جانبی طراحی نشده که این گونه نیروها را تحمل کند.

توجه

قراردادن جک در زیر محافظ زیرگیري مجاز نیست.

جاگذاری حلقه بکسل و میله بکسل

از شاخ بکسل (1) و پین بکسل (2) برای بکسل استفاده کنید.

1. شاخ بکسل و پین بکسل را بیرون آورید. این قطعات داخل قفسه یا پشت صندلی‌ها قرار دارد.
2. شاخ بکسل و پین بکسل را جدا کنید.
3. کاورهای داخل شبکه محافظ را بیرون آورید. از پیچ‌پگوشتی دوسو استفاده کنید.
4. شاخ بکسل را به داخل پیچ کنید.
5. آن را به میله بکسل وصل کنید.
6. میله‌ی کشش را به تیر بکسل وصل کنید.
7. پین بکسل را به پین (3) محکم کنید.

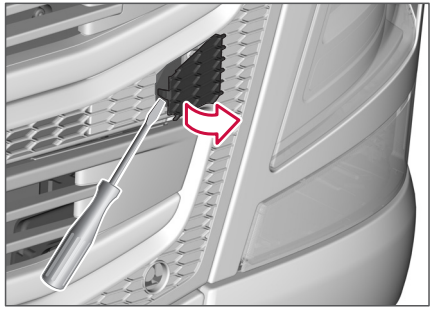

پوشش تیر بکسل.

Provided by Volvo Trucks

بکسل کردن

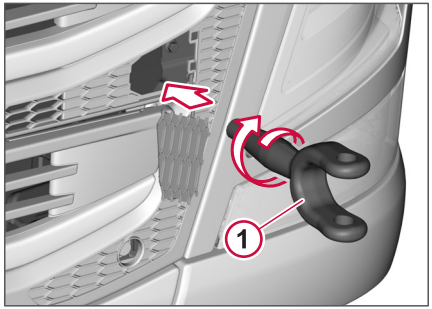

تیر بکسل.

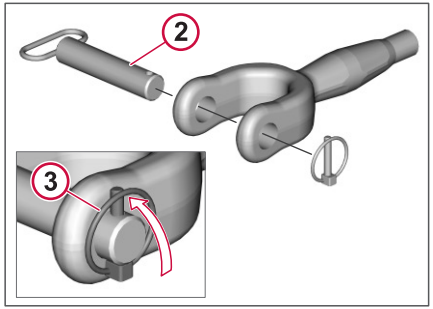

پین بکسل و پین امنیتی.

هشدار

حلقه بکسل را تنها برای بکسل کردن در جاده های مناسب می توان به کار برد. این وسیله برای نجات خودرو منظور نشده است.

توجه

هر قلاب بکسل را می‌توان مستقیماً از جلو با نیمی از وزن ناخالص کامیون بارگیري کرد.

بکسل کردن به طرف عقب

از محور عقب، تکیه گاه فنرعقب یا قلاب بکسل تریلر بکسل کنید.

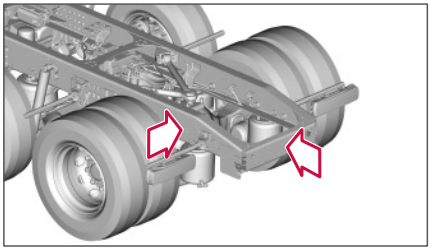

بکسل کردن از پهلو

یک نقطه نزدیک به اتصال محور را انتخاب کنید، مثلاً پایه فنر یا پایه میله واکنش. وگرنه شاسی ممکن است در معرض بار سنگینی قرار بگیرد که از شکل خارج شود.

احتیاط

از میله ضد غلت یا تکیه گاه گشتاوری برای بکسل کردن استفاده نکنید.

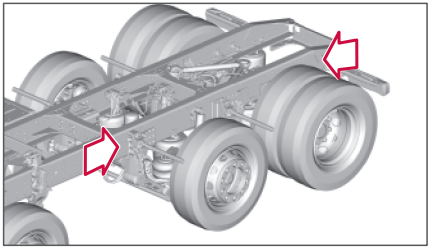

Provided by Volvo Trucks

تعلیق بادی در حالت قفل شده

چنانچه تعلیق بادی دارای نقص باشد ممکن است در حالت مسدودشده تنظیم شود و باعث غیرفعال‌شدن تنظیم ارتفاع خودکار شود.

توجه
کامیون باید در اسرع وقت بوسیله تعمیرگاه مجاز ولوو بازبینی شود. می‌توانید کامیون را به تعمیرگاه برانید.

Provided by Volvo Trucks

استارت اضطراري

راه اندازی با کابلهای راه انداز

درصورتیکه باتری‌های کامیون به طور کامل دشارژ شده باشند، کامیون ممکن است به کمک استارت الکتریکی از خودروی دیگر یا سایر باتری‌ها نیاز داشته باشد.

همواره از یک خودروي دیگر یا باطري‌هاي دیگر براي گرفتن کمک در روشن کردن موتور استفاده کنید.

1 کلید استارت را به وضعیت 0 بچرخانید.

2 مطمئن شوید باطري کمکي داراي ولتاژ مجموع 24 ولت و یا ولتاژ سیستم 24 ولت است.

3 موتور خودروي «کمک‌کننده» را خاموش کنید و مطمئن شوید که خودروها با هم اتصالي ندارند.

4 یک گیره را از انتهاي کابل قرمز به ترمینال مثبت باطري کمکي وصل کنید. ترمینال مثبت داراي علامت قرمز، P یا + است.

5 گیره دوم کابل قرمز را به ترمینال مثبت باطري خودرویي که به کمک احتیاج دارد، وصل کنید. ترمینال مثبت داراي علامت قرمز، P یا + است.

6 یک گیره را از انتهاي کابل مشکي به ترمینال منفي باطري کمکي که به رنگ آبي است یا داراي علامت N یا - است، وصل کنید.

7 گیره دوم کابل مشکي را به یک محل - نقطه زمین (ارت) - که بر روي باطري خودروي نیازمند به کمک واقع است، وصل کنید.

8 موتور «خودروي کمک‌کننده» را روشن کنید. اجازه دهید موتور براي چند دقیقه در سرعتي بالاتر از حد نرمال کار کند (حدود 1000 دوردردقیقه).

9 موتور خودروي دیگر را روشن کنید.

10 گیره کابل مشکي را از نقطه زمین (ارت) جدا کنید.

11 گیره کابل مشکي را از ترمینال منفي باطري کمکي جدا کنید.

12 کابل قرمز را جدا کنید.

احتیاط

واحدهاي کمک‌استارت نباید متصل شوند زیرا این دستگاه‌ها مي‌توانند ولتاژهاي بسیار بالا ایجاد نموده و به واحدهاي کنترل آسیب وارد نمایند.

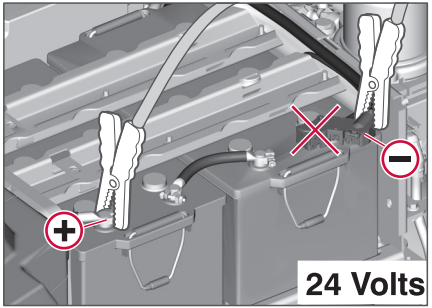

همواره کابل منفي را وصل کنید تا کل ولتاژ از طریق حسگر باطري جریان یابد.

توجه

پس از اینکه کامیون با کابل‌هاي کمکي روشن شد، باطري باید با شارژر باطري شارژ شود. شارژ کامل باطري حدود 20 ساعت طول مي‌کشد. دینام هرگز نمي‌تواند باطري را تا 100 درصد شارژ کند، در شرایط مناسب، حداکثر 90 درصد قابل‌دستیابي است.

توجه

باطري حاوي اسید خورنده و سمي است. لذا باید به شیوه‌اي ایمن براي محیط‌زیست با باطري رفتار نمایید. یک تعمیرگاه ولوو مي‌تواند به شما در این زمینه کمک نماید.

هشدار

باطري‌ها حاوي گاز اکسید هیدروژن هستند. این گاز بسیار قابل‌انفجار است. یک جرقه که ممکن است بر اثر اتصال نامناسب کابل‌ها یا حرکت دادن آنها در هنگام استارت‌زدن بوجود بیاید، براي انفجار باطري و بروز صدمات جسمي و آسیب‌دیدن تجهیزات کافي است. باطري حاوي اسید سولفوریک است که مي‌تواند باعث بروز صدمات بر اثر سوختگي و خوردگي در تجهیزات شود. چنانچه اسید با چشمان، پوست یا لباس شما تماس پیدا کرد، با مقادیر فراوان آب، آب‌کشي نمایید. در صورت پاشیده‌شدن آن در چشمان شما، فوراً با پزشک تماس بگیرید. از خم‌شدن بر روي باطري‌ها خودداري نمایید.

Provided by Volvo Trucks

علائم هشدار و کمک‌هاي اوليه

علائم هشداردهنده و کمکهای اوليه

کاميون به دو مثلث خطر مجهز است. اين مثلث‌ها در صندوق بار در هر طرف کاميون قرار دارند. کاميون‌های خاصی نيز داراي يک کيت کمک‌هاي اوليه، چراغ اخطار و جليقه‌هاي قابل‌ديد هستند.

توقف در جاده

در صورت توقف کاميون در يک جاده شلوغ به خاطر نقص فني، از جليقه ايمني و مثلث هشدار استفاده کنيد.

مثلث هشدار بايد در حداقل 200 متري پشت کاميون قرار داده شود. از جليقه استفاده کنيد. نکات ايمني را رعايت نماييد. حرکت کردن در اطراف يک کاميون ساکن در يک جاده شلوغ بسيار خطرناک است. از ريسک بي‌مورد خودداري نماييد.

با Volvo Action Service تماس بگيريد، آنها تجهيزات و دانش لازم را براي کمک به شما در اختيار دارند.

Provided by Volvo Trucks

آزادکردن ترمز دستي

آزادکردن ترمز دستي

چنانچه موتور کامیون خود را نمی‌توانید روشن کنید یا درصورتیکه یک نقص الکتریکی وجود دارد، ترمز دستی باید آزاد شود تا بتوان کامیون را حرکت دارد.

سه شیوه براي آزادکردن ترمز دستي وجود دارد.

- در صورت بروز ایراد در موتور، سامانه پنوماتیک را با گرفتن هوا از یک کامیون دیگر پر کنید.
- در صورت بروز ایراد الکتریکي، به صورت دستي آنرا آزاد کنید.
- تخلیه مکانیکي فنرهاي ترمز دستي.

⚠ خطر

همواره قبل از آزادکردن ترمز دستی، چرخ‌ها را با قراردادن گوه مهار کنید.

سامانه پنوماتیک را با هوا پر کنید

پایه پرکردن هوا در عقب یا یا در سمت چپ شاسی قرار دارد.

هنگام پرکردن هوا، به عنوان مثال از یک کامیون دیگر، همواره باید از مغزی آزمایش دارای علامت SF (system fill) روی پایه استفاده شود. بدین ترتیب هواي ورودي خشک شده و رطوبت وارد سیستم نمي‌شود.

سایر رابط‌های دارای علامت PX2، PX3، PX4 اتصالات آزمایش فشار ترمز در محورهای عقب هستند.

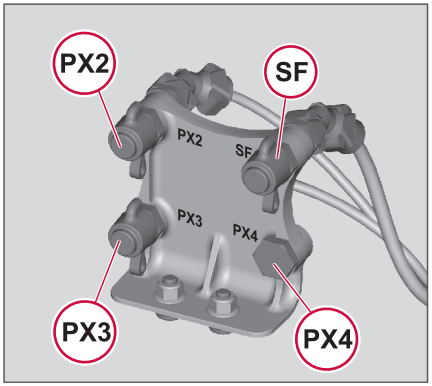

رابط پرکردن هوای فشرده دارای علامت SF است.

آزادکردن ترمز دستي در صورت بروز ایراد الکتریکي

درصورت بروز برخي نقص الکتریکي، ترمز دستي الکتریکي آزاد نمي‌شود. چنانچه هواي فشرده در سامانه وجود داشته باشد، مي‌توان آنرا به صورت دستي آزاد نمود.

مانند تصویر با استفاده از وسیله‌ای مانند تفنگ باد در مغزی بدمید. این کار میخک سوپاپ را حرکت داده و ترمز دستی را آزاد می‌کند.

بوسیله خالی‌کردن سامانه باد از طریق همان مغزی می‌توان ترمز دستی را مجدداً اعمال نمود.

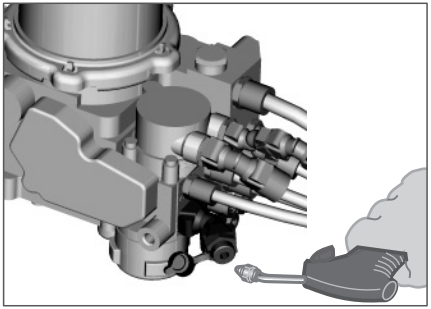

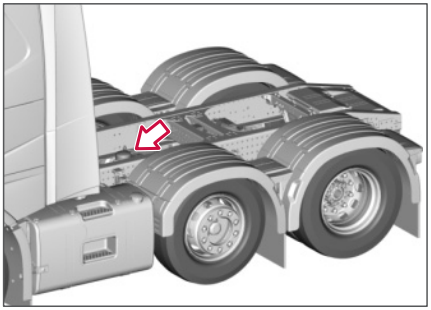

محل قرارگیري خشک‌کن هوا.

آزاد کردن ترمزدستی به صورت مکانیکی

پیچ یا مهره را با آچار درنظرگرفته‌شده در تجهیزات ابزار باز کنید تا ترمز آزاد شود. یا کل پیچ بیرون می‌آید یا یک علامت قرمزرنگ قابل‌رویت می‌شود.

Provided by Volvo Trucks

آزادکردن ترمز دستي

توجه

برخي کامیون‌ها داراي سیلندرهاي ترمز دستي بر روي هر دو محور جلو و عقب هستند.

توجه

همیشه مخازن ترمز دستی را، در صورت وجود، با هوا پر کنید، و ترمز دستی را آزاد کنید تا بازکردن مهره آسانتر شود. این امر از سائیدگی غیرضروری سیلندر ترمز جلوگیری می کند.

احتیاط

از آچار **نباید** استفاده شود زیرا سیلندر ممکن است آسیب ببیند.

پیچ تقریباً 80 میلي‌متر بیرون مي‌آید.

پیچ را با دست بوسیله آچار درنظرگرفته‌شده در تجهیزات ابزار باز کنید تا متوقف شود (مقاومت افزایش یابد). پیچ تقریباً 80 میلي‌متر از سیلندر ترمز بیرون مي‌آید. پس از بکسل‌کردن، پیچ را مجدداً با دست به سر جاي خود بپیچانید.

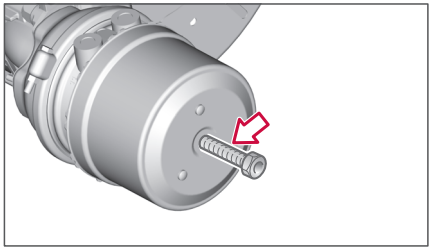

تقریباً 80 میلي‌متر بپیچانید.

پیچ تقریباً 35 میلي‌متر بیرون مي‌آید.

پیچ را با دست بوسیله آچار درنظرگرفته‌شده در تجهیزات ابزار باز کنید تا متوقف شود (مقاومت افزایش یابد). پیچ تقریباً 35 میلي‌متر از سیلندر ترمز بیرون مي‌آید. پس از بکسل‌کردن، پیچ را مجدداً با دست به سر جاي خود بپیچانید.

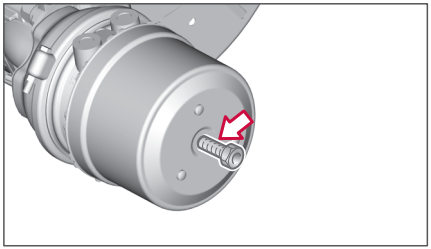

تقریباً 35 میلي‌متر بپیچانید.

تنها مهره قابل مشاهده است

هنگامي که مهره شروع به بازشدن مي‌کند، یک پیچ گردان پلاستیکي قرمزرنگ از مرکز مهره بیرون مي‌آید. پس از حدود 4 دور، کاملاً بیرون مي‌آید، با اینحال تقریباً در مجموع 45 دور لازم است تا ترمز به طور کامل آزاد شود.

پس از بکسل کردن: مهره را تا هنگامي که پیچ گردان پلاستیکي قرمزرنگ به طور کامل وارد نشده است، بپیچانید.

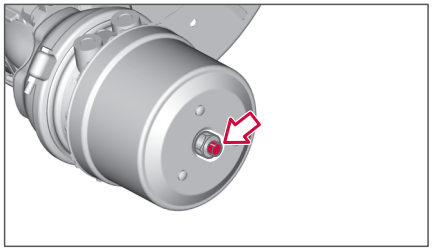

نشانگر پلاستیکي قرمزرنگ.

Provided by Volvo Trucks

ايراد اهرم براي ترمز دستي

نقص اهرم ترمز دستي

چنانچه نقصی در کنترل‌ها ترمز دستی وجود داشته باشد، نمی‌توانید از ترمز استفاده کنید. صفحه‌نمایش اطلاعات راننده نیز پیغامی را با این مضمون نشان می‌دهد.

عملکرد اضطراري ترمز دستي:

- در سرعت زیر 7 کیلومتردرساعت، ترمز دستي به صورت خودکار عمل می‌کند.
- علامت ترمز دستي در نمایشگرها در حین رانندگي روشن و خاموش مي‌شود.

براي حرکت دادن کامیون، ترمز دستي به طور خودکار در حین رانندگي آزاد مي‌شود. با اینحال، به یک گشتاور بالا احتیاج است، که باعث ساییدگي ناخواسته در کلاچ و انتقال قدرت مي‌شود. هنگامي که سرعت کمتر از 7 کیلومتردرساعت است، ترمز دستي به صورت خودکار اعمال مي‌شود.

⚠ خطر

همواره مطمئن شوید قبل از اینکه اتاقک را ترک مي‌کنید، علامت ترمز دستي اعمال‌شده به صورت ثابت روشن مي‌شود.

Provided by Volvo Trucks

اقدام در صورت نقص گیربکس

چنانچه یک نقص در گیربکس بروز کرده است که بر اثر آن نمی‌توانید کامیون را برانید، عملکرد Limp home را فعال کنید تا بتوانید کوتاه‌ترین مسیر را تا خانه یا تعمیرگاه رانندگي کنید.

Limp home را به شرح زیر فعال کنید:

1. اهرم تعویض‌دنده را به وضعیت N حرکت دهید.
2. L را بر روي پوشش اهرم دنده فشار داده و نگهدارید و همزمان اهرم تعویض‌دنده را به A حرکت دهید.
   عملکرد Limp home فعال مي‌شود.
3. اهرم تعویض‌دنده را به وضعیت M حرکت دهید.
4. با استفاده از دکمه‌هاي +/- روي اهرم تعویض‌دنده، دنده را انتخاب کنید.

به محض انتخاب عملکرد Limp home، چنانچه اهرم تعویض دنده در وضعیت A باشد، امکان رانندگي وجود نخواهد داشت. تنها دنده‌هاي 1، 3 و 5 جلو و 1 عقب را مي‌توان استفاده نمود. تنها زماني که کامیون بي‌حرکت است مي‌توان دنده را تعویض نمود.

هنگامي که بین حالت‌هاي M و R تعویض‌دنده را انجام مي‌دهید، نیازي نیست که دکمه L مجدداً فشار داده شود.

عملکرد Limp home هنگامي که استارت خاموش است، غیرفعال مي‌شود.

توجه

این عملکرد تنها باید براي مسافت‌هاي کوتاه استفاده شود.

Provided by Volvo Trucks

گیربکس، روشن‌کردن بدون فشار هوا

گیربکس، روشن‌کردن بدون فشار هوا

موتور را تنها می‌توان هنگامی که گیربکس در وضعیت خلاص، N، قرار دارد، روشن نمود.
چنانچه بدون اینکه گیربکس در وضعیت خلاص، N، باشد در هنگامی که فشار هوا زیر سطح هشدار است، موتور خاموش شود، موارد زیر رخ می‌دهد:

- دنده را نمی‌توان بدون فشار هوا به N تغییر داد
- موتور را نمی‌توان روشن نمود

اقدام:

سیستم را با باد یک منبع خارجی پر کنید تا بتوانید به خلاص، N، دنده را تغییر دهیدبه بخش سامانه پنوماتیک را با هوا پر کنید، صفحه ۲۴۹ مراجعه نمایید .

Provided by Volvo Trucks

عملکرد پشتیبانی

چنانچه نقصی در کنترل الکتریکی فشار ترمز رخ دهد، باز هم امکان ترمزکردن وجود دارد. یک عملکرد پشتیبانی داخلی از طریق کنترل پنوماتیک، عملکرد کامل یا نیمه‌کامل ترمز را تضمین می‌کند. بدین ترتیب پدال ترمز با عمق بیشتري درگیر می‌شود و نیروي پدال بیشتري براي بدست‌آوردن عملکرد ترمزگیري همانند قبل موردنیاز خواهد بود. بسته به محل بروز ایراد، حالت پشتیبانی سامانه ABS را به صورت کامل یا جزیی، همراه با مواردي دیگر، غیرفعال خواهد نمود.

در صورت فقدان EBS، چراغ STOP در صفحه‌نمایش فعال شده و با نور ثابت قرمزرنگي روشن می‌شود. صفحه‌نمایش اطلاعات راننده نیز پیغامي را با این مضمون نشان می‌دهد.

Provided by Volvo Trucks

فهرست موضوعی

A

ABS ناموفق است ۱۳۱
AC ۸۷
ACM ۲۱۹
AdBlue ۱۷۶
AdBlue، پرکردن ۱۰۸
AdBlue، تمیزکردن مخزن ۲۱۰
AdBlue، در صورت ریزش ۱۰۹
APM (خشک‌کن باد، بررسی) ۲۳۶
AUX، رابط ۱۶۵

C

CC ۱۳۵
CCIOM ۲۱۹
CCM ۲۲۰
CIOM ۲۲۰

D

DDM ۲۲۰
DRL (کلید چراغ) ۸۱
DTC (کد ایراد عیب‌یابی) ۶۷

E

EBS ۱۳۱, ۲۵۴
ECO ۱۱۶
ECU ۲۴۰
EMS ۲۲۰
EOM (چراغ جانبي) ۱۹۵
ESC (كنترل ثبات الكترونيكي) ۱۳۱
ESP ۱۳۱
Euro 5 ..... ۱۷۶

F

FAME ۱۷۳
FAS ۲۱۹
FCIOM ۲۱۹
FRC ۲۱۹

H

HD ۱۱۷
HLVA ۸۱

I

iPod، رابط ۱۶۴
I-Roll ۱۱۹
I-Roll، جلوگیری و فعال‌سازی مجدد ۱۱۹
I-Roll، غیرفعال کردن ۱۱۹
I-Roll، فعال کردن ۱۱۹
I-Roll، نکات رانندگی ۱۲۲
IS ۱۱۷
I-See ۱۱۴
I-See، نکات رانندگی ۱۲۳
I-Shift، بسته نرم‌افزاری ۱۱۰
I-Shift، عملکردهای تغییر یافته ۱۱۰
I-Shift، کلیات ۱۱۰
I-Shift، کنترل ۱۱۵

L

LECM ۲۲۰

O

OBD ۱۷۶

P

PCCU ۲۱۹
PDM ۲۲۰
Poly-V ۲۱۲

R

RCIOM ۲۱۹

S

SID (صفحه‌نمایش ثانویه) ۷۱
SRS ۲۲۰

T

TA ۱۶۱
TCS ناحیه ای ۱۲۷
TCS ۱۲۷, ۲۴۴
TECU ۲۲۰
TP-BAS ۱۱۰
TP-CON ۱۱۰
TP-DIST ۱۱۰
TP-HD ۱۱۰
TP-LONG ۱۱۰

U

USB، رابط ۱۶۵

V

VMCU ۲۲۰

Provided by Volvo Trucks

فهرست موضوعی

ا

ابزار جفت‌سازی، پیش از رانندگی
بررسی کنید ۱۵۰
ابزارها ۱۸۵
اتصال باطري ۲۱۴
اتصال به یک تریلر ۱۴۶
اتصال تریلر ۱۴۶
اتصال یک تلفن همراه ۱۶۷
اتوماتیک، حالت‌های رانندگی ۱۲۲
ارتفاع رانندگي جایگزین ۱۳۹
ارتفاع رانندگي ۱۳۹
استرالیا ۲۴۱
اطلاع‌رساني و سرگرمي، کلیات ۱۵۸
اعلانات ترافیکي (TA) و اخبار ۱۶۱
افزودنی ها در سوخت دیزلی ۱۷۳
اهرم دنده ۱۱۵
اهرم دنده، خواباندن به سمت جلو ۱۱۵
اینترکولر ۲۳۴

آ

آب بندی کردن ۳
آزادکردن، ترمز دستي ۲۴۹
آزمایش نمایشگرها ۶۷
آسیب به رنگ ۲۰۰
آشکارساز دود ۳۹
آلارم خطر در کنترل‌ازراه‌دور ۴۸
آلارم ۷۲
آلارم، آلارم خطر ۴۸
آینه جلو ۱۹۱

ب

باتری دودیاب ۳۹
بار ۹۷
باکتری موجود در سوخت دیزلی ۱۷۳
بخاري پارک، شروع تایمر ۹۰
بخاري پارک، نگهداري ۲۰۸
برداشتن توري حشره ۱۹۰
بررسي‌هاي روزانه ۱۰۳
بررسي‌هاي قبل از رانندگي ۱۰۳
برف‌پاک‌کن‌هاي شیشه جلو ۷۶
برنامه بهینه ۱۲۰
برنامه ترمز ۱۲۰
برنامه ترمزگیري ۷۹
برنامه ثبات الکترونیکي ۱۳۱
برنامه راندمان ۱۲۰
برنامه رانندگي ۱۲۰
برنامه کار سنگین ۱۲۰
برنامه‌ریزي سرویس ۱۸۳
بسته نرم‌افزاری، I-Shift ۱۱۰
بسته نرم‌افزاری، عملکردهای تغییر یافته ۱۱۰
بکسل کردن ۲۴۴
بلندي صدا برمبناي سرعت ۱۶۶
بلوتوث، اتصال به یک دستگاه ۱۶۷
بلوتوث، پخش صوت ۱۶۸
به‌روزرسانی نرم‌افزار ۶۷
به‌روزرسانی، نرم‌افزار ۶۷
بهینه/راندمان (E/P) ۱۱۶
بهینه/راندمان ([E/P/[P+) ۱۱۶
بیودیزل ۱۷۳

پ

پارافین/نفت سفید ۱۷۳
پارک طولانی مدت ۱۸۴
پاک‌کردن لکه‌ها ۱۹۳
پانل انتخاب دنده ۱۱۵
پانل کنترل در درب، قفل‌کردن ۴۷
پایداری جانبی در هنگام تخلیه بار ۱۵۳
پایش باطري ۲۱۴
پخش صوت ۱۶۸
پخش‌کننده CD ۱۶۳
پرکردن با AdBlue ۱۰۸
پرکردن هوا، منبع خارجي ۲۳۶
پریز برق الکتریکي ۹۵
پشتي صندلي، تازدن ۹۳
پمپ کج‌کردن اتاقک، نگهداري ۲۲۹
پوشش تعمیر، قابل‌قفل‌کردن جلو ۵۰
پوشش تعمیر، قابل‌قفل‌کردن ۵۰
پیام، صفحه‌نمایش اطلاعات راننده ۶۶
پیام‌های خودرو ۶۶

ت

تأثیر دما ۲۱۴
تایرها، نگهداری ۲۰۲
تخت پایین ۹۴
تختخواب ۹۴
تخلیه سریع بار ۱۵۳
تخلیه سیستم هیدرولیکی ۱۸۹
تخلیه مخزن سوخت ۲۱۰
ترکیب ترمز ۱۲۸
ترمز اگزوز ۱۲۸
ترمز تریلر ۷۹
ترمز دستي ۷۷
ترمز دستي، ایراد اهرم ۲۵۱
ترمز دستي، آزادکردن ۲۴۹
ترمز کمکي، اهرم ۷۹
ترمز موتور ۱۲۵
ترمز موتوري ..... ۱۲۵ ,۱۲۳
ترمزدستي ۷۷
ترمزهاي کمکي ۱۲۸
تریلر، اتصال ۱۴۶
تریلر، آماده‌سازی برای اتصال و جداسازی ۱۵۰
تریلر، جفت‌سازی (اتصالات هوا، بررسی) ۱۵۰
تریلر، جفت‌سازی (روشنایی، بررسی) ۱۵۰

Provided by Volvo Trucks

فهرست موضوعی

تریلر، چرخ پنجم ۱۴۶
تریلر، موقعیت مسدود ۱۵۰
تسمه های محرک، نگهداری ۲۱۲
تشکیل بخار در اینترکولر ۲۳۴
تشکیل بخار بر روي پنجره‌ها ۸۸
تطبیق وزن قطار جاده (GCM) ۱۱۳
تعلیق بادی، هندلینگ بار ۱۵۱
تعلیق بادي در حالت قفل‌شده ۲۴۶
تعلیق بادي ۱۳۷
تعلیق بادي، استارت خاموش ۱۵۴
تعویض باطري، کنترل ازراه‌دور ۱۹۴
تعویض تیغه برف پاک کن ۱۹۴
تعویض فیلتر، تعویض ۲۳۳
تعویض‌دنده به دنده بالاتر/دنده معکوس ۱۱۶
تعویض‌دنده دستي ۱۲۱
تعویض‌دنده، اتومات ۱۱۸
تعویض‌دنده، دستي ۱۲۱
تلفن همراه، انتقال یک تماس ۱۶۹
تلفن همراه، در حال اتصال ۱۶۷
تلفن همراه، هندزفری ۱۶۸
تلفن هندزفری ۱۶۸
تلفن، انتظار تماس ۱۶۹
تلفن، انتقال یک تماس ۱۶۹
تلفن، بی‌صداکردن ۱۶۹
تلفن، دریافت یک تماس ۱۶۹
تلفن، شماره‌گیری ۱۶۹
تلفن، کنترل صوتی ۱۶۹
تلفن، هندزفری ۱۶۸
تمیزکردن خودرو ۱۹۰
تمیزکردن رادیاتور ۱۹۰
تمیزکردن کولر پارک ۱۹۰
تمیزکردن گاز اگزوز SCR ۱۷۶
تمیزکردن متناوب، پنجره جلو ۷۶
تمیزکننده هوا، تعویض فیلتر ۲۳۳
تنظیم غربیلک فرمان ۷۴
تنظیمات زبان، نمایش ۶۵
تنظیمات صفحه‌نمایش ۶۵
تنظیمات صندلی ۹۳
تنظیمات صندلي، صندلي شاگرد ۹۳
تنظیمات صوتي ۱۶۶
تنظیمات ناوگان ۶۵
تهویه کابین راننده ۸۶
تهویه مطبوع ۸۷
تهویه مطبوع، تعویض فیلتر هوا ۲۰۸
تهویه مطبوع، نگهداری ۲۰۸
تیغه برف پاک کن، تعویض ۱۹۴

ج

جابجایی در صفحه‌نمایش ۶۳
جاسوئیچی ۲۴۱
جامه‌دان ۹۷
جایگزیني باطري‌ها، تعویض باطري ۲۱۳
جداکننده آب، فیلتر دیزل ۲۰۹
جعبه دنده، توصیه های روغن ۲۲۵
جفت‌سازی یک دستگاه از طریق یک
بلوتوث ۱۶۷
جلادادن ۱۹۲
جوشکاری الکتریکی ۲۱۳
جوشکاری ۲۱۳
جهت حرکت، EBS ۱۲۵

چ

چراغ توریستي ۱۹۹
چراغ راهنما، دسته ۷۶
چراغ شناسایي، تعویض ۱۹۸
چراغ کمکي ۸۱
چراغ مه‌شکن ۸۱
چراغ‌ها، تعویض حباب‌ها ۱۹۵
چراغ‌ها، کنترل‌ازراه‌دور ۴۸
چراغ‌هاي پارک سقف کابین راننده، تعویض ۱۹۸
چراغ‌هاي پارک ۸۱
چراغ‌هاي جلو ۸۱
چراغ‌هاي جلو، تعویض حباب لامپ ۱۹۵
چراغ‌هاي حرکت در روز ۸۱
چراغ‌هاي هدایت، کلید ۴۸
چراغ‌هاي هشدار خطر ۸۱
چرخ دیسکي براي ترمزهاي دیسکي ۲۰۷
چرخ، تعویض ۲۰۶
چرخها، نگهداری ۲۰۲

ح

حالت رانندگي اتوماتیک ۱۲۲
حالت‌هاي رانندگي ۱۲۰
حباب‌ها، تعویض ۱۹۵
حرکت با دنده خلاص ۱۱۹
حرکت در حالت نقص فني ۱۱۶, ۲۵۲
حرکت در سمت چپ (راست‌فرمان)،
ترازکردن نور پایین ۱۹۹
حسابگر سفر ۶۴
حسابگر سفر، بازنشاني ۶۵
حفاظ زیرگیري جانبي ۱۴۴
حفاظ زیرگیري، جانبي ۱۴۴
حلقه بکسل و میله بکسل ۲۴۴
حمل‌ونقل بر روي کشتي ۱۴۱

خ

خاموش کردن TCS ۱۲۷
خاموش، نظامی ۸۳
خشک‌کن باد، بررسي ۲۳۶
خلاص‌کردن ۱۲۴
خواب طولانی مدت ۱۸۴

Provided by Volvo Trucks

فهرست موضوعی

د

داده‌هاي كاربرد ۶۶, ۶۷
داده‌هاي كاربرد، بازنشاني ۶۵
درآوردن خودرو با جلو و عقب رفتن ۱۲۴
درب، پانل كنترل ۸۰
درجات، صفحه‌نمايش اطلاعات راننده ۶۳
درجه AdBlue ۵۷
درجه دما، مايع خنك‌كننده ۵۷
درجه سطح، AdBlue ۵۷
درجه سطح، سوخت ۵۷
درجه سوخت ۵۷
درگيري خودكار قفل ديفرانسيل ۱۳۴
دريچه سقف ۹۶
دستگاههاى هشدار ۲۴۸
دستورالعمل‌هاي روشن‌كردن ۱۱۷
دسته چراغ راهنما ۷۶
دكمه روشنايي، پانل عقب ۹۲
دما در اتاقك ۸۷
دما، بيرون ۵۸
دماى ترمز ۱۳۱
دماي بيرون ۵۸
دنده اتومات ۱۱۸
دنده مستقيم، جلوگيري ۱۲۳
دنده معكوس، پيشگيري ۱۲۳
دنده معكوس، حداكثر ممكن ۱۲۳
دنده‌هاى عقب ۱۲۱
دور آرام موتور ۱۰۶
دور آرام موتور، تغيير دائم ۱۰۶

ر

راديو، AM/FM ۱۶۰
راديو، EON (ساير شبكه‌هاي ارتقايافته) ۱۶۲
راديو، تنظيم فركانس خودكار ۱۶۰
راديو، جستجوي دستي ايستگاه ۱۶۰
راديو، عملكردهاي RDS ۱۶۱
رانندگى با دور درجا ۱۱۳
رانندگى در ازدحام ترافيك ۱۲۳
رانندگى در جاده‌هاى شوسه ۱۲۴
رانندگى با كامپون با تعليق بادي ۱۳۹
رانندگى بدون گازدادن، رانندگي ۱۲۵
رانندگى همراه با صرفه‌جويي در سوخت ۱۲۲
راه اندازى با كابلهاى راه انداز ۲۴۷
راه اندازى روى تپه ها ۱۲۹
رسيدگي به نقص، ترمز كمكي همراه
با نقص ABS ۱۲۹
رله‌ها ۲۲۱
رمز عبور ۲۳۹
روانساز ۲۲۳
روانكارى كابين ۲۳۲
روانكاري شاسي ۲۳۱
روانكاري كابين ۲۳۱
روشن، خاموش ۸۳
روشنايي اتاقك ۹۲
روشنايي داخلي ۹۲
روشنايي درب ۹۲
روشنايي نمايشگرها ۸۱
روشنايي نمايشگرها، حالت شب ۸۱
روشنايي، انواع لامپ ۲۳۸
روشن‌كردن موتور ۱۰۵
روغن موتور، پركردن ۲۲۵
روغن‌ها ۲۲۳
ريش ۱۴۶
رينگ چرخ‌هاي استيل، مراقبت ۱۹۲
رينگ‌هاي چرخ، رنگ‌كردن ۲۰۷

ز

زنجيرهاى چرخ ۲۰۷

س

ساعت زنگ‌دار ۷۲
ساعت و تاريخ، تنظيمات ۶۵
ساعت ۵۸
سامانه ترمزگيري، نگهداري ۲۳۶
سامانه تهويه مطبوع ۸۵
سامانه خنك‌كننده ۲۳۴
سامانه سوخت، هواگيري ۲۰۹
سامانه صوتي، كليات ۱۵۸
سامانه هيدروليك، هواگيري ۲۲۹
سامانه‌ى كنترل سرعت پيمايش (كروز
كنترل) ۱۳۵
سامانه‌ى كنترل سرعت پيمايش ۱۳۵
ساييدگي ترمز ۲۳۶
ساييدگي لنت ترمز ۱۳۱
سرعت اضافه، تغيير ۱۳۶
سرعت‌سنج موتور ۵۷
سرعت‌سنج ۵۷
سرعت‌نگار ۷۳
سطح پايين باترى ۲۱۵
سوخت ديزل ۱۷۲
سوخت ۱۷۲
سوختگيري با گازوئيل ۱۰۸
سوخت‌گيري ۱۰۸
سيستم LVD ۳
سيستم الكتريكى، نگهدارى ۲۱۳
سيستم ترمز، پشتيباني ۲۵۴
سيستم سوخت، نگهدارى ۲۰۹
سيستم هيدروليكى، تخليه ۱۸۹

ش

شارژ آهسته ۲۱۶
شارژ كردن در دماى پايين ۲۱۵
شارژ كردن نظارت ۲۱۵

Provided by Volvo Trucks

فهرست موضوعی

شب، روشنايي نمايشگرها ۸۱
شتاب‌کم‌کن ۱۲۸
شروع حرکت با تکان تند ۱۲۴
شروع حرکت در هنگام گیرکردن خودرو ۱۲۴
شروع سنگین ۱۲۴
شستشوي اتاقک ۱۹۰
شستشوي شاسي ۱۹۱
شستشوي فشار بالا ۱۹۰
شستشوي ماشين ۱۹۱
شستشوي ماشين، آينه‌ها ۱۹۱
شستشوي موتور ۱۹۲
شستن اتاقک ۱۹۰
شوينده شيشه جلو ۷۶
شوينده چراغ جلو ۷۶
شوينده، چراغ‌هاي جلو ۷۶
شوينده، شيشه جلو ۷۶

ص

صفحه پوشش، جلو ۵۰
صفحه مشخصات خودرو، محل قرارگيري ... ۲۳۹
صفحه‌کليد غربيلک فرمان ۷۴
صفحه‌نمايش اطلاعات راننده ۶۳
صفحه‌نمايش اطلاعات راننده، جابجايي ۶۳
صفحه‌نمايش اطلاعات راننده، منو ۶۳
صفحه‌نمايش ثانويه ۷۱
صفحه‌نمايش ثانويه، پانل کنترل ۷۱
صفحه‌نمايش ثانويه، منوي اصلي ۷۲
صندلي راننده ۹۳
صندلي شاگرد ۹۳
صندلي‌ها ۹۳

ض

ضديخ ۲۳۴

ظ

ظرفيت پايين باتری ۲۱۶

ع

علائم در صفحه‌نمايش اطلاعات راننده ۶۸
علائم کنترل ۵۹
علائم موجود در نمايشگرها ۵۹
علائم نمايشگرها ۵۹
علائم هشدار ۵۹
علمکرد ضدلغزش ۱۲۷
عملکرد HOLD، تعليق بادي ۱۵۱
عملکرد بی‌صداکردن برای تماس‌های تلفن . ۱۶۶
عملکرد پشتيباني، EBS ۲۵۴
عملکرد ترمز اضطراری ۱۳۱
عملکردهاي RDS ۱۶۱
عمليات اضطراري، گيربکس ۲۵۲
عيب‌يابي ۶۷

غ

غربيلک فرمان، صفحه‌کليد ۷۴

ف

فاصله سرويس ۲۲۳
فرستنده، چراغ‌ها ۴۸
فرکانس جايگزين (AF) ۱۶۱
فرمان با کمک نيروي موتور، سطح روغن محور جلو ۲۲۹
فشار تاير ۲۰۲
فشار هوا، I-shift ۱۰۵, ۱۱۷
فعاليت سرعت‌نگار ۷۳
فعاليت، سرعت‌نگار ۷۳
فن خنک‌کننده ۲۳۴
فن، سامانه خنک‌کننده ۲۳۴
فهرست مخاطبين تلفنی ۱۶۹
فيلتر سوخت، تعويض ۲۰۹
فيوزها ۲۱۹
فيوزهاي اصلي ۲۱۹

ق

قفل امنيتي، جلو ۵۰
قفل اهرم دنده ۱۱۵
قفل ديفرانسيل، درگيري خودکار ۱۳۴
قفل مرکزي، پانل کنترل در درب ۴۷
قفل مرکزي، کنترل ازراه‌دور ۴۸
قفل‌کردن دنده ۱۱۹
قفل‌کردن، پانل کنترل در درب ۴۶
قفل‌کردن، کنترل ازراه‌دور ۴۸
قفل‌هاي ديفرانسيل، درگيري دستي ۱۳۴

ک

کابين، تميزکردن داخلي ۱۹۳
کاهش قدرت کشش ۱۷۸
کپسول آتش‌نشاني ۴۱
کج‌کردن اتاقک ۱۸۷
کدهاي ايراد، غيرقابل‌پاک‌شدن. ۱۷۷
کدهاي خطاي غيرقابل حذف ۱۷۷
کلاچ ۱۱۸
کليد برق اصلي ۱۰۱
کليد چراغ ۸۱
کليد ۸۲
کمربند ايمني ۳۸
کمک راه انداز در سر بالايی ۱۲۹
کنترل ازراه‌دور، تعويض باطري ۱۹۴
کنترل ازراه‌دور، قفل‌کردن ۴۸
کنترل ازراه‌دور، نوع باتري ۲۳۸
کنترل صوتی ۱۶۸
کنترل صوتی، تلفن ۱۶۹

Provided by Volvo Trucks

فهرست موضوعی

کنترل قفل دیفرانسیل ۱۳۴
کنترل کشش ۱۲۷
کنترل، I-Shift ۱۱۵
کنترل‌ها در غربیلک فرمان ۷۴
کنترل‌هاي روشنايي ۸۱
کیفیت هوا در اتاقک ۸۸

ک

کمکهای اولیه ۲۴۸

گ

گازهاي اگزوز ۱۷۶
گردش هوا ۸۸
گرمایش کابین راننده ۸۹
گرمایش کمکی ۸۹
گرم‌کردن ۱۰۵
گریس ۲۲۳
گشتاور موتور، کنترل‌کردن ۱۲۹
گواهی ۲۴۱
گیربکس در وضعیت خلاص نیست ۲۵۳
گیربکس ۱۱۰
گیربکس، دکمه عملیات اضطراري ۱۱۶
گیربکس، سطح روغن ۲۲۶
گیربکس، عملیات اضطراري ۲۵۲

ل

لنت‌هاي ترمز ۱۳۱, ۲۳۶
لنزهاي چراغ جلو، تمیزکردن ۱۹۱
لوازم جانبي الکتریکي، اتصال ۲۱۸

م

ماده سرد کننده ۲۳۴
مایع سردکننده، بررسي ۲۳۴
مثلثهای هشدار ۲۴۸
محتواي گوگرد در سوخت ۱۷۲
محل‌هاي قراردادن پا در جلو ۱۰۳
محور عقب، توصیه های روغن ۲۲۷
محور عقب، نگهداری ۲۲۷
مخاطبین تلفن ۱۶۸
مخزن سوخت، تخلیه ۲۱۰
مدیاپلی‌یرها ۱۶۴
مراقبت از رنگ ۱۹۲
مرکز فیوز و رله ۲۲۰
مسافت‌سنج ۵۸
مسافت‌سنج، بازنشانی ۵۶
معاینات قبل از رانندگي ۱۰۳
مقدمه ۲
منبع تغذیه ۱۰۰
منطقه رادیویي ۱۶۲
منو، اطلاعات‌سرگرمی ۱۵۹
منو، صفحه‌نمایش اطلاعات راننده ۶۳
منوي صفحه‌نمایش ۶۳
مواد افزودني در سوخت ۱۷۳
مواد افزودني دیزل ۱۷۳
مواد افزودني سوخت ۱۷۳
موتور، توصیه‌هاي مربوط به روغن ۲۲۴
موتور، دور آرام ۱۰۶
میکروفن، روشن/خاموش ۱۶۹

ن

نظارت بر ترمزها ۱۳۲
نظارت بر ترمزهاي چرخ ۱۳۲
نظارت بر شارژ ۲۱۵
نفت سفید هوانوردي ۱۷۵
نقص در نمایشگرها ۶۲
نکات مربوط به رانندگي، I-shift ۱۲۲
نمایش نماهاي موردعلاقه ۶۴
نمایش نماي موردعلاقه ۶۴
نمایشگرها، کنترل‌ها و اهرم‌ها، کلیات ۵۴
نور بالا/نور پایین ۸۱
نور بالا، سوئیچ ۸۱
نور پایین غیرمتقارن ۱۹۹
نورافکن ۸۱
نیروهای ترمزگیری مرجع ۲۴۱
نیروهای ترمزگیری ۲۴۱

و

واحدها، صفحه‌نمایش ۶۵
واکس‌زدن ۱۹۲
وضعیت تعمیر، ترمز دستي ۷۸
وضعیت‌هاي استارت، کلید استارت ۱۰۰
وضعیت‌هاي عملکردي ۱۰۰
وضعیت‌هاي کلید ۱۰۰
ویژگي‌هاي باتري ۲۳۸

ه

هرزگردي ۱۰۶
هشدار دنده عقب ۴۲
هشدار کمربند ایمني ۳۸
هندزفری بلوتوث ۱۶۸
هواگیري سامانه هیدرولیک ۲۲۹

ی

یادآور سرویس ۱۸۳

ي

یخ‌زدایي ۸۸

Provided by Volvo Trucks

Provided by Volvo Trucks

CID1144521

CID1144521

T945784 FAR PC24
TUV-3565 14244-22654-2

Provided by Volvo Trucks

VOLVO

Volvo Truck Corporation

volvotrucks.com

Provided by Volvo Trucks